ВВЕДЕНИЕ

Этот каталог запасных частей и эксплуатационных материалов представляет информацию о запасных частях для технического обслуживания автомобиля **"GENTRA"** , производства Компании ЗАО "ДжиЭм Узбекистан".

Все данные и спецификации, содержащиеся в этой публикации основаны на последней информации об изделии, имеющейся на момент публикации. Для облегчения пользования каталогом, пожалуйста, внимательно прочтите раздел **"ОБЩАЯ ИНФОРМАЦИЯ"**

Сентябрь, 2013
ЗАО "ДжиЭм Узбекистан"
Отдел "Автосервис и Запасные части"

СОДЕРЖАНИЕ

ОБЩАЯ ИНФОРМАЦИЯ

I . ОБЩИЙ ВИД
II . МОДЕЛИ И ИХ КОМПЛЕКТАЦИЯ
III . ТАБЛИЦА ЦВЕТОВЫХ КОДОВ
IV . ОБЪЯСНЕНИЕ КОМПОЗИЦИИ КАТАЛОГА
V . ИДЕНТИФИКАЦИОННЫЙ НОМЕР АВТОМОБИЛЯ
VI . ТАБЛИЦА КОДОВ КОМПЛЕКТАЦИИ
VII. СОКРАЩЕНИЯ (АББЕРИАТУРА)

УКАЗАТЕЛЬ (ИНДЕКС)

ИДЕНТИФИКАЦИАЦИЯ ГРУППЫ
ИДЕНТИФИКАЦИАЦИЯ НАИМЕНОВАНИЯ ДЕТАЛИ
ИДЕНТИФИКАЦИЯ НОМЕРА ДЕТАЛИ
ИДЕНТИФИКАЦИЯ ИЛЛЮСТРАЦИИ

ИЛЛЮСТРАЦИИ И ТЕКСТ

1. ДВИГАТЕЛЬ
2. УПРАВЛЕНИЕ ДВИГАТЕЛЕМ
3. СЦЕПЛЕНИЕ И ТРАНСМИССИЯ
4. ХОДОВАЯ ЧАСТЬ
5. ЭЛЕКТРООБОРУДОВАНИЕ
6. ЭКСТЕРЬЕР
7. ИНТЕРЬЕР
8. ОТОПЛЕНИЕ И КОНДИЦИОНИРОВАНИЕ
9. ИНСТРУМЕНТ И АКСЕССУАРЫ

I. ОБЩИЙ ВИД

ИДЕНТИФИКАЦИЯ ИЛЛЮСТРАЦИЙ

1 ГРУППА

1111 ДВИГАТЕЛЬ В СБОРЕ (B15D)

1

1130 РЕМЕНЬ

2

1220 БЛОК ЦИЛИНДРОВ И КРИВОШИПНО-ШАТУННЫЙ МЕХАНИЗМ (B15D)

3

1230 ПОДДОН И МАСЛЯННЫЙ НАСОС (B15D)

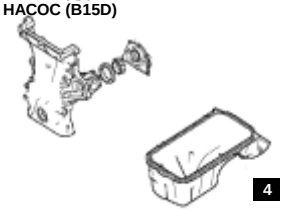

4

1311 ГОЛОВКА БЛОКА ЦИЛИНДРОВ (B15D)

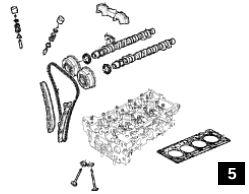

5

1331 ПЕРЕДНЯЯ КРЫШКА И СИСТЕМА ОХЛАДЖДЕНИЯ (B15D)

6

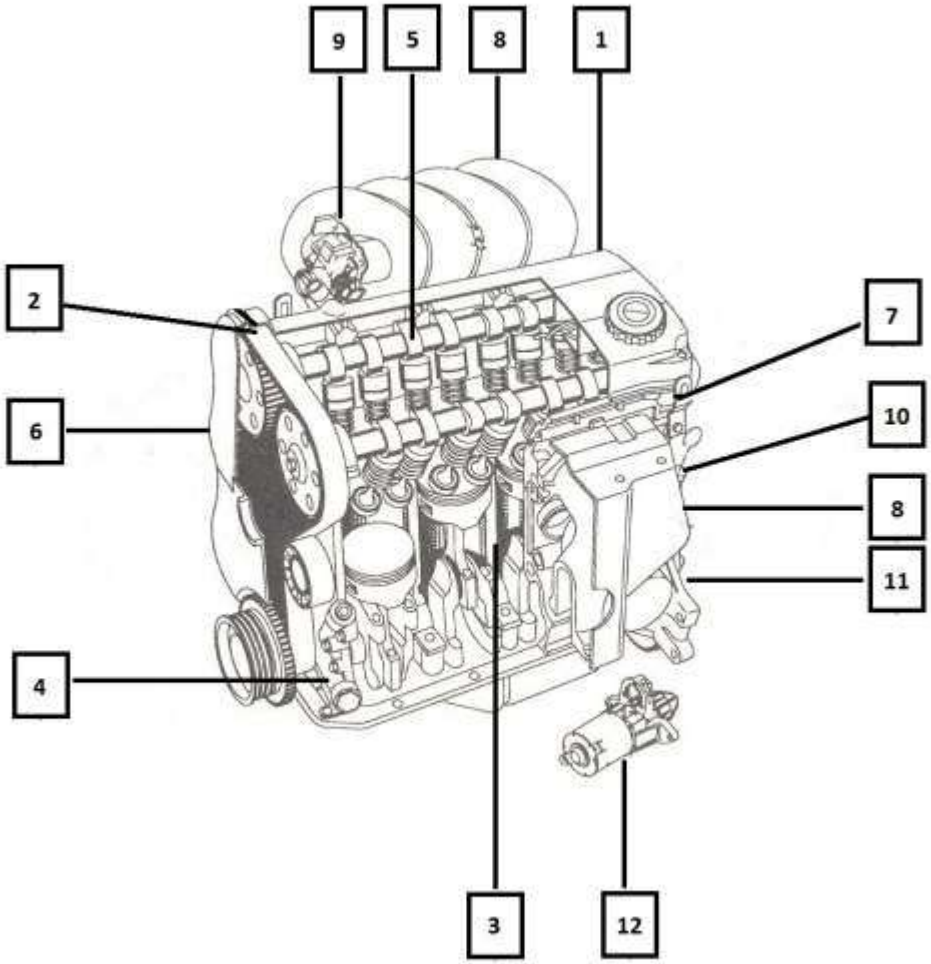

1341 ДАТЧИК ПОЛОЖЕНИЯ РАСПРЕДВАЛА, ЗАЖИГАНИЯ (B15D)

7

1411 КОЛЛЕКТОР И СОПРЯЖЕННЫЕ ДЕТАЛИ ТОПЛИВНОЙ СИСТЕМЫ (B15D)

8

1413 МАГИСТРАЛЬ ТОПЛИВНЫХ ФОРСУНОК (B15D)

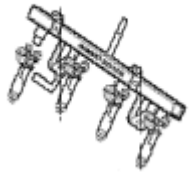

9

1511 КРЕПЛЕНИЕ ДВИГАТЕЛЯ И КОРОБКИ ПЕРЕДАЧ

10

1761 КРЕПЛЕНИЕ СТАРТЕРА

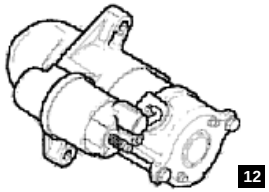

12

1610 КРЕПЛЕНИЕ ДВИГАТЕЛЯ К КОРОБКЕ ПЕРЕДАЧ (A/T)

11

2 ГРУППА

2110 ТОПЛИВНЫЙ БАК

2120 ТОПЛИВОПРОВОДЫ I

2130 ТОПЛИВОПРОВОДЫ II

2210 РАДИАТОР

2220 ВЕНТИЛЯТОР ОХЛАЖДЕНИЯ

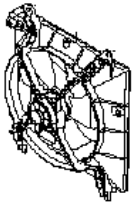

2230 СИСТЕМА ОХЛАЖДЕНИЯ (B15D)

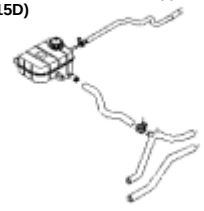

2241 ОХЛАЖДЕНИЕ МАСЛА КПП (6T30)

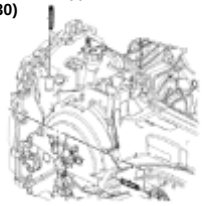

2242 ОХЛАЖДЕНИЕ МАСЛА КПП (6T30)

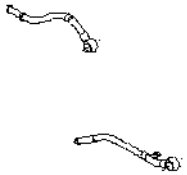

2410 ВОЗДУХОПОДАЧА I

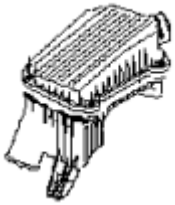

2411 ВОЗДУХОПОДАЧА II

2451 ВАКУУМНЫЕ ШЛАНГИ (B15D)

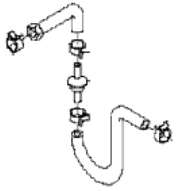

2460 ВЫПУСК ОТРАБОТАВШИХ ГАЗОВ

2510 ЭЛЕКТРОННЫЙ БЛОК УПРАВЛЕНИЯ

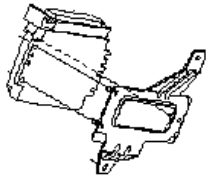

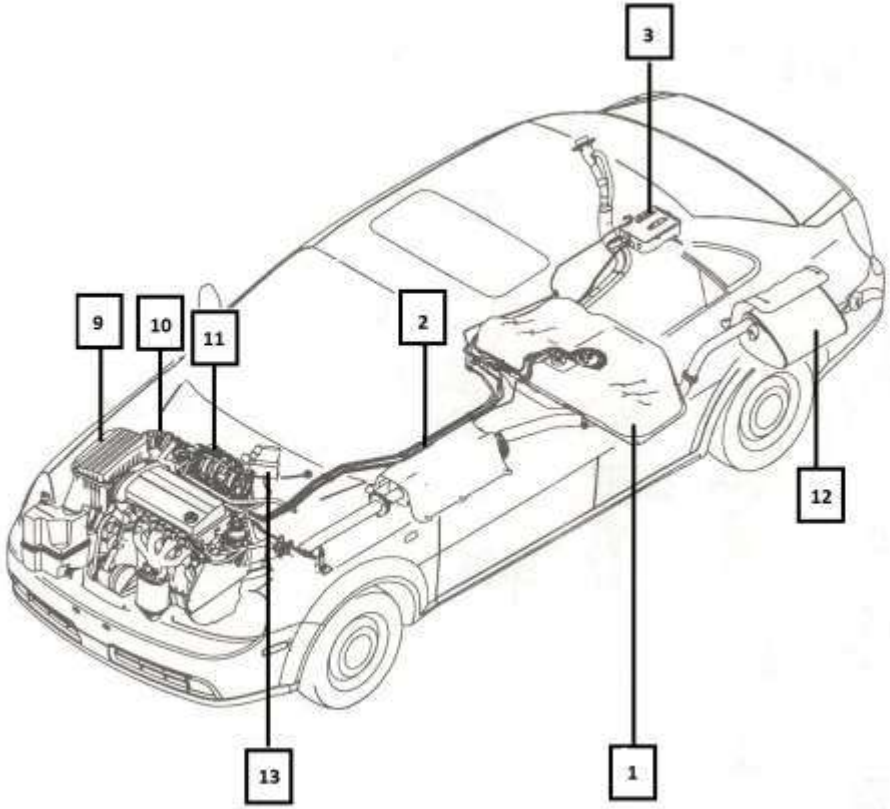

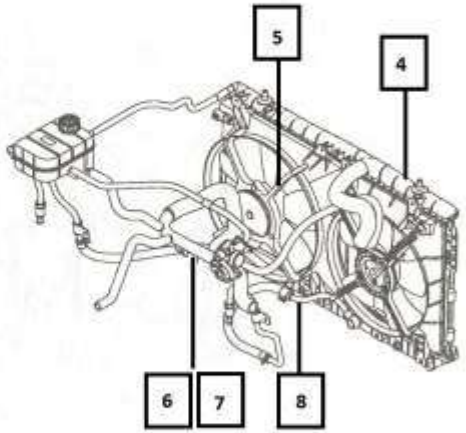

3 ГРУППА

3110 ДИСК И КОРЗИНА СЦЕПЛЕНИЯ

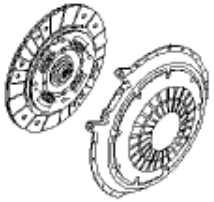

1

3210 МЕХАНИЧЕСКАЯ КОРОБКА ПЕРЕДАЧ (D16)

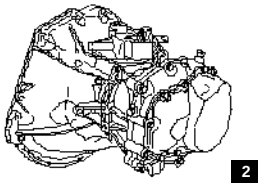

2

3220 КОЖУХ КОРОБКИ ПЕРЕДАЧ

3

3230 МЕХАНИЗМ КОРОБКИ ПЕРЕДАЧ

4

3240 МЕХАНИЗМ ЗАДНЕГО ХОДА

5

3250 КОРПУС ПОДШИПНИКОВ

6

3260 МЕХАНИЗМ УПРАВЛЕНИЯ КПП

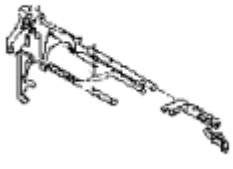

7

3270 ДИФФЕРЕНЦИАЛ

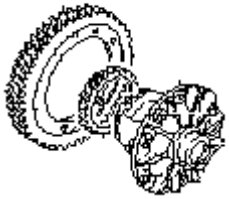

8

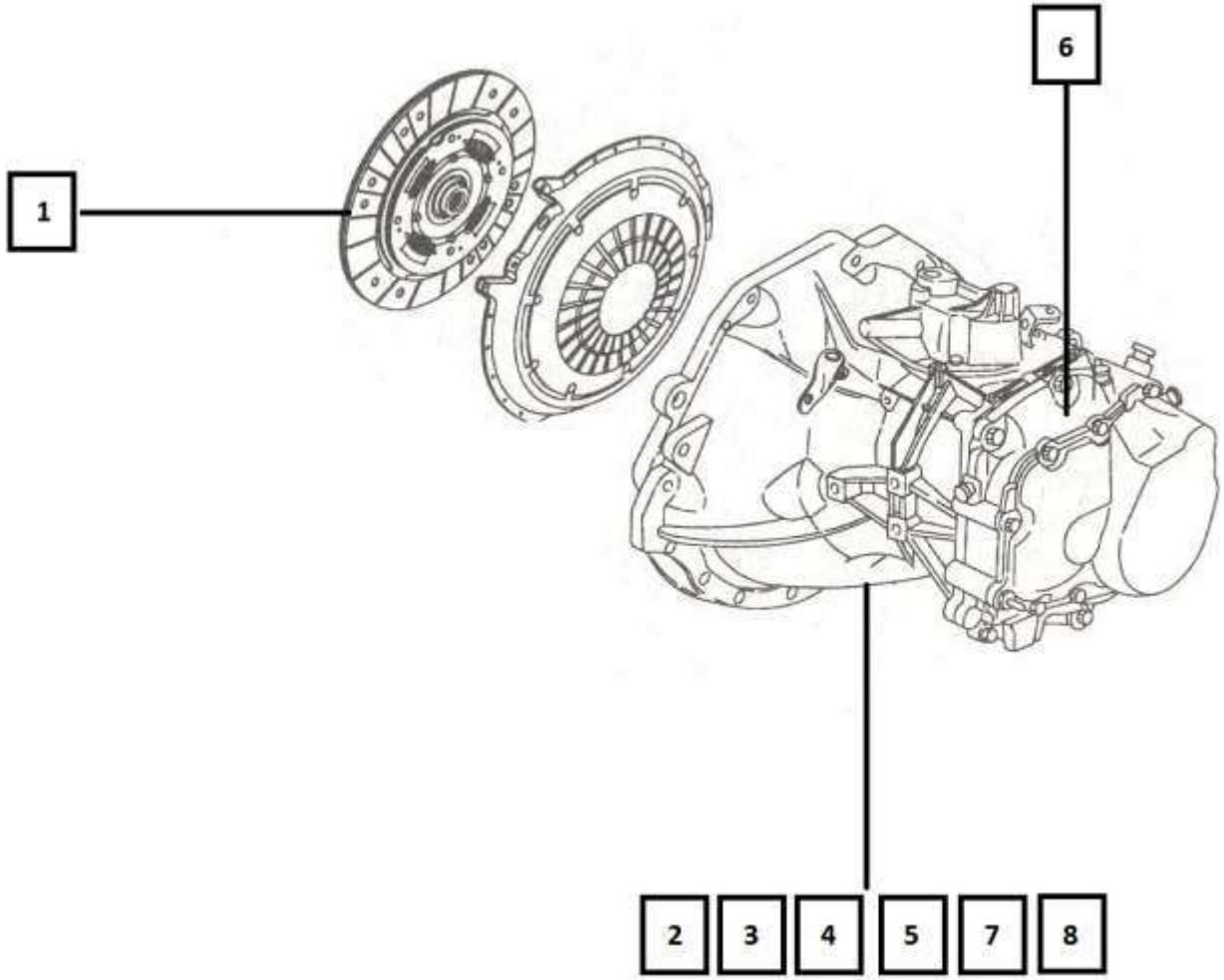

3 ГРУППА

3610 КОРОБКА ПЕРЕДАЧ (6Т30)

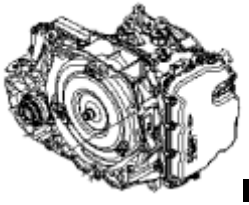

9

3620 АВТОМАТИЧЕСКАЯ КОРОБКА ПЕРЕДАЧ КАРТЕРА И СОПУТСТВУЮЩИЕ ДЕТАЛИ

10

3621 АВТОМАТИЧЕСКАЯ КОРОБКА ПЕРЕДАЧ

11

3622 ШЛАНГ НАСОСА И ГИДРОТРАНСФОРМАТОРА (А/Т)

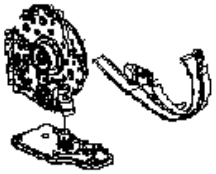

12

3623 ПРИВОД (А/Т)

13

3624 МАСЛЯННОЙ НАСОС (А/Т)

14

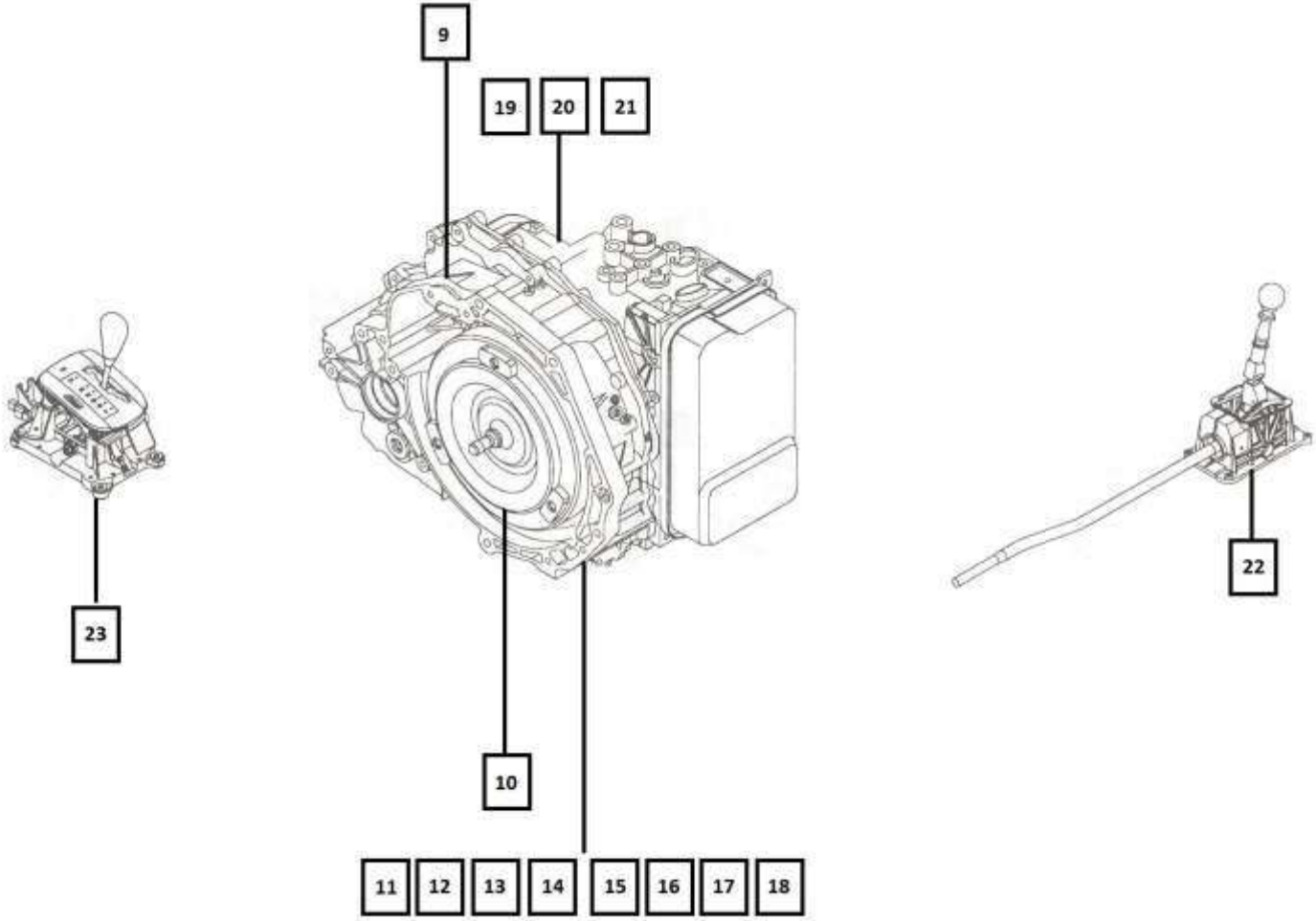

3625 КОРПУС КЛАПАНОВ УПРАВЛЕНИЯ (А/Т)

15

3626 КОРПУС КЛАПАНОВ УПРАВЛЕНИЯ - II (А/Т)

16

3630 СЦЕПЛЕНИЕ ЗАДНЕГО ХОДА

17

3631 ФРИКЦИОН

18

3920 МЕХАНИЗМ ПЕРЕКЛЮЧЕНИЯ ПЕРЕДАЧ (А/Т)

23

3910 МЕХАНИЗМ ПЕРЕКЛЮЧЕНИЯ ПЕРЕДАЧ (М/Т)

22

3670 СИСТЕМА ПАРКОВКИ

21

3633 КОМПЛЕКТ ВХОДНЫХ И ВЫХОДНЫХ ШЕСТЕРЕНОК

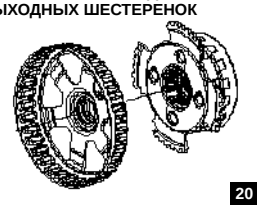

20

3632 ДИСК СЦЕПЛЕНИЯ ПЕРЕДАЧ

19

4 ГРУППА

4110 ПОЛУОСЕВОЙ ПРИВОД

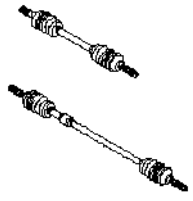

1

4130 ПЕРЕДНИЙ КУЛАК И ТОРМОЗНОЙ ДИСК

2

4140 СТОЙКА ПЕРЕДНЕЙ ПОДВЕСКИ

3

4150 РЫЧАГИ ПЕРЕДНЕЙ ПОДВЕСКИ

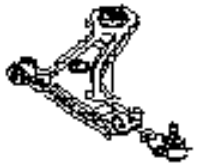

4

4190 ПОДВЕСКА ДВИГАТЕЛЯ

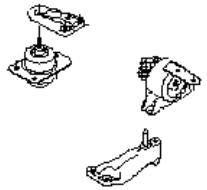

5

4310 ЗАДНЯЯ БАЛКА

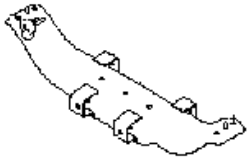

6

4320 СТОЙКА ЗАДНЕЙ ПОДВЕСКИ

7

4330 ЗАДНИЙ КУЛАК И ТОРМОЗНОЙ ДИСК

8

4410 ГИДРОПРИВОД СЦЕПЛЕНИЯ

9

4420 ПЕДАЛЬ СЦЕПЛЕНИЯ

10

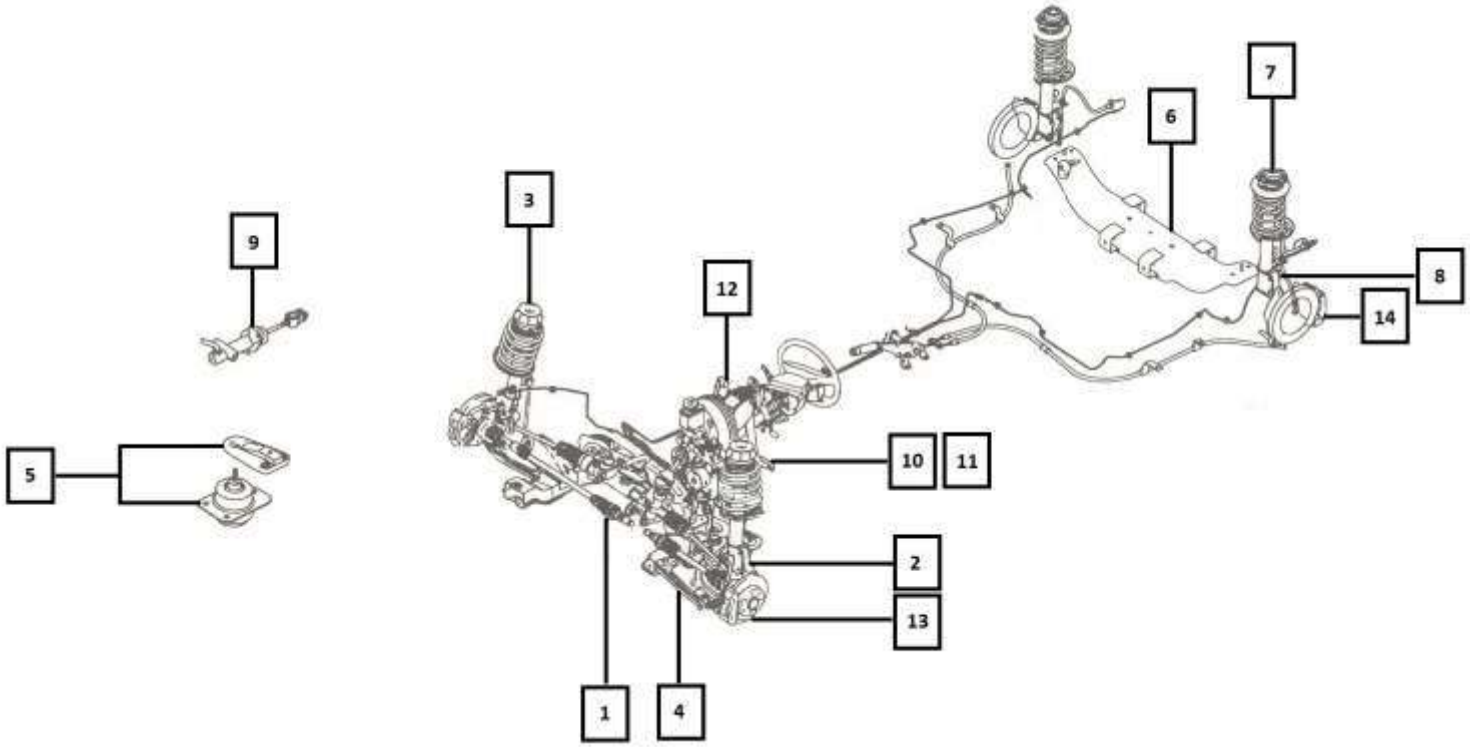

4521 ЗАДНИЙ ТОРМОЗНОЙ МЕХАНИЗМ (ДИСКОВЫЙ)

14

4510 ПЕРЕДНИЙ ТОРМОЗНОЙ МЕХАНИЗМ

13

4440 ПЕДАЛЬ АКСЕЛЕРАТОРА

12

4430 ПЕДАЛЬ ТОРМОЗА

11

4 ГРУППА

4530 СТОЯНОЧНЫЙ ТОРМОЗ

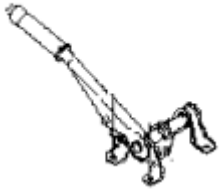

15

4610 ГИДРОПРИВОД ТОРМОЗА

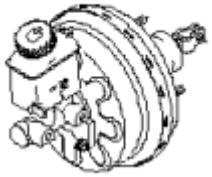

16

4620 ВАКУУМНЫЙ УСИЛИТЕЛЬ И ЦИЛИНДР

17

4652 ТОРМОЗНАЯ СИСТЕМА

18

4710 АНТИБЛОКИРОВОЧНАЯ ТОРМОЗНАЯ СИСТЕМА

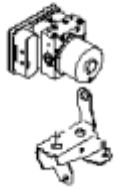

19

4810 РУЛЕВОЕ КОЛЕСО

20

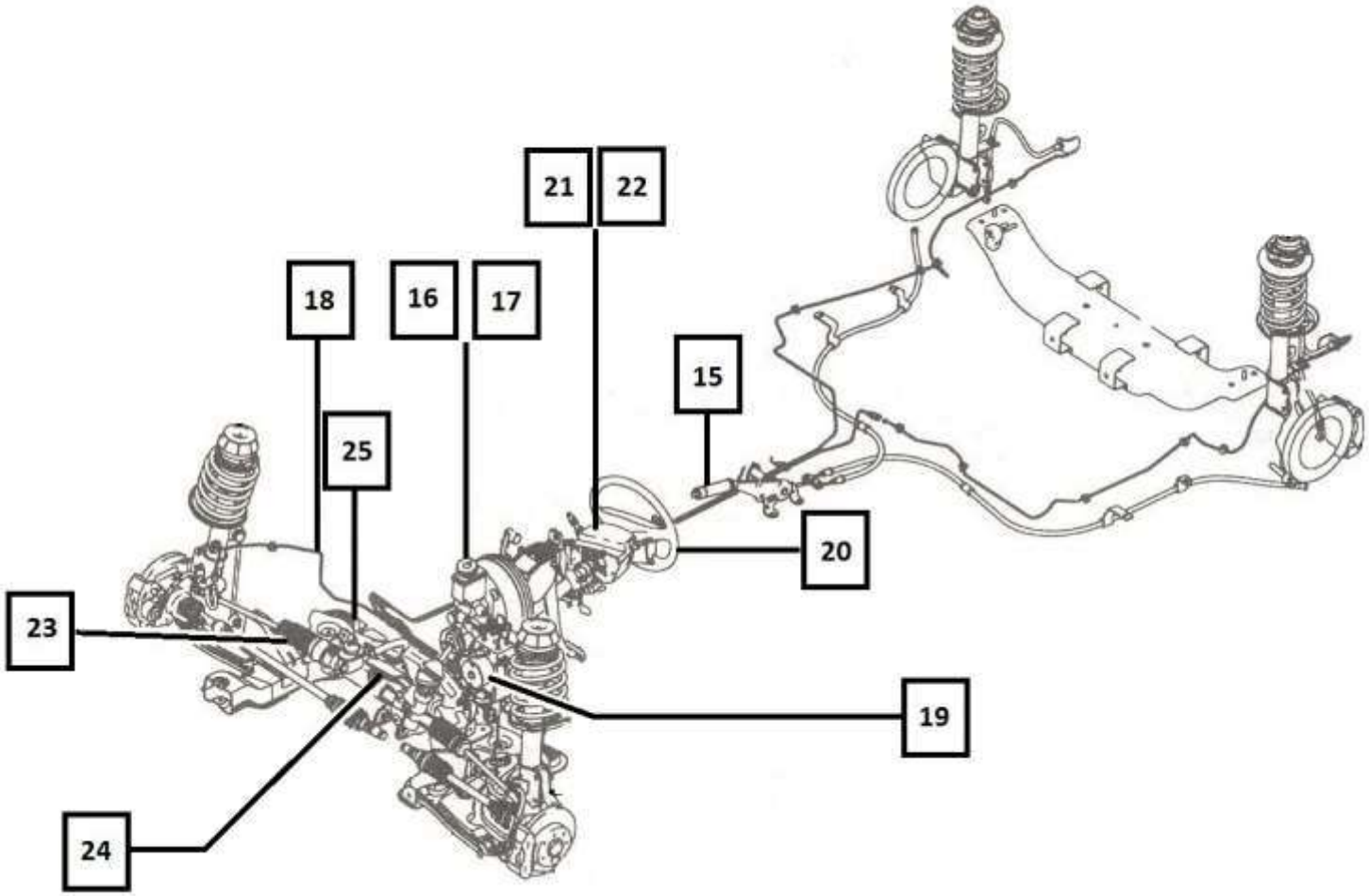

4820 КОЖУХ РУЛЕВОГО ВАЛА

21

4831 РУЛЕВОЙ ВАЛ

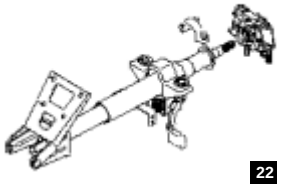

22

4910 РУЛЕВОЙ МЕХАНИЗМ

23

4931 ДЕТАЛИ РУЛЕВОГО МЕХАНИЗМА

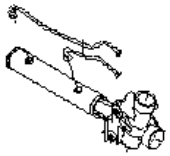

24

4950 ГИДРОПРИВОД РУЛЕВОГО УПРАВЛЕНИЯ

25

5 ГРУППА

5110 ФАРА

1

5140 ФОНАРЬ

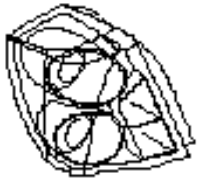

2

5220 ПАНЕЛЬ ПРИБОРОВ

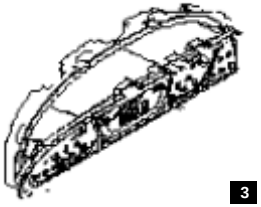

3

5310 ПЕРЕДНИЙ СТЕКЛООЧИСТИТЕЛЬ

4

5330 СТЕКЛООМЫВАТЕЛЬ

5

5410 ЭЛЕКТРИЧЕСКИЕ ПРИБОРЫ

6

5420 АНТЕННА

7

5430 АУДИОСИСТЕМА

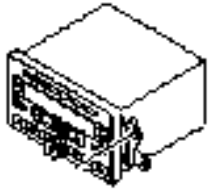

8

5510 ПОДУШКА БЕЗОПАСНОСТИ

9

5610 АККУМУЛЯТОРНАЯ БАТАРЕЯ

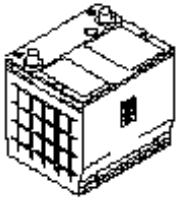

10

5710 ЭЛЕКТРИЧЕСКАЯ ПРОВОДКА

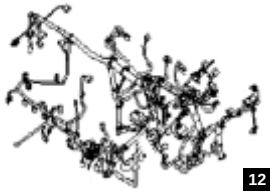

12

5620 ПРЕДОХРАНИТЕЛИ И РЕЛЕ

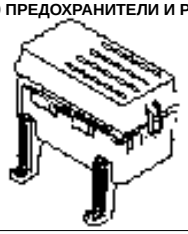

11

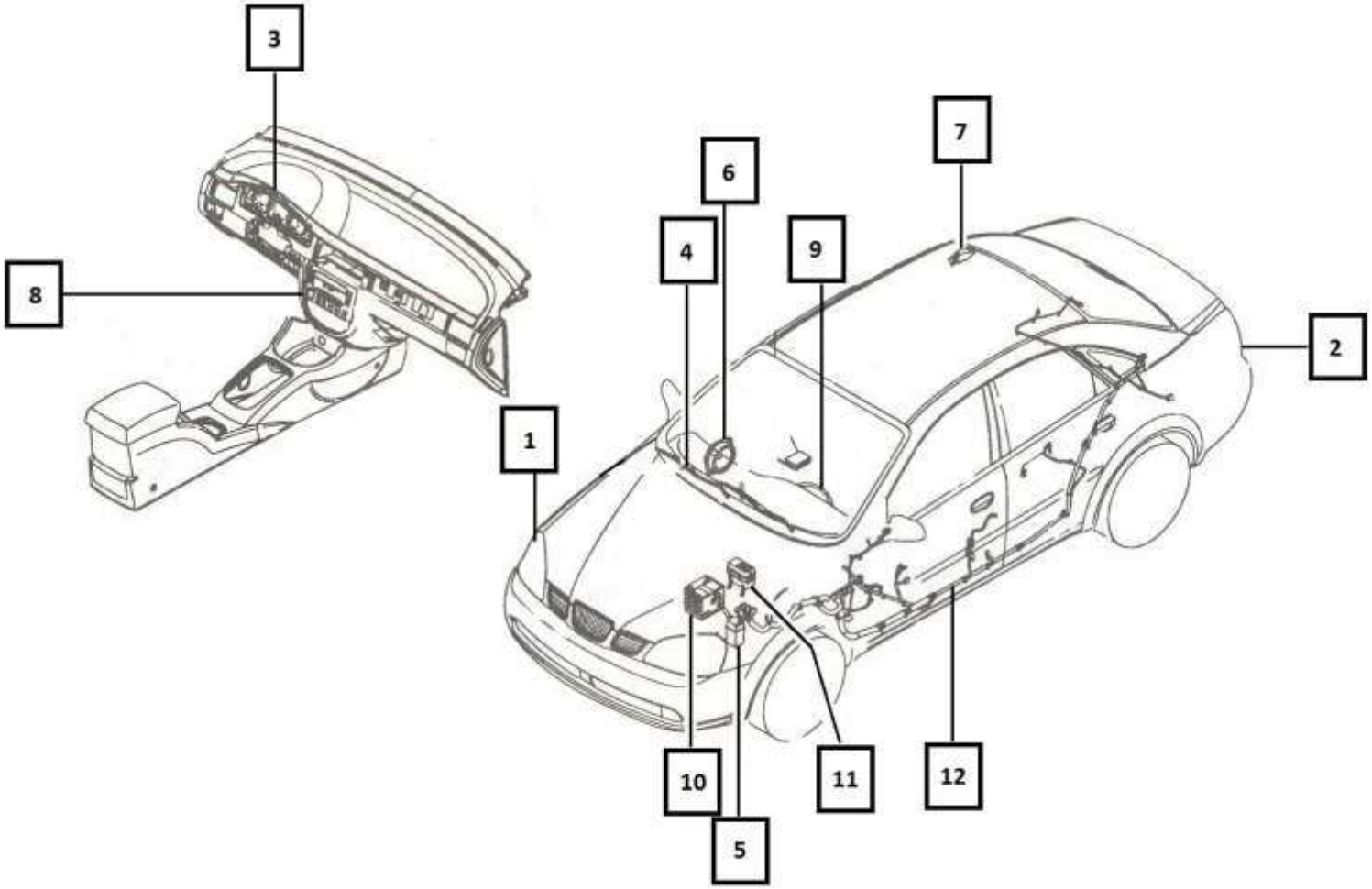

6 ГРУППА

6100 КУЗОВ В СБОРЕ

1

6110 КАПОТ

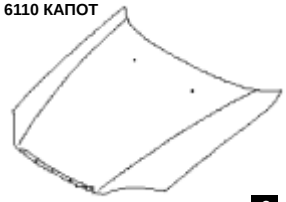

2

6130 УСИЛИТЕЛЬ ФАР

3

6140 КРЫЛО

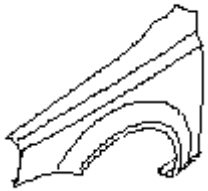

4

6150 ЩИТОК ОТСЕКА ДВИГАТЕЛЯ

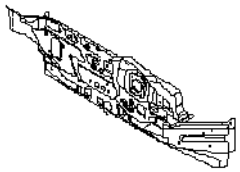

5

6210 ПЕРЕДНЯЯ ДВЕРЬ

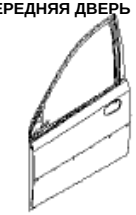

6

6220 ЗАМОК ПЕРЕДНЕЙ ДВЕРИ

7

6230 СТЕКЛОПОДЪЕМНИК ПЕРЕДНЕЙ ДВЕРИ

8

6240 УПЛОТНИТЕЛИ ПЕРЕДНЕЙ ДВЕРИ

9

6250 ЦЕНТРАЛЬНЫЙ ЗАМОК

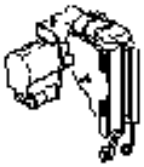

10

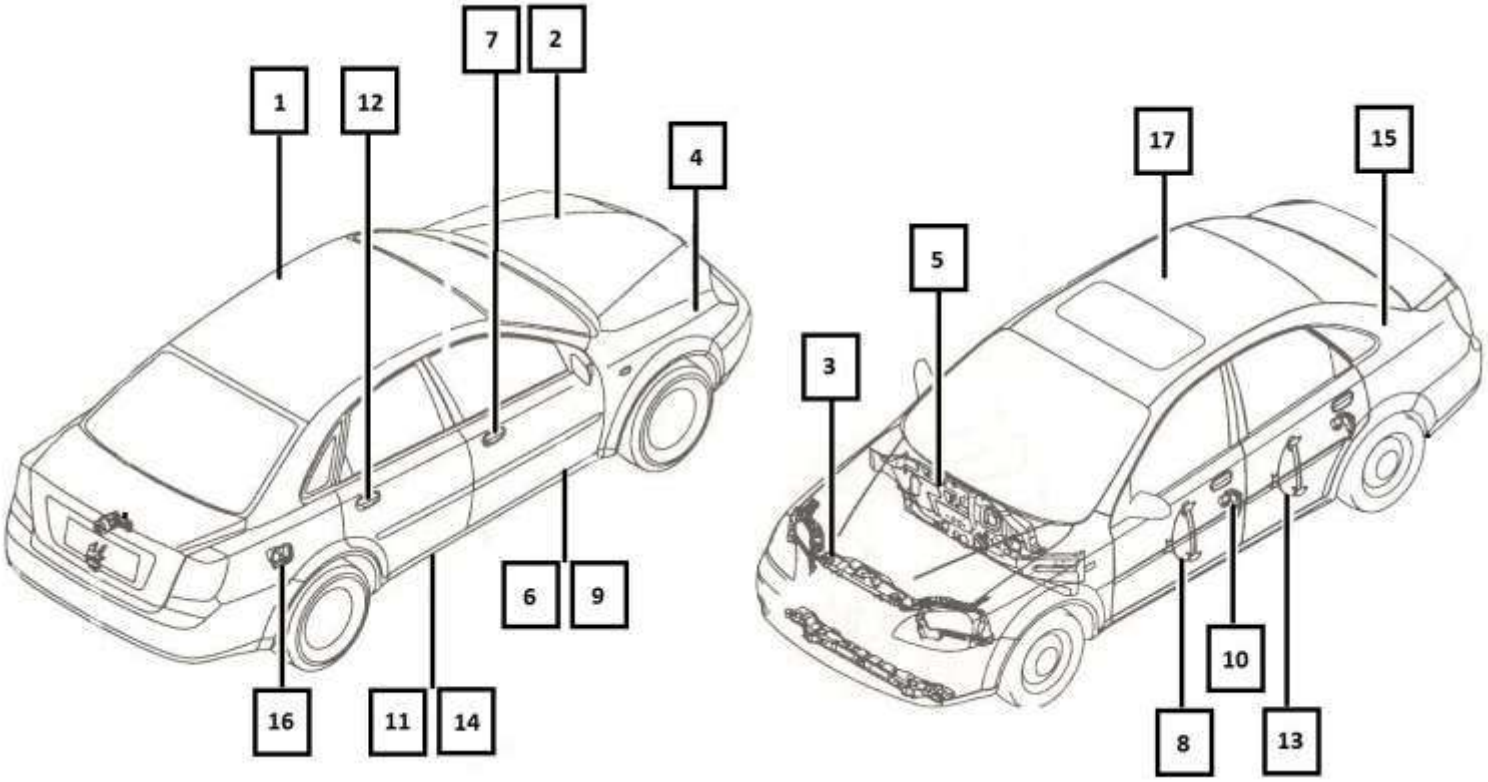

6430 КРЫША

17

6420 ТОПЛИВОЗАЛИВНАЯ ГОРЛОВИНА

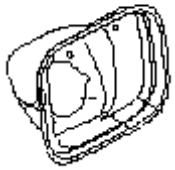

16

6410 БОКОВИНА

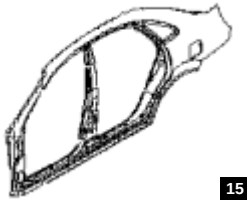

15

6340 УПЛОТНИТЕЛИ ЗАДНЕЙ ДВЕРИ

14

6330 СТЕКЛОПОДЪЕМНИК ЗАДНЕЙ ДВЕРИ

13

6320 ЗАМОК ЗАДНЕЙ ДВЕРИ

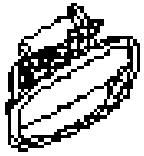

12

6310 ЗАДНЯЯ ДВЕРЬ

11

6 ГРУППА

6440 КРЫШКА БАГАЖНИКА

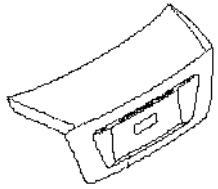

18

6450 ЗАМОК КРЫШКИ БАГАЖНИКА

19

6460 ЗАМКИ АВТОМОБИЛЯ

20

6510 ПЕРЕДНИЙ ПОЛ

21

6520 ЗАДНИЙ ПОЛ

22

6530 РАМА

23

6610 МОЛДИНГИ КУЗОВА

24

6630 НАРУЖНОЕ ЗЕРКАЛО

25

6640 СТЕКЛА

26

6650 ЭМБЛЕМЫ И НАДПИСИ

27

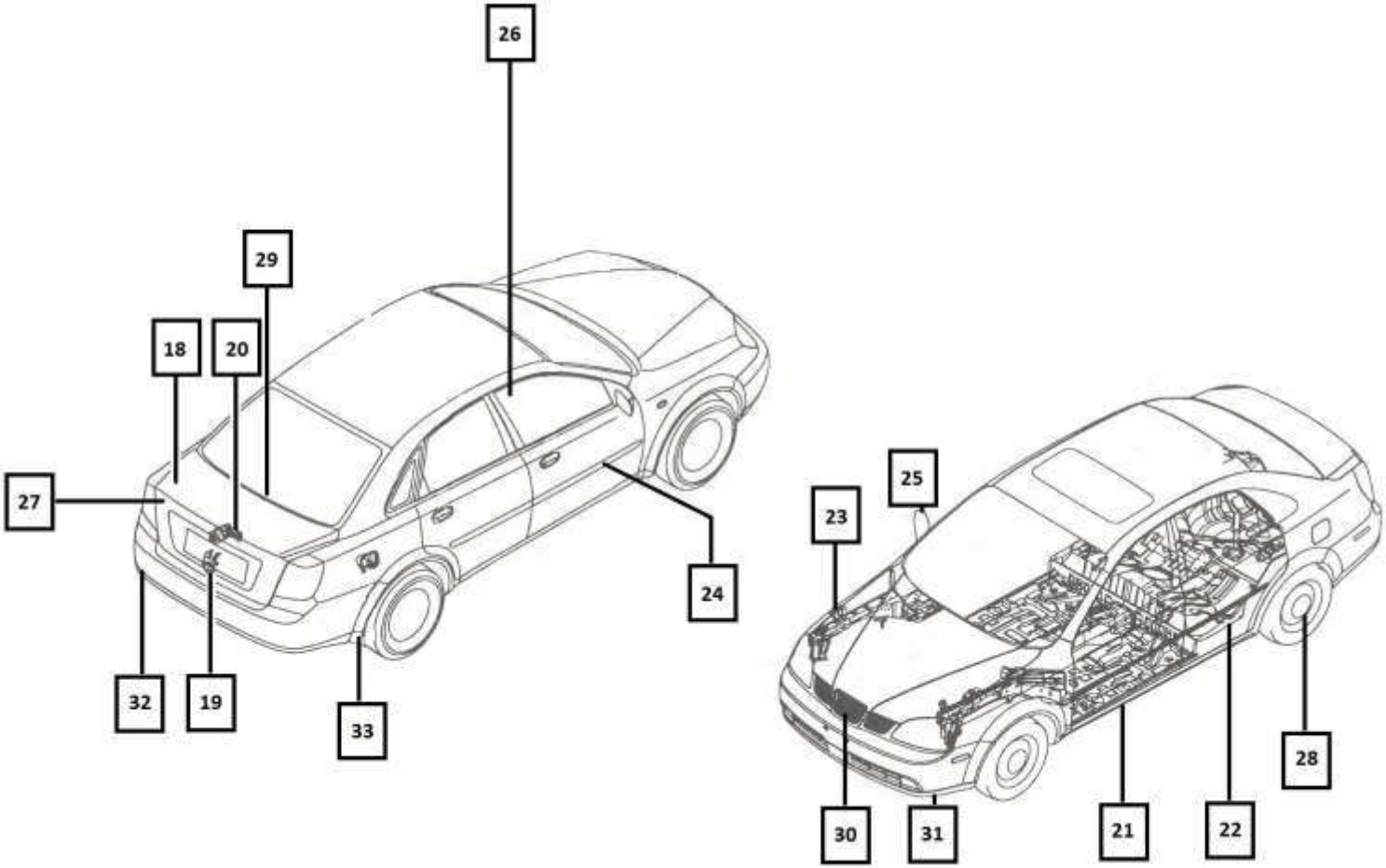

6750 БРЫЗГОВИКИ

33

6730 ЗАДНИЙ БАМПЕР

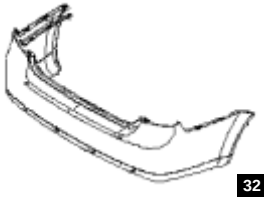

32

6720 ПЕРЕДНИЙ БАМПЕР

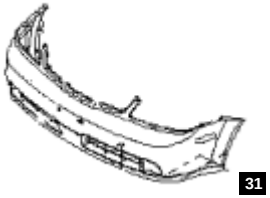

31

6710 РЕШЕТКА РАДИАТОРА

30

6670 УКАЗАТЕЛИ И НАКЛЕЙКИ

29

6660 КОЛЕСА И КОЛПАКИ

28

7 ГРУППА

7113 ПАНЕЛЬ УПРАВЛЕНИЯ

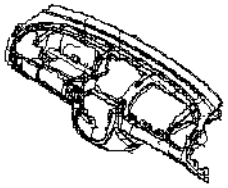

1

7120 ОБЛИЦОВКА ПАНЕЛИ УПРАВЛЕНИЯ

2

7130 ЭЛЕМЕНТЫ ПАНЕЛИ УПРАВЛЕНИЯ

3

7141 КОНСОЛЬ

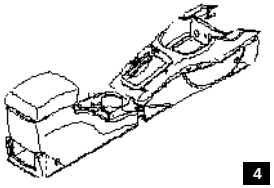

4

7150 ЩИТОК ПАНЕЛИ УПРАВЛЕНИЯ

5

7210 ОБЛИЦОВКА ПЕРЕДНЕЙ ДВЕРИ

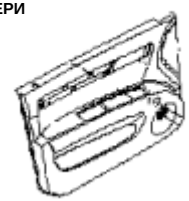

6

7220 ОБЛИЦОВКА ЗАДНЕЙ ДВЕРИ

7

7310 ОБЛИЦОВКА ПОТОЛКА

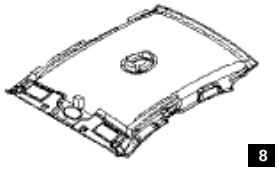

8

7320 ЗАДНЯЯ ПОЛКА

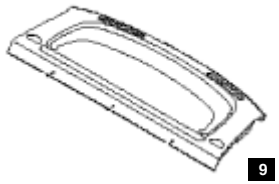

9

7330 ОБЛИЦОВКА СТОЕК САЛОНА

10

7340 ОБЛИЦОВКА БАГАЖНОГО ОТСЕКА

11

7350 СОЛНЦЕЗАЩИТНЫЙ КОЗЫРЕК И ЗЕРКАЛО

12

7510 ПЕРЕДНЕЕ СИДЕНЬЕ

13

7520 ЧАСТИ ПЕРЕДНЕГО СИДЕНЬЯ

14

7530 САЛАЗКИ ПЕРЕДНЕГО СИДЕНЬЯ

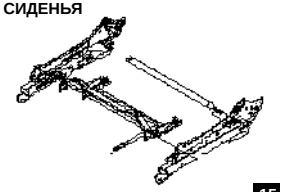

15

7541 ЗАДНЕЕ СИДЕНЬЕ II

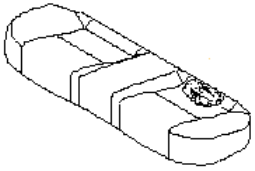

16

7550 РЕМНИ БЕЗОПАСНОСТИ ПЕРЕДНЕГО СИДЕНЬЯ

17

7560 РЕМНИ БЕЗОПАСНОСТИ ЗАДНЕГО СИДЕНЬЯ

18

7610 НАСТИЛ ПОЛА САЛОНА

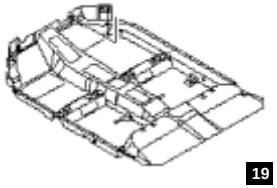

19

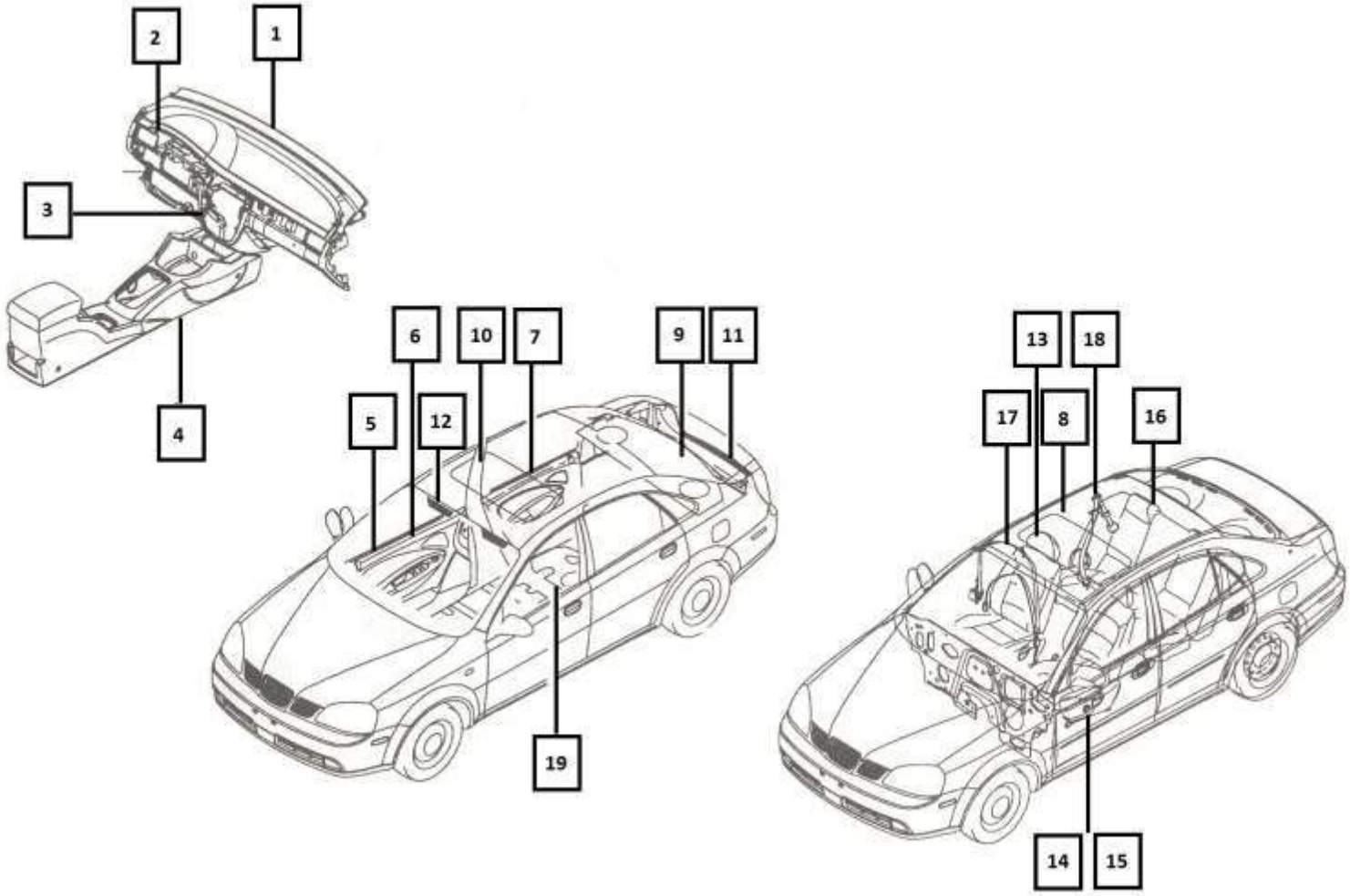

8 ГРУППА

8110 ВОЗДУХОВОДЫ

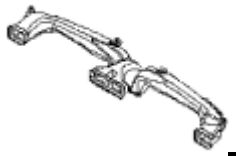

1

8212 ОТОПИТЕЛЬ

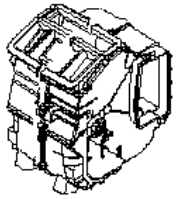

2

8221 ВЕНТИЛЯТОР И ИСПАРИТЕЛЬ

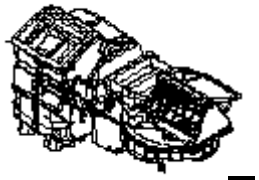

3

8310 РАДИАТОР КОНДИЦИОНЕРА

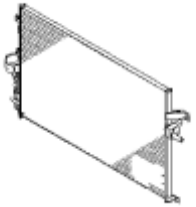

4

8320 КОМПРЕССОР

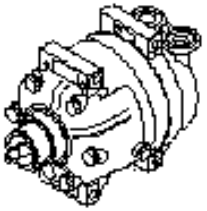

5

8331 КРЕПЛЕНИЕ КОМПРЕССОРА

6

8340 ТРУБОПРОВОДНАЯ СИСТЕМА КОНДИЦИОНЕРА

7

8350 УПРАВЛЕНИЕ КЛИМАТОМ САЛОНА

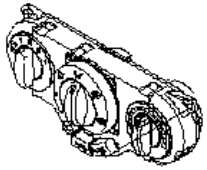

8

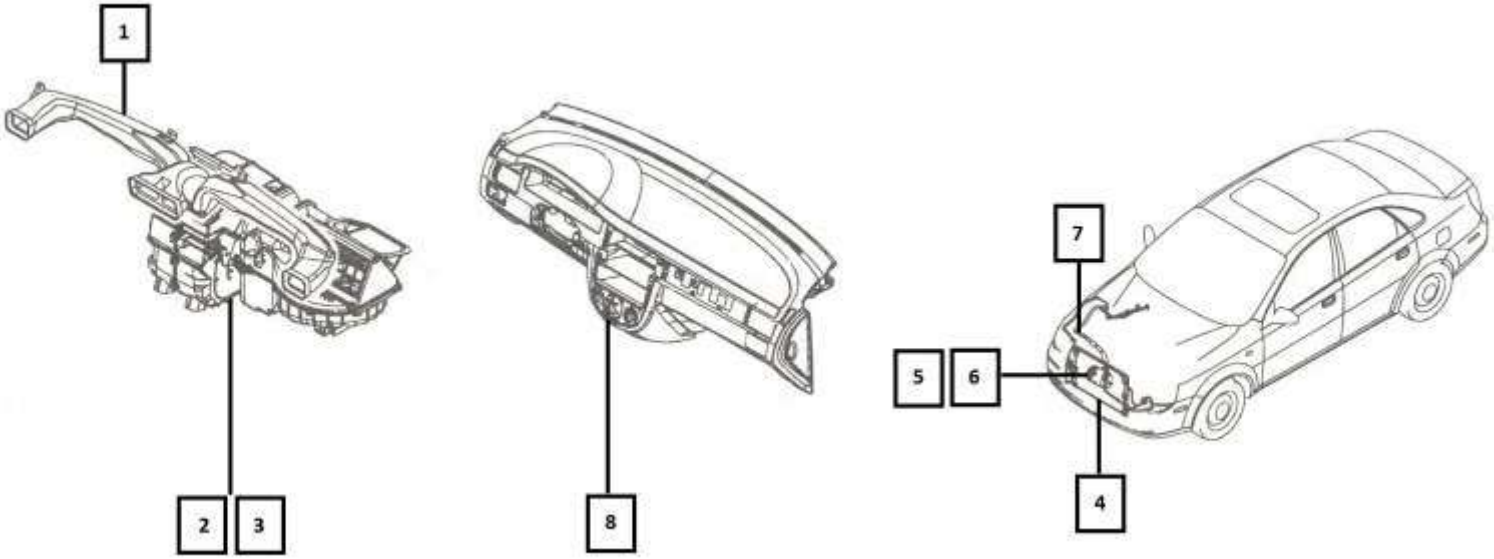

9 ГРУППА

9110 ИНСТРУМЕНТ

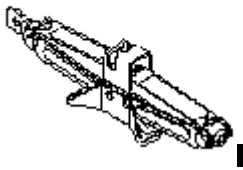

1

9120 ЭКСПЛУАТАЦИОННЫЕ МАТЕРИАЛЫ

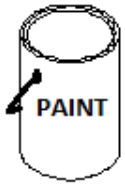

2

9250 ЭЛЕКТРИЧЕСКИЙ ЛЮК

3

9260 КРЕПЛЕНИЕ ЛЮКА

4

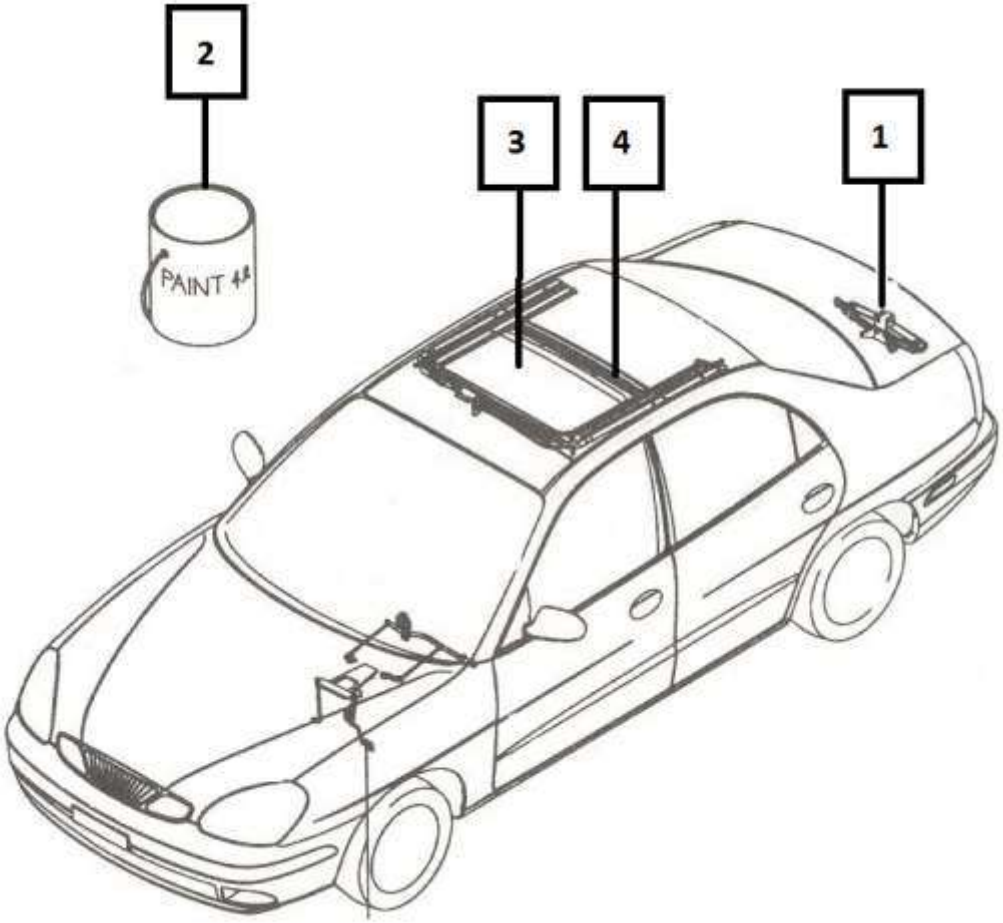

II. МОДЕЛИ И ОПЦИИ КОМПЛЕКТАЦИИ

1. МОДЕЛЬ: CHEVROLET / DEWOO - LACETTI / GENTRA

КУЗОВ		МОДЕЛЬ	ДВИГАТЕЛЬ	ТРАНСМИССИЯ
4-х дверный седан	I	SE	1.5 DOHC	МЕХАНИЧЕСКАЯ 5-ти СТУПЕНЧАТАЯ
	II	CDX	1.5 DOHC	АВТОМАТИЧЕСКАЯ 6-х СТУПЕНЧАТАЯ

* MPV - Multi Purpose Vohicle (Многофункциональный автомобиль)

ПРИМЕЧАНИЕ : Пожалуйста, внимательно прочтите главу "Объяснение композиции каталога", чтобы найти необходимую Вам деталь в графе "МОДЕЛЬ".

2.1. ОПЦИИ КОМПЛЕКТАЦИИ

КОД	ОПИСАНИЕ	МОДЕЛЬ	
		SE	**CDX**
MH9	АВТОМАТИЧЕСКАЯ КПП (6-SPEED)	O	O
RRK	ЛИТОЙ ДИСК,15 X 6		O
MXP	МЕХАНИЧЕСКАЯ КОРОБКА ПЕРЕДАЧ (5-SPEED)	B	B
JL9	АНТИБЛОКИРОВОЧНАЯ ТОРМОЗНАЯ СИСТЕМА	O	O
C60	КОНДИЦИОНЕР	O	O
C46	БЕЗ КОНДИЦИОНЕРА	B	B
CF5	ЛЮК СКЛАДНОЙ И РАЗДВИЖНОЙ		O
BMG	ОРНАМЕНТ ЭМБЛЕМЫ "DAEWOO"	S	S
Y9Y	ОРНАМЕНТ ЭМБЛЕМЫ "CHEVROLET"	S	S

O - ОПЦИЯ

B - БАЗОВАЯ КОМПЛЕКТАЦИЯ

S - СТАНДАРТНАЯ КОМПЛЕКТАЦИЯ

2-2. ОПЦИИ КОМПЛЕКТАЦИИ

КОД	ОПИСАНИЕ	МОДЕЛЬ		
		I	II	III
WGM	ЦВЕТ - МЕТАЛИК ПАНЕЛИ ИНСТРУМЕНТОВ	O	O	O
W6R	ОБЛИЦОВКА КОЖАНАЯ	.	O	B
XM3	ПОДНОС ПАССАЖИРСКОГО СИДЕНИЯ	B	B	O
AYT	ПОДГОЛОВНИК - РЕГУЛИРУЕМЫЙ И СКЛАДНОЙ	.	O	B
AP5	ПОДЛОКОТНИК С ПОДСТАКАННИКОМ	O	O	O
UR7	ЗАДНЯЯ ПЕПЕЛЬНИЦА	O	O	O
CNJ	ФУТЛЯР ДЛЯ ОЧКОВ (ПАССАЖИРСКАЯ СТОРОНА)	O	O	.
AJ8	БОКОВАЯ ПОДУШКА БЕЗОПАСНОСТИ	.	O	O
CAL	СИСТЕМА БЕЗОПАСНОСТИ (С СИРЕНОЙ)	O	O	.
UO7	ДВОЙНОЙ ЗВУКОВОЙ СИГНАЛ (ФАНФАРЫ)	O	O	O
DM4	ЗЕРКАЛО РЕГУЛИРУЕМОЕ И СКЛАДНОЕ	O	O	O
TCP	КРЮК ДЛЯ БУКСИРОВКИ	.	O	O
TU1	КРАСКА ТРЕХКОМПАНЕНТНАЯ	O	O	B
T96	ПРОТИВОТУМАННАЯ ФАРА	.	.	O
W8N	АУДИОСИСТЕМА 40Wx4, LOGIC/5-CDP/RDS	O	O	O
RC2	ДИСТАНЦИОННОЕ АУДИО УПРАВЛЕНИЕ	O	O	O
U93	ДИНАМИКИ (6 шт)	.	O	O
UX5	СТАНДАРТНЫЕ ДИНАМИКИ (8 шт)	O	O	O
CF6	ЛЮК СКЛАДНОЙ И РАЗДВИЖНОЙ	O	O	O
VH4	БРЫЗГОВИКИ, ПЕРЕДНИЕ + ЗАДНИЕ	.	O	O
PPF	ЗАЩИТНАЯ ПЛЕНКА	.	O	B

- O : ОПЦИЯ
- B : БАЗОВАЯ КОМПЛЕКТАЦИЯ
- . : НЕ ИСПОЛЬЗУЕТСЯ

III. ТАБЛИЦА ЦВЕТОВЫХ КОДОВ

При выборе цвета кузова, необходимо указать код цвета.

ЦВЕТ КУЗОВА		ЦВЕТ САЛОНА
КОД	НАИМЕНОВАНИЕ	82I
GAN	СЕРЕБРИСТЫЙ / SWICHBLADE SILVER	СЕРЫЙ
GNJ	ТЕМНО-СЕРЫЙ / ARTEMIS GRAY	
GAR	БЛЕДНО-ЧЕРНЫЙ / CARBON FLASH	
GAZ	БЕЛО-ДЫМЧАТЫЙ / SUMMIT WHITE	
GCW	СЕРО-ПЕРЛАМУТРОВЫЙ / MISTY LAKE	
G6J	МОЛОЧНЫЙ / SMOKE BEIGE	

IV. ОБЪЯСНЕНИЕ КОМПОЗИЦИИ КАТАЛОГА

① 4410 **ГИДРОПРИВОД СЦЕПЛЕНИЯ** ②
HYDRAULIC CLUTCH

№ ПОЗИЦИИ		КОД / К				NAME / НАИМЕНОВАНИЕ						КОД/Д
⑥ ВЗТ	Part No Номер детали	КПП	Mod year мод. год	MODEL МОДЕЛЬ SX	MODEL МОДЕЛЬ CDX	⑦ OPTOIN КОМПЛЕКТАЦИЯ	Л/П	КОЛ	VIN / DATE ПРИМЕЧАНИЕ FROM С	VIN / DATE ПРИМЕЧАНИЕ ТО ПО	⑫ REMARKS ПРИМЕЧАНИЕ	
	[01] ④	(P)ЦИЛИНДР ГЛАВНЫЙ ТОРМОЗНОЙ					⑨ *(A)CYLINDER-A-CLU MASTER* ③					⑬
	12345678			B	B	MXP&LHD&NU7/NT2	1			012344		
	12345679			B	B	MXP&LHD.			012345			
	⑤					⑧	⑩		⑪			

① **НОМЕР ГРУППЫ (узла или агрегата)**

Первая цифра указывает "ГЛАВНЫЙ НОМЕР ГРУППЫ" , а следующие 2 цифры показывают "НОМЕР ГРУППЫ".

② **НАИМЕНОВАНИЕ ГРУППЫ (узла или агрегата)**

Показывает наименование подгруппы внутри главной группы.

③ **НАИМЕНОВАНИЕ ДЕТАЛИ**

Наименование детали приводится на русском и английском языках.

(например)

(P).....Русский (A).....Английский

④ **НОМЕР ПОЗИЦИИ**

Номер позиции соответствует номеру позиции детали на иллюстрации.

⑤ **НОМЕР ДЕТАЛИ**

Собственный номер присвоен каждой детали.
Детали, имеющие в своем номере буквы "N/S" не поставляются не в комплекте.
Однако, такие детали могут входить в сборку либо в комплект. В этом случае номер сборки или комплекта заключается в круглые скобки рядом с "N/S".

⑥ **ВЗТ (ВЗАИМОЗАМЕНЯЕМОСТЬ)**

В случае, когда какой-нибудь номер детали изменился вследствии модернизации узла или агрегата, в этой колонке указывается взаимозаменяемость между двумя номерами деталей.

■ Коды взаимозаменяемости

Y : Старая и новая детали взаимозаменяемы.
N : Старая и новая детали не взаимозаменяемы.
O : Новая деталь может быть использована вместо старой, но не наоборот.

⑦ **МОДЕЛЬ**

В этой графе указывается код дополнительного оборудования.

■ Модельный год
- 2014 : модельноый год автомобиля

■ КПП (Коробка передач)
- M : Механическая КП
- A : Автоматическая КП

■ МОДЕЛЬ
- SX
- CDX

"МОДЕЛЬ" графа, в которой также указывается уровень применяемой отделки.
S : Стандартное оборудование.
O : Оборудование на заказ.
A : Применение оборудования по специальной комплектации в соответствии с требованиями региона эксплуатации.
- : Не применяется.
B : Базовая комплектация

⑧ **КОМПЛЕКТАЦИЯ**

В этой графе указывается комплектация автомобиля, см "ТАБЛИЦА КОДОВ КОМПЛЕКТАЦИИ".
например)

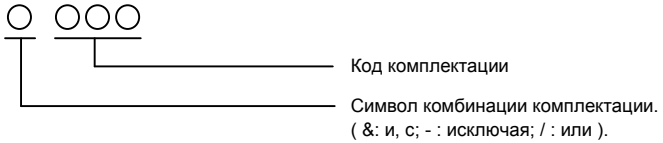

⑨ **Л / П (ЛЕВЫЙ / ПРАВЫЙ)**

Эта графа указывает месторасположение деталей.

L : Левая
R : Правая

⑩ **КОЛ (КОЛИЧЕСТВО)**

Эта графа указывает количество деталей, необходимое для каждой группы.
Это количество указывается цифрами или символами, как показано ниже:
A : по потребности.

⑪ **ПРИМЕНЕНИЕ (Период эксплуатации)**

Эта графа указывает дату или номер кузова,с каторой начинается переиод эксплуатации детали. Это показано указанием года,месяца, даты начала или окончание периода эксплуатации детали SOP Closed или указывает 6 цифр в серийном номере каждого автомобиля.

⑫ **ПРИМЕЧАНИЕ**

В этой графе приводится дополнительная или справочная информация о деталях, такая как, спецификация, использование, тип, регион эксплуатации деталей.

⑬ **КОД/Д (КОД ДЕТАЛИ)**

Эта графа показывает специальный код детали, который обозначается двумя значками.
Код поможет Вам легко распознать детали, однако, не всегда детали имеют идентификационный код.

V. ИДЕНТИФИКАЦИОННЫЙ НОМЕР АВТОМОБИЛЯ

X W B 5 V 3 1 B D D A 000001

Регион
X:Азия

Государство
W:Узбекистан

Производитель
B:ЗАО "ДжиЭмУзбекистан"

Тип автомобиля
5:Пассажирский, с поперечным расположением двигателя, передний привод

Код двигателя
M:DOHC 1.8 MPFI
K:DOHC 1.6 MPFI
V:DOHC 1.5 MPFI

Код типа кузова
: 4-х дверный седан
: 5-дверный хеттчбек

1 : Первая модель

Порядковый номер начиная с '000001'

Сборочный завод
A : Асака

Год производства
C: 2012
D: 2013
E: 2014
F: 2015
G: 2016
H: 2017

Трансмиссия
D : Механическая
V : Автоматическая

Тип модели:
A :Этилированный
B :Неэтилорованный (Евро 2)
C :Неэтилорованный (Евро 3)
E :Неэтилорованный (Евро 4)
9 :Неэтилорованный (Евро 5)

МЕСТОРАПОЛОЖЕНИЕ ИДЕНТИФИКАЦИОННОГО НОМЕРА АВТОМОБИЛЯ

GM Uzbekistan

UZ.SMT.09.SMT.100	
Uz-DAEWOO	GENTRA
XWB 5 V 3 1 B D E A 0 0 0 0 0 1	
ДВИГАТЕЛЯ	B15D2
Год выпуска	2013
1695	кг
2795	кг
920	кг
845	кг

1 ДВИГАТЕЛЬ

1111 ДВИГАТЕЛЬ В СБОРЕ (B15D)

1130 РЕМЕНЬ

1220 БЛОК ЦИЛИНДРОВ И КРИВОШИПНО-ШАТУННЫЙ МЕХАНИЗМ (B15D)

1230 ПОДДОН И МАСЛЯННЫЙ НАСОС (B15D)

1311 ГОЛОВКА БЛОКА ЦИЛИНДРОВ (B15D)

1331 ПЕРЕДНЯЯ КРЫШКА И СИСТЕМА ОХЛАДЖДЕНИЯ (B15D)

1341 ДАТЧИК ПОЛОЖЕНИЯ РАСПРЕДВАЛА, ЗАЖИГАНИЯ (B15D)

1411 КОЛЛЕКТОР И СОПРЯЖЕННЫЕ ДЕТАЛИ ТОПЛИВНОЙ СИСТЕМЫ (B15D)

1413 МАГИСТРАЛЬ ТОПЛИВНЫХ ФОРСУНОК (B15D)

1511 КРЕПЛЕНИЕ ДВИГАТЕЛЯ И КОРОБКИ ПЕРЕДАЧ

1610 КРЕПЛЕНИЕ ДВИГАТЕЛЯ К КОРОБКЕ ПЕРЕДАЧ (A/T)

1761 КРЕПЛЕНИЕ СТАРТЕРА

ДВИГАТЕЛЬ В СБОРЕ (B15D)

1111 *ENGINE UNIT (B15D)*

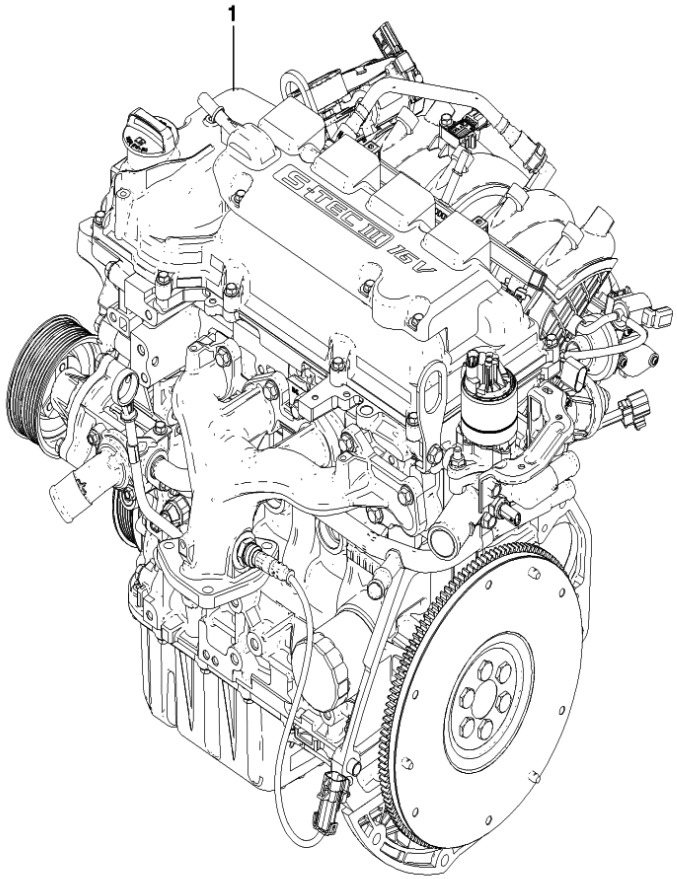

ВЗТ	№ ПОЗИЦИИ Part No Номер детали	КОД / К КПП	ДВГ	Model Year Мод. год	MODEL МОДЕЛЬ SX	CDX	NAME / НАИМЕНОВАНИЕ OPTION КОМПЛЕКТАЦИЯ	Л/П	КОЛ	VIN / DATE ПРИМЕНЕНИЕ FROM С	TO ПО	REMARKS ПРИМЕЧАНИЕ	КОД/Д
	[01]	(P) ДВИГАТЕЛЬ В СБОРЕ 1.5 L (91 CID)					*(A) ENGINE ASM-1.5 L (91 CID)*						
	25187239	M		2014	B	B	&L2C&MXP&NU7.		1	500963		Localized	
	25187240	A		2014	O	O	&L2C&MH9&NU7.		1	SOP		Localized	
	25187241	M		2014	B	B	&L2C&MXP&NT2.		1	500055		Localized	
	25187242	A		2014	O	O	&L2C&MH9&NT2.		1	SOP		Localized	
	25189732	M		2014	O	O	&LM9&MXP&NT2.		1	SOP		Localized	

РАСПОЛОЖЕНИЕ ДЕТАЛЕЙ / POSITION OF A PART	КПП / TRANSAXSLE	КУЗОВ / BODY	МОДЕЛЬ / MODEL
L : ЛЕВОЕ РАСПОЛОЖЕНИЕ ДЕТАЛИ / LEFT HAND SIDE R : ПРАВОЕ РАСПОЛОЖЕНИЕ ДЕТАЛИ / RIGHT HAND SIDE	M : МЕХАНИЧЕСКАЯ / MANUAL A : АВТОМАТИЧЕСКАЯ / AUTOMATIC	4N : 4-Х ДВЕРНЫЙ NOTCHBACK	II : SX III : CDX

РЕМЕНЬ
1130 *BELT SYSTEM*

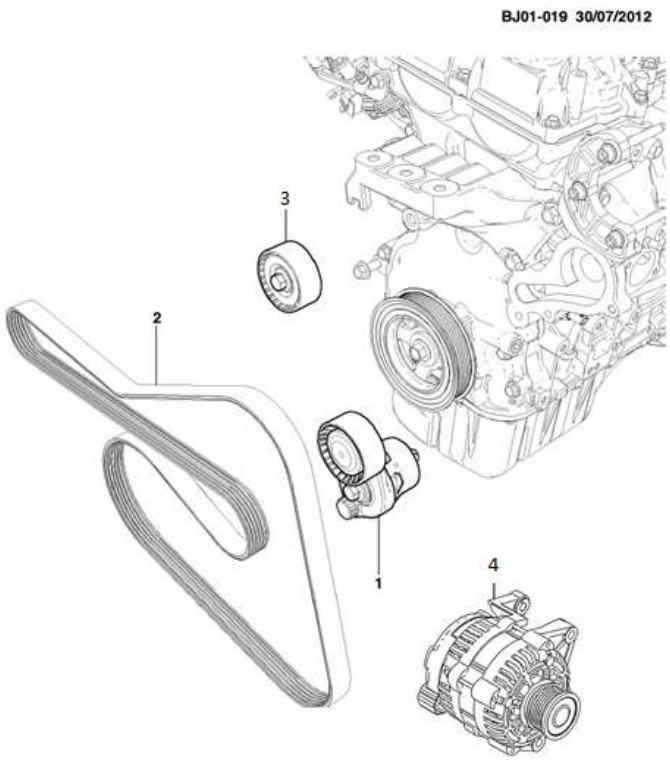

№ ПОЗИЦИИ / Part No Номер детали	КОД / К: КПП	ДВГ	Model Year Мод. год	MODEL МОДЕЛЬ SX	CDX	NAME / НАИМЕНОВАНИЕ: OPTION КОМПЛЕКТАЦИЯ	Л/П	КОЛ	VIN / DATE ПРИМЕНЕНИЕ FROM С	TO ПО	REMARKS ПРИМЕЧАНИЕ	КОД/Д
[01] 25183297	(P) НАТЯЖИТЕЛЬ РЕМНЯ		2014	S	S	&LM9/L2C.	(A) TENSIONER ASM-DRV BELT	1	500055		D55+/-5NM S50-60NM	
[02] 25183130	(P) РЕМЕНЬ ГЕНЕРАТОРА И КОМПРЕССОРА КОНДИЦИОНЕРА		2014	S	S	&LM9/L2C.	(A) BELT-GEN & A/C CMPR	1	500055			
[03] 25183296	(P) ШКИВ НАТЯЖНОГО РОЛИКА		2014	S	S	&LM9/L2C.	(A) PULLEY-BELT IDLER	1	500055		D40+/-5NM S35-45NM	
[04] 95076719	(P) ГЕНЕРАТОР		2014	S	S	&LM9/L2C&K60.	(A) GENERATOR ASM	1	500055			

РАСПОЛОЖЕНИЕ ДЕТАЛЕЙ / POSITION OF A PART	КПП / TRANSAXSLE	КУЗОВ / BODY	МОДЕЛЬ / MODEL
L : ЛЕВОЕ РАСПОЛОЖЕНИЕ ДЕТАЛИ / LEFT HAND SIDE R : ПРАВОЕ РАСПОЛОЖЕНИЕ ДЕТАЛИ / RIGHT HAND SIDE	M : МЕХАНИЧЕСКАЯ / MANUAL A : АВТОМАТИЧЕСКАЯ / AUTOMATIC	4N : 4-Х ДВЕРНЫЙ NOTCHBACK	II : SX III : CDX

1220 БЛОК ЦИЛИНДРОВ И КРИВОШИПНО-ШАТУННЫЙ МЕХАНИЗМ (B15D)

ENGINE BLOCK & CRANKSHAFT & PISTON (B15D)

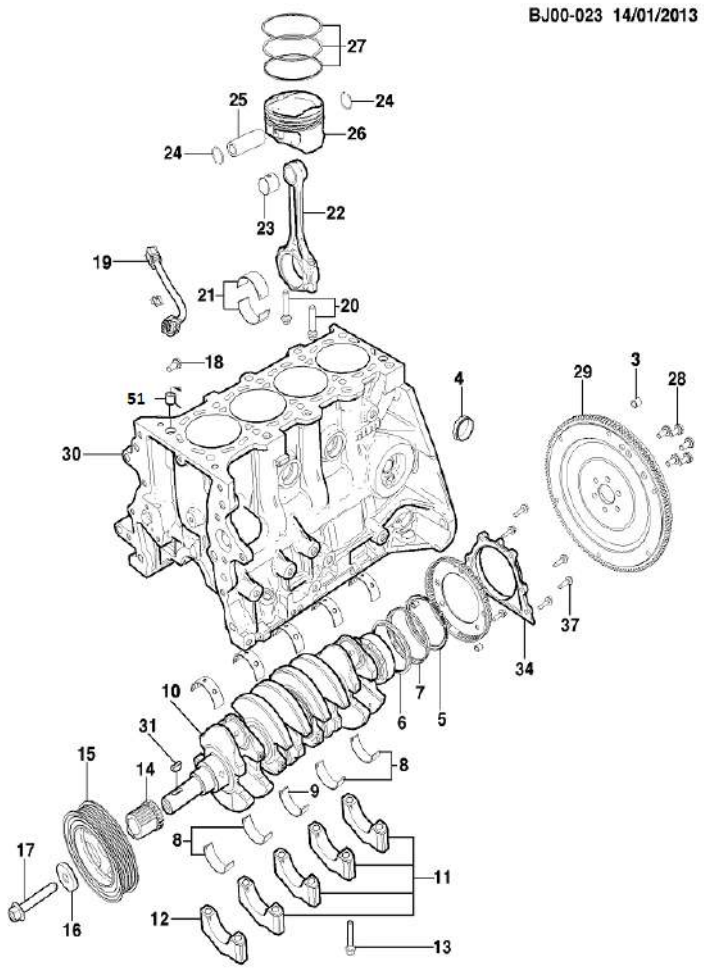

№ ПОЗИЦИИ Part No Номер детали	ВЗТ	КОД / К КПП	ДВГ	Model Year Мод. год	MODEL МОДЕЛЬ SX	CDX	NAME / НАИМЕНОВАНИЕ OPTION КОМПЛЕКТАЦИЯ	Л/П	КОЛ	VIN / DATE ПРИМЕНЕНИЕ FROM С	TO ПО	REMARKS ПРИМЕЧАНИЕ	КОД/Д
[03] 96802618		(P) ЗАГЛУШКА, ОТВЕРСТИЯ		2014	S	S	&L2C/LM9&MH9/MXP&NU7/NT2.	(A) PLUG-ENG BLK CORE HOLE	4	500055			
[04] 94535689		(P) ПРОБКА		2014	S	S	&L2C/LM9&MH9/MXP&NU7/NT2.	(A) PLUG-ENG BLK OIL GAL	1	500055			
94535690				2014	S	S	&L2C/LM9&MH9/MXP&NU7/NT2.		3	500055			
[05] 25180973		(P) САЛЬНИК, КОЛЕНЧАТОГО ВАЛА		2014	S	S	&L2C/LM9&MH9/MXP&NU7/NT2.	(A) SEAL ASM-CR/SHF RR OIL	1	500055			
[06] 96830683		(P) УПЛОТНИТЕЛЬ КОЛЕНЧАТОГО ВАЛА		2014	S	S	&L2C/LM9&MXP/MH9&NU7/NT2..	(A) SEAL-CR/SHF RR OIL	1	500055			
[07] 25181550		(P) КОЛЬЦО, ДАТЧИКА ПОЛОЖЕНИЯ КОЛЕНВАЛА		2014	S	S	&L2C/LM9&MH9/MXP&NU7/NT2.	(A) RING-CR/SHF POSN SEN RELUCTOR	1	500055			
[08] 25188593		(P) ВКЛАДЫШ КОРЕННОЙ		2014	S	S	&L2C/LM9&MH9/MXP&NU7/NT2.	(A) BEARING KIT-CR/SHF	5	500055		FOR SERVICE KIT=25188593	
[09] 25182263		(P) ВКЛАДЫШ КОРЕННОЙ ОПОРНЫЙ		2014	S	S	&L2C/LM9&MH9/MXP&NU7/NT2.	(A) BEARING-CR/SHF THR UPR	2	500055			
[10] 25180990		(P) КОЛЕНЧАТЫЙ ВАЛ В СБОРЕ		2014	S	S	&L2C/LM9&MH9/MXP&NT2/NU7.	(A) CRANKSHAFT ASM	1	500055		Localized	
[11] N/S		(P) КРЫШКИ КОРЕННЫЕ КОЛЕНЧАТОГО ВАЛА		2014	S	S		(A) CAP,CR/SHF #1 BRG	4	500055			
[12] N/S		(P) КРЫШКА КОРЕННАЯ КОЛЕНЧАТОГО ВАЛА		2014	S	S		(A) CAP,CR/SHF #3 BRG	1	500055			
[13] 94580093		(P) БОЛТ		2014	S	S	&L2C/LM9&MH9/MXP&NT2/NU7.	(A) BOLT/SCREW-CR/SHF BRG CAP	10	500055			
[14] 96985322		(P) ЗВЁЗДОЧКА КОЛЕНЧАТОГО ВАЛА		2014	S	S	&L2C/LM9&MH9/MXP&NT2/NU7.	(A) SPROCKET-CR/SHF	1	500055			
[15] 25185964		(P) ШКИВ КОЛЕНЧАТОГО ВАЛА		2014	S	S	&L2C/LM9&MH9/MXP&NT2/NU7.	(A) PULLEY-CR/SHF	1	500055			
[16] 25190490		(P) ШАЙБА		2014	S	S	&L2C/LM9&MH9/MXP&NT2/NU7.	(A) WASHER-CR/SHF PUL	1	500055			
[17] 94502071		(P) БОЛТ		2014	S	S	&L2C/LM9&MH9/MXP&NT2/NU7.	(A) BOLT/SCREW-CR/SHF PUL	1	500055			
[18] 15157546		(P) БОЛТ		2014	S	S	&L2C/LM9&MH9/MXP&NU7/NT2.	(A) BOLT/SCREW-KNOCK SEN	1	500055			
[19] 94760728		(P) ЖГУТ ЭЛЕКТРОПРОВОДА, ДАТЧИКА ДЕТОНАЦИИ		2014	S	S	&L2C/LM9&MH9/MXP&NT2/NU7.	(A) HARNESS ASM-KNOCK SEN WRG	1	500055		Localized	

РАСПОЛОЖЕНИЕ ДЕТАЛЕЙ / POSITION OF A PART	КПП / TRANSAXSLE	КУЗОВ / BODY	МОДЕЛЬ / MODEL
L : ЛЕВОЕ РАСПОЛОЖЕНИЕ ДЕТАЛИ / LEFT HAND SIDE R : ПРАВОЕ РАСПОЛОЖЕНИЕ ДЕТАЛИ / RIGHT HAND SIDE	M : МЕХАНИЧЕСКАЯ / MANUAL A : АВТОМАТИЧЕСКАЯ / AUTOMATIC	4N : 4-Х ДВЕРНЫЙ NOTCHBACK	II : SX III : CDX

1220 БЛОК ЦИЛИНДРОВ И КРИВОШИПНО-ШАТУННЫЙ МЕХАНИЗМ (B15D)

ENGINE BLOCK & CRANKSHAFT & PISTON (B15D)

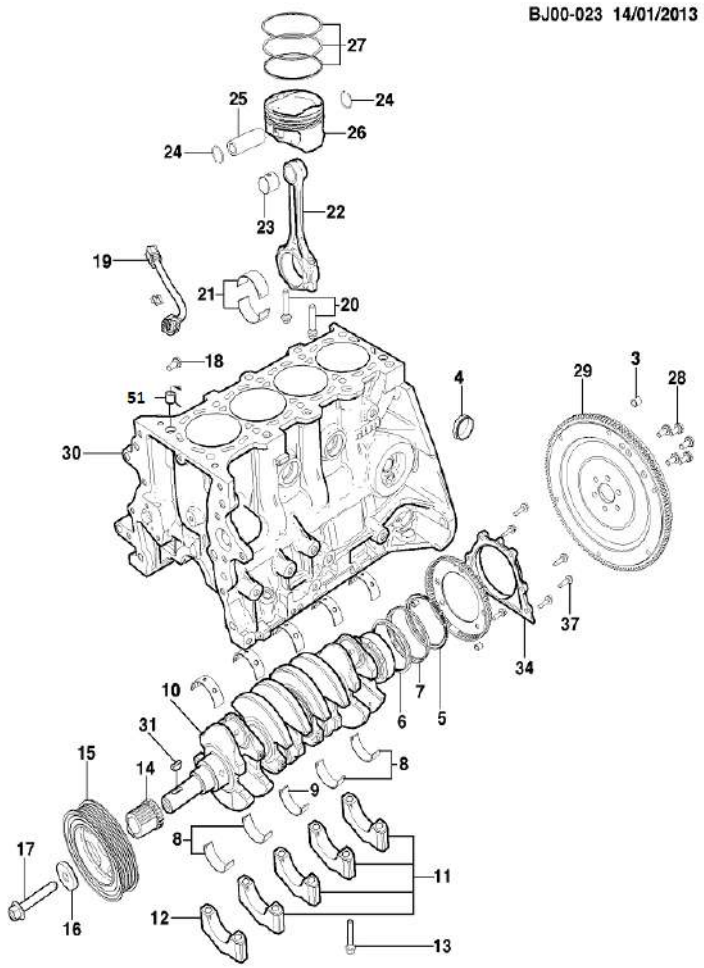

№ ПОЗИЦИИ Part No Номер детали	ВЗТ	КОД / К КПП	ДВГ	Model Year Мод. год	MODEL МОДЕЛЬ SX	CDX	NAME / НАИМЕНОВАНИЕ OPTION КОМПЛЕКТАЦИЯ	Л/П	КОЛ	VIN / DATE ПРИМЕНЕНИЕ FROM С	TO ПО	REMARKS ПРИМЕЧАНИЕ	КОД/Д
[20] 96864000		(P) БОЛТ		2014	S	S	&L2C/LM9&MH9/MXP&NT2/NU7.	(A) BOLT/SCREW-CONN ROD	2	500055			
[21] 25180984		(P) ВКЛАДЫШ ШАТУННЫЙ КОМПЛЕКТ		2014	S	S	&L2C/LM9&MH9/MXP&NT2/NU7.	(A) BEARING-CONN ROD	8	500055			
[22] 25187599		(P) ШАТУН		2014	S	S	&L2C/LM9&MH9/MXP&NT2/NU7.	(A) ROD ASM-CONN	4	500055			
[23] N/S		(P) ВТУЛКА ШАТУНА		2014	S	S		(A) BUSHING,CONN ROD	1	500055			
[24] 96830652		(P) ФИКСАТОР, ПОРШНЕВОГО ПАЛЬЦА		2014	S	S	&L2C/LM9&MH9/MXP&NT2/NU7.	(A) RETAINER-PSTN PIN	1	500055			
[25] 96830685		(P) ПОРШНЕВОЙ ПАЛЕЦ		2014	S	S	&L2C/LM9&MH9/MXP&NT2/NU7.	(A) PIN-PSTN	4	500055			
[26] 25185027		(P) ПОРШЕНЬ	M	2014	O	O	&LM9&MXP&NT2.	(A) PISTON ASM	4	SOP			
25190026				2014	B	B	&L2C.		4	500055			
[27] 25190067		(P) КОЛЬЦА ПОРШНЕВЫЕ В КОМПЛЕКТЕ		2014	B	B	&L2C	(A) RING KIT-PSTN	1	500055		SERVICE KIT 25190067	
[28] 94500811		(P) БОЛТ		2014	S	S	&L2C/LM9&MH9/MXP&NT2/NU7.	(A) BOLT/SCREW-FLYWHL	6	500055			
[29] 25187243		(P) МАХОВИК В СБОРЕ	M	2014	B	B	&L2C/LM9&MXP&NT2/NU7.	(A) FLYWHEEL ASM	1	500963			
[30] 25183589		(P) БЛОК ЦИЛИНДРОВ В СБОРЕ, ДВИГАТЕЛЯ		2014	S	S	&L2C/LM9&MH9/MXP&NT2/NU7.	(A) BLOCK ASM-ENG	1	500055		Localized	
[31] 94535167		(P) ШПОНКА КОЛЕНВАЛА		2014	S	S	&L2C/LM9&MH9/MXP&NT2/NU7.	(A) KEY-CR/SHF GR	1	500055			
[32] 94535937		(P) ПАЛЕЦ УСТАНОВОЧНЫЙ		2014	S	S	&L2C/LM9&MH9/MXP&NT2/NU7.	(A) PIN-CR/SHF RR OIL SEAL HSG LOC	2	500055			
[37] 11588713		(P) БОЛТ		2014	S	S	&L2C/LM9&MH9/MXP&NT2/NU7.	(A) BOLT/SCREW-CR/SHF RR OIL SEAL HSG	6	500055			
94501910				2014	S	S	&L2C/LM9&MH9/MXP&NT2/NU7.		3	500055			
[51] 94535940		(P) ПАЛЕЦ, УСТАНОВОЧНЫЙ ГОЛОВКИ ЦИЛИНДРОВ		2014	S	S	&L2C/LM9&MH9/MXP&NT2/NU7.	(A) PIN-CYL HD LOC	2	500055			

РАСПОЛОЖЕНИЕ ДЕТАЛЕЙ / POSITION OF A PART	КПП / TRANSAXSLE	КУЗОВ / BODY	МОДЕЛЬ / MODEL
L : ЛЕВОЕ РАСПОЛОЖЕНИЕ ДЕТАЛИ / LEFT HAND SIDE R : ПРАВОЕ РАСПОЛОЖЕНИЕ ДЕТАЛИ / RIGHT HAND SIDE	M : МЕХАНИЧЕСКАЯ / MANUAL A : АВТОМАТИЧЕСКАЯ / AUTOMATIC	4N : 4-Х ДВЕРНЫЙ NOTCHBACK	II : SX III : CDX

ПОДДОН И МАСЛЯННЫЙ НАСОС (B15D)

1230 *OIL PAN&PUMP (B15D)*

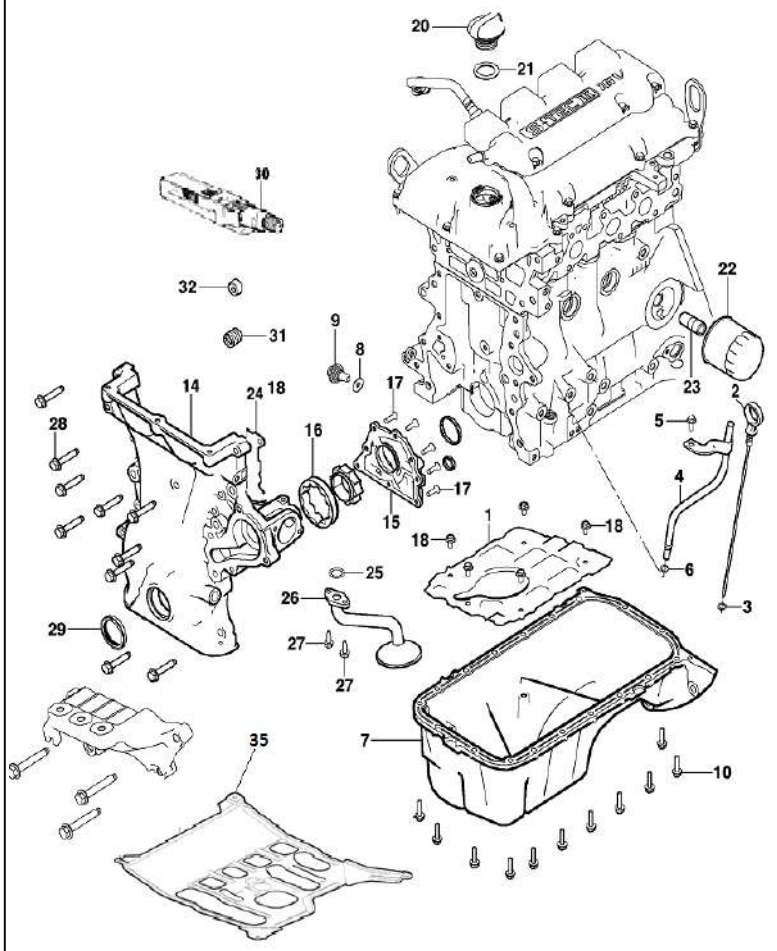

№ ПОЗИЦИИ Part No Номер детали	КОД / К КПП	ДВГ	Model Year Мод. год	MODEL МОДЕЛЬ SX	CDX	NAME / НАИМЕНОВАНИЕ OPTION КОМПЛЕКТАЦИЯ	Л/П	КОЛ	VIN / DATE ПРИМЕНЕНИЕ FROM С	TO ПО	REMARKS ПРИМЕЧАНИЕ	КОД/Д
[01]	(P) ОТРАЖАТЕЛЬ, МАСЛЯНОГО ПОДДОНА						*(A) BAFFLE,OIL PAN*					
N/S			2014	S	S			1	500055			
[02]	(P) ЩУП, МАСЛЯНЫЙ (С ИНДИКАТОРНОЙ ТРУБКОЙ)						*(A) INDICATOR ASM-OIL LVL (W/ IND TUBE)*					
25182369			2014	S	S	&L2C/LM9&MH9/MXP&NT2/NU7.		1	500055			
25182370			2014	S	S	&L2C/LM9&MH9/MXP&NT2/NU7.		1	500055			
[03]	(P) САЛЬНИК, МАСЛЯНОГО ЩУПА (О-КОЛЬЦО)						*(A) SEAL-OIL LVL IND (O RING)*					
24504031			2014	S	S	&L2C/LM9&MH9/MXP&NT2/NU7.		2	500055			
[04]	(P) НАПРАВЛЯЮЩАЯ ТРУБКА, МАСЛЯНОГО ЩУПА						*(A) TUBE ASM-OIL LVL IND*					
25182372			2014	S	S	&L2C/LM9&MH9/MXP&NT2/NU7.		1	500055			
[05]	(P) БОЛТ						*(A) BOLT/SCREW-OIL LVL IND TUBE BRKT*					
11588711			2014	S	S	&L2C/LM9&MH9/MXP&NT2/NU7.		1	500055			
[06]	(P) САЛЬНИК (О-КОЛЬЦО)						*(A) SEAL-OIL LVL IND TUBE (O RING)*					
25182375			2014	S	S	&L2C/LM9&MH9/MXP&NT2/NU7.		1	500055			
[07]	(P) ПОДДОН МАСЛЕНЫЙ						*(A) PAN ASM-OIL*					
25186179	M		2014	O	O	&LM9&MXP&NT2.		1	SOP			
25190359			2014	B	B	&L2C.		1	500055			
[08]	(P) УПЛОТНИТЕЛЬНОЕ КОЛЬЦО ПРОБКИ СЛИВА МАСЛА						*(A) SEAL-OIL PAN DRN PLUG*					
12616850			2014	O	O	&L2C/LM9&MH9/MXP&NT2/NU7.		1	500055			
[09]	(P) ПРОБКА ДРЕНАЖНАЯ						*(A) PLUG-OIL PAN DRN*					
11562588			2014	S	S	&L2C/LM9&MH9/MXP&NT2/NU7.		1	500055			
[10]	(P) БОЛТ						*(A) BOLT/SCREW-OIL PAN*					
11588713			2014	S	S	&L2C/LM9&MH9/MXP&NT2/NU7.		18	500055			
[11]	(P) ЗАГЛУШКА РЕДУКЦИОННОГО КЛАПАНА						*(A) PLUG-OIL PRESS RLF VLV BORE*					
96994943			2014	S	S	&L2C/LM9&MH9/MXP&NT2/NU7.		1	500055			
[12]	(P) КЛАПАН, РЕДУКЦИОННЫЙ						*(A) VALVE-OIL PRESS RLF*					
96994974			2014	S	S	&L2C/LM9&MH9/MXP&NT2/NU7.		1	500055			
[13]	(P) ПРУЖИНА,РЕДУКЦИОННОГО КЛАПАНА ДАВЛЕНИЯ МАСЛА						*(A) SPRING-OIL PRESS RLF VLV*					
94580164			2014	S	S	&L2C/LM9&MH9/MXP&NT2/NU7.		1	500055			
[14]	(P) КРЫШКА В СБОРЕ, ДВИГАТЕЛЯ ПЕРЕДНЯЯ						*(A) COVER ASM-ENG FRT (W/ O/PMP)*					
25185527			2014	S	S	&L2C/LM9&MH9/MXP&NT2/NU7.		1	500055			
[15]	(P) КРЫШКА МАСЛЯНОГО НАСОСА						*(A) COVER-O/PMP*					
96830697			2014	S	S	&L2C/LM9&MH9/MXP&NT2/NU7.		1	500055			
[16]	(P) ШЕСТЕРНЯ, ПРИВОДА МАСЛЯНОГО НАСОСА						*(A) GEAR-O/PMP DRV*					
96850435			2014	S	S	&L2C/LM9&MH9/MXP&NT2/NU7.		1	500055			
[17]	(P) БОЛТ						*(A) BOLT/SCREW-O/PMP CVR*					
94520094			2014	S	S	&L2C/LM9&MH9/MXP&NT2/NU7.		8	500055			

РАСПОЛОЖЕНИЕ ДЕТАЛЕЙ / POSITION OF A PART	КПП / TRANSAXSLE	КУЗОВ / BODY	МОДЕЛЬ / MODEL
L : ЛЕВОЕ РАСПОЛОЖЕНИЕ ДЕТАЛИ / LEFT HAND SIDE R : ПРАВОЕ РАСПОЛОЖЕНИЕ ДЕТАЛИ / RIGHT HAND SIDE	M : МЕХАНИЧЕСКАЯ / MANUAL A : АВТОМАТИЧЕСКАЯ / AUTOMATIC	4N : 4-Х ДВЕРНЫЙ NOTCHBACK	II : SX III : CDX

ПОДДОН И МАСЛЯННЫЙ НАСОС (B15D)

1230 *OIL PAN&PUMP (B15D)*

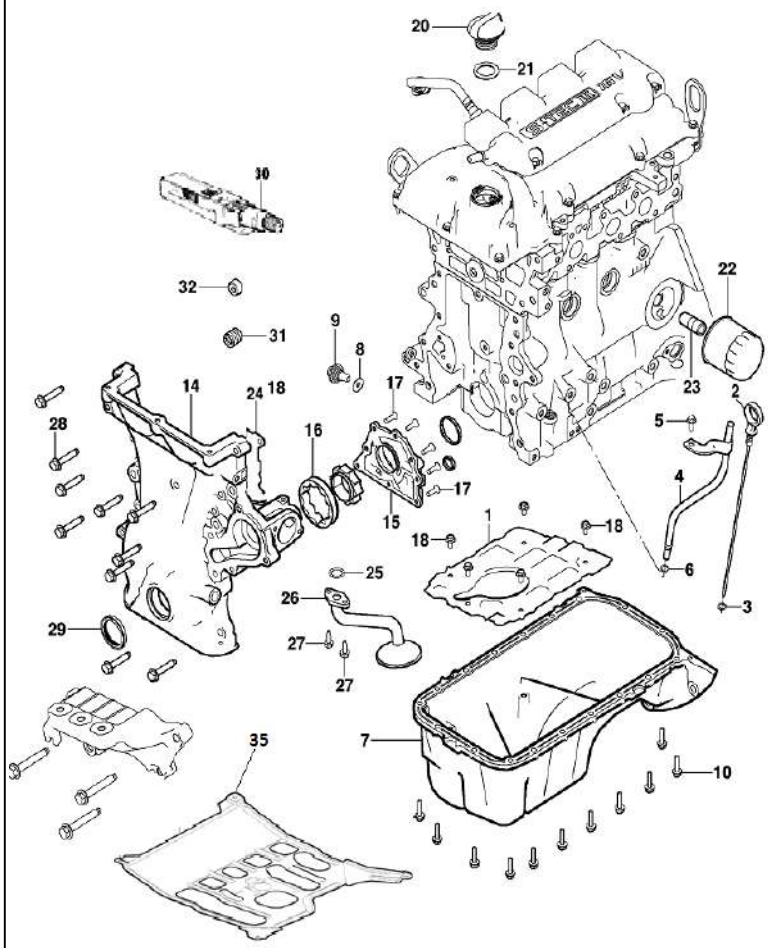

№ ПОЗИЦИИ Part No Номер детали	КОД / К КПП	ДВГ	Model Year Мод. год	MODEL МОДЕЛЬ SX	CDX	NAME / НАИМЕНОВАНИЕ OPTION КОМПЛЕКТАЦИЯ	Л/П	КОЛ	VIN / DATE ПРИМЕНЕНИЕ FROM С	TO ПО	REMARKS ПРИМЕЧАНИЕ	КОД/Д
[18] 11588713	(P) БОЛТ		2014	S	S	&L2C/LM9&MH9/MXP&NT2/NU7.	(A) BOLT,OIL PAN	18	500055			
[19] 11519133	(P) БОЛТ		2014	S	S	&L2C/LM9&MH9/MXP&NT2/NU7.	(A) BOLT/SCREW-OIL PAN BFL	5	500055			
[20] 25183786	(P) КРЫШКА МАСЛОЗАЛИВНОЙ ГОРЛОВИНЫ		2014	S	S	&L2C/LM9&MH9/MXP&NT2/NU7.	(A) CAP ASM-OIL FIL	1	500055			
[21] 12632361	(P) ПРОКЛАДКА, КРЫШКИ МАСЛОЗАЛИВНОЙ ГОРЛОВИНЫ (О-КОЛЬЦО)		2014	S	S	&L2C/LM9&MH9/MXP&NT2/NU7.	(A) SEAL-OIL FIL CAP (O RING)	1	500055			
[22] 96985730	(P) ФИЛЬТР МАСЛЯНЫЙ		2014	S	S	&L2C/LM9&MH9/MXP&NT2/NU7.	(A) FILTER ASM-OIL	1	500055			
[23] 96808827	(P) ШТУЦЕР, МАСЛЯНОГО ФИЛЬТРА		2014	S	S	&L2C/LM9&MH9/MXP&NT2/NU7.	(A) ADAPTER-OIL FLTR	1	500055			
[24] 96850437	(P) ПРОКЛАДКА, КОРПУСА МАСЛЯНОГО НАСОСА		2014	S	S	&L2C/LM9&MH9/MXP&NT2/NU7.	(A) GASKET-O/PMP HSG	1	500055			
96994926			2014	S	S	&L2C/LM9&MH9/MXP&NT2/NU7.		1	500055			
[25] 94536110	(P) УПЛОТНИТЕЛЬ ВСАСЫВАЮЩЕЙ ТРУБКИ МАСЛЯННОГО НАСОСА		2014	S	S	&L2C/LM9&MH9/MXP&NT2/NU7.	(A) SEAL-O/PMP SUC PIPE (O RING)	1	500055			
[26] 96830706	(P) МАСЛОПРИЕМНАЯ ТРУБКА		2014	S	S	&L2C/LM9&MH9/MXP&NT2/NU7.	(A) PIPE ASM-O/PMP SUC	1	500055			
[27] 11589299	(P) БОЛТ		2014	S	S	&L2C/LM9&MH9/MXP&NT2/NU7.	(A) BOLT/SCREW-O/PMP SUC PIPE	2	500055			
[28] 11588727	(P) БОЛТ		2014	S	S	&L2C/LM9&MH9/MXP&NT2/NU7.	(A) BOLT/SCREW-ENG FRT CVR	12	500055			
[29] 96980206	(P) САЛЬНИК КОЛЕНЧАТОГО ВАЛА ПЕРЕДНИЙ		2014	S	S	&L2C/LM9&MH9/MXP&NT2/NU7.	(A) SEAL-ENG FRT CVR	1	500055			
[30] 12378521	(P) ГЕРМЕТИК		2014	S	S	&L2C/LM9&MH9/MXP&NT2/NU7.	(A) SEALER-OIL PAN	AR	500055			
[31] 11503302	(P) ВСТАВНАЯ РЕЗЬБА СЛИВНОЙ ПРОБКИ МАСЛЯНОГО ПОДДОНА		2014	S	S	&L2C/LM9&MH9/MXP&NT2/NU7.	(A) INSERT-OIL PAN DRN PLUG THD	1	500055			
[32] 94535691	(P) ПРОБКА РЕДУКЦИОННОГО КЛАПАНА		2014	S	S	&L2C/LM9&MH9/MXP&NT2/NU7.	(A) PLUG-O/PMP CVR BYPASS HOLE	1	500055			
[33] 94535943	(P) ПАЛЕЦ УСТАНОВОЧНЫЙ		2014	S	S	&L2C/LM9&MH9/MXP&NT2/NU7.	(A) PIN-OIL PAN LOC	2	500055			
[34] 94535283	(P) ВТУЛКА		2014	S	S	&L2C/LM9&MH9/MXP&NT2/NU7.	(A) PIN-ENG FRT CVR LOC	2	500055			

РАСПОЛОЖЕНИЕ ДЕТАЛЕЙ / POSITION OF A PART	КПП / TRANSAXSLE	КУЗОВ / BODY	МОДЕЛЬ / MODEL
L : ЛЕВОЕ РАСПОЛОЖЕНИЕ ДЕТАЛИ / LEFT HAND SIDE R : ПРАВОЕ РАСПОЛОЖЕНИЕ ДЕТАЛИ / RIGHT HAND SIDE	M : МЕХАНИЧЕСКАЯ / MANUAL A : АВТОМАТИЧЕСКАЯ / AUTOMATIC	4N : 4-Х ДВЕРНЫЙ NOTCHBACK	II : SX III : CDX

ПОДДОН И МАСЛЯННЫЙ НАСОС (B15D)

1230 *OIL PAN&PUMP (B15D)*

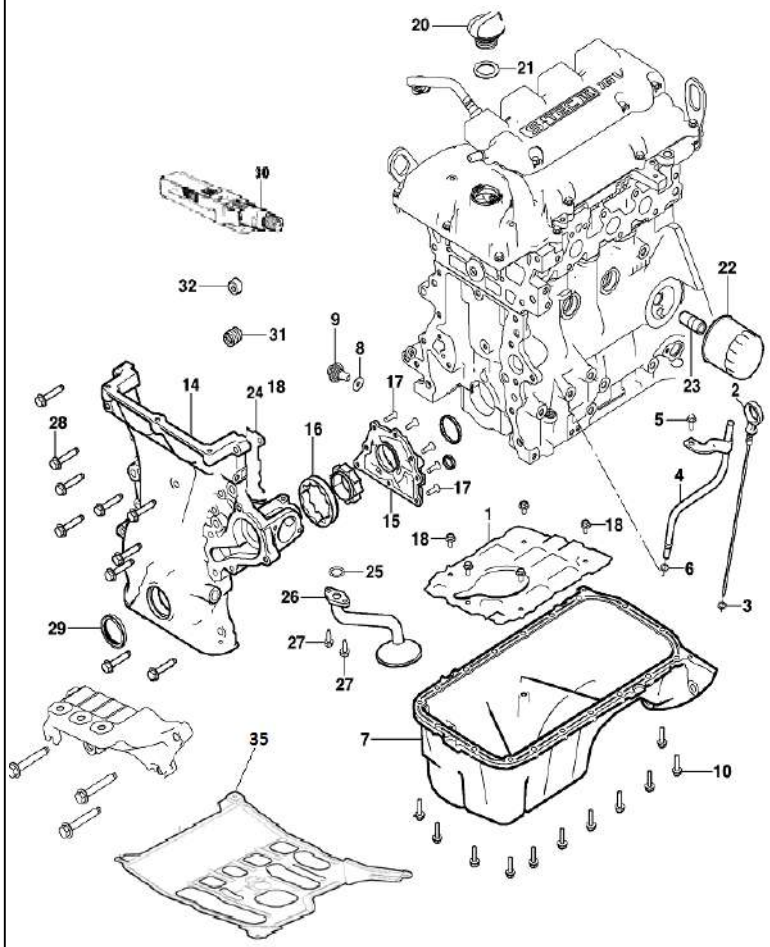

ВЗТ	№ ПОЗИЦИИ Part No Номер детали	КОД / К КПП	ДВГ	Model Year Мод. год	MODEL МОДЕЛЬ SX	CDX	NAME / НАИМЕНОВАНИЕ OPTION КОМПЛЕКТАЦИЯ	Л/П	КОЛ	VIN / DATE ПРИМЕНЕНИЕ FROM С	TO ПО	REMARKS ПРИМЕЧАНИЕ	КОД/Д
	[35]	(P) ЩИТОК, МАСЛЯНОГО ПОДДОНА					*(A) SHIELD-OIL PAN*						
	25186181			2014	S	S	&L2C/LM9&MH9/MXP&NT2/NU7.		1	500055			

РАСПОЛОЖЕНИЕ ДЕТАЛЕЙ / POSITION OF A PART	КПП / TRANSAXSLE	КУЗОВ / BODY	МОДЕЛЬ / MODEL
L : ЛЕВОЕ РАСПОЛОЖЕНИЕ ДЕТАЛИ / LEFT HAND SIDE R : ПРАВОЕ РАСПОЛОЖЕНИЕ ДЕТАЛИ / RIGHT HAND SIDE	M : МЕХАНИЧЕСКАЯ / MANUAL A : АВТОМАТИЧЕСКАЯ / AUTOMATIC	4N : 4-Х ДВЕРНЫЙ NOTCHBACK	II : SX III : CDX

ГОЛОВКА БЛОКА ЦИЛИНДРОВ (B15D)

1311 *CYLINDER HEAD (B15D)*

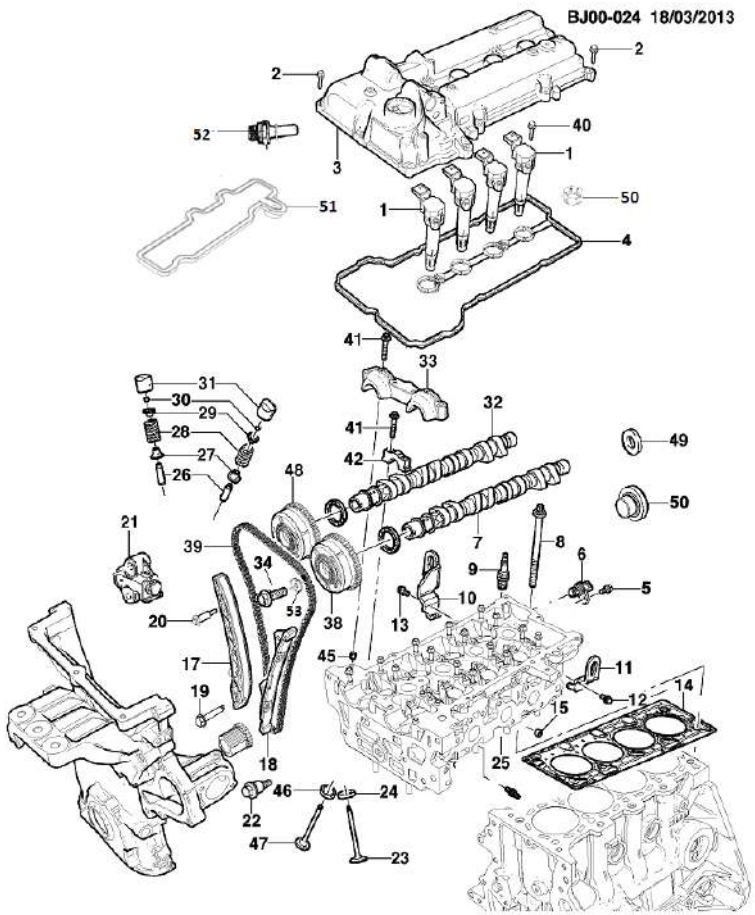

ВЗТ	№ ПОЗИЦИИ Part No Номер детали	КОД / К КПП	ДВГ	Model Year Мод. год	MODEL МОДЕЛЬ SX	CDX	NAME / НАИМЕНОВАНИЕ OPTION КОМПЛЕКТАЦИЯ	Л/П	КОЛ	VIN / DATE ПРИМЕНЕНИЕ FROM С	TO ПО	REMARKS ПРИМЕЧАНИЕ	КОД/Д
	[01] 96875090	(P) КАТУШКА ЗАЖИГАНИЯ В СБОРЕ		2014	S	S	&L2C/LM9&MH9/MXP&NT2/NU7.	(A) COIL ASM-IGN	4	500055			
	[02] 11588714	(P) БОЛТ		2014	S	S	&L2C/LM9&MH9/MXP&NT2/NU7.	(A) BOLT/SCREW-CM/SHF CVR	12	500055			
	11588718			2014	S	S	&L2C/LM9&MH9/MXP&NT2/NU7.		2	500055			
	[03] 25182505	(P) КРЫШКА В СБОРЕ, РАСПРЕДЕЛИТЕЛЬНОГО ВАЛА		2014	S	S	&L2C/LM9&MH9/MXP&NT2/NU7.	(A) COVER ASM-CM/SHF	1	500055			
	[04] 25182508	(P) ПРОКЛАДКА КРЫШКИ РАСПРЕДВАЛА		2014	S	S	&L2C/LM9&MH9/MXP&NT2/NU7.	(A) GASKET-CM/SHF CVR	1	500055			
	[05] 11588712	(P) БОЛТ		2014	S	S	&L2C/LM9&MH9/MXP&NT2/NU7.	(A) BOLT/SCREW-IGN COIL CVR	5	500055			
	[07] 25189709	(P) РАСПРЕДЕЛИТЕЛЬНЫЙ ВАЛ В СБОРЕ (ВЫПУСКНОЙ)		2014	S	S	&L2C/LM9&MH9/MXP&NT2/NU7.	(A) CAMSHAFT ASM-EXH	1	500055			
	[08] 96416362	(P) БОЛТ		2014	S	S	&L2C/LM9&MH9/MXP&NT2/NU7.	(A) BOLT/SCREW-CYL HD	10	500055			
	[09] 96990231	(P) СВЕЧА ЗАЖИГАНИЯ В СБОРЕ		2014	S	S	&L2C/LM9&MH9/MXP&NT2/NU7.	(A) SPARK PLUG ASM	4	500055			
	[10] 96878104	(P) КРОНШТЕЙН ДВИГАТЕЛЯ, ТРАНСПОРТИРОВОЧНЫЙ ЗАДНИЙ		2014	S	S	&L2C/LM9&MH9/MXP&NT2/NU7.	(A) BRACKET-ENG LIFT RR	1	500055			
	[11] 25184202	(P) КРОНШТЕЙН ДВИГАТЕЛЯ, ТРАНСПОРТИРОВОЧНЫЙ ПЕРЕДНИЙ		2014	S	S	&L2C/LM9&MH9/MXP&NT2/NU7.	(A) BRACKET-ENG LIFT FRT	1	500055			
	[12] 11515756	(P) БОЛТ		2014	S	S	&L2C/LM9&MH9/MXP&NT2/NU7.	(A) BOLT/SCREW-ENG LIFT FRT BRKT	1	500055			
	[13] 11515756	(P) БОЛТ		2014	S	S	&L2C/LM9&MH9/MXP&NT2/NU7.	(A) BOLT/SCREW-ENG LIFT RR BRKT	1	500055			
	[14] 96990185	(P) ПРОКЛАДКА, ГОЛОВКИ БЛОКА ЦИЛИНДРОВ		2014	S	S	&L2C/LM9&MH9/MXP&NT2/NU7.	(A) GASKET-CYL HD	1	500055			
	[15] 94536122	(P) ПРОБКА		2014	S	S	&L2C/LM9&MH9/MXP&NT2/NU7.	(A) PLUG-CYL HD OIL GAL BALL	1	500055			
	[17] 96985328	(P) ГАСИТЕЛЬ КОЛЕБАНИЙ В СБОРЕ		2014	S	S	&L2C/LM9&MH9/MXP&NT2/NU7.	(A) DAMPENER ASM-TMG CHAIN	1	500055			
	[18] 96985327	(P) НАПРАВЛЯЮЩАЯ В СБОРЕ ЦЕПИ РАСПРЕДВАЛА		2014	S	S	&L2C/LM9&MH9/MXP&NT2/NU7.	(A) GUIDE ASM-TMG CHAIN	1	500055			
	[19] 94502248	(P) БОЛТ, НАТЯЖИТЕЛЯ ЦЕПИ ГАЗОРАСПРЕЛЕЛИТЕЛЬНОГО ВАЛА		2014	S	S	&L2C/LM9&MH9/MXP&NT2/NU7.	(A) BOLT/SCREW-TMG CHAIN DPNR	1	500055			

РАСПОЛОЖЕНИЕ ДЕТАЛЕЙ / POSITION OF A PART	КПП / TRANSAXSLE	КУЗОВ / BODY	МОДЕЛЬ / MODEL
L : ЛЕВОЕ РАСПОЛОЖЕНИЕ ДЕТАЛИ / LEFT HAND SIDE R : ПРАВОЕ РАСПОЛОЖЕНИЕ ДЕТАЛИ / RIGHT HAND SIDE	M : МЕХАНИЧЕСКАЯ / MANUAL A : АВТОМАТИЧЕСКАЯ / AUTOMATIC	4N : 4-Х ДВЕРНЫЙ NOTCHBACK	II : SX III : CDX

ГОЛОВКА БЛОКА ЦИЛИНДРОВ (B15D)

1311 *CYLINDER HEAD (B15D)*

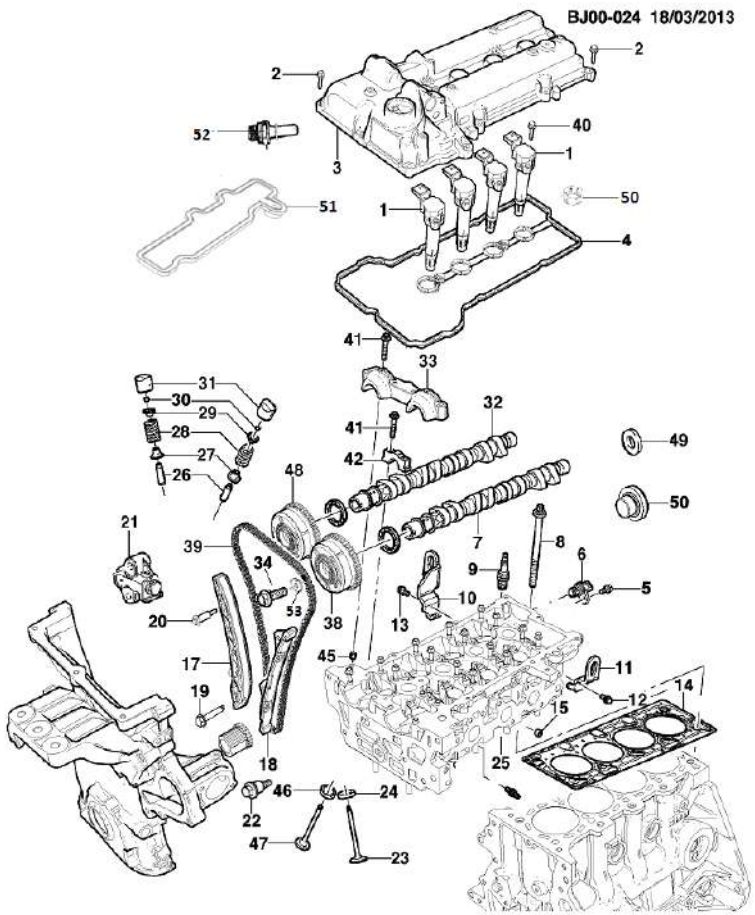

ВЗТ	№ ПОЗИЦИИ Part No Номер детали	КОД / К КПП	ДВГ	Model Year Мод. год	MODEL МОДЕЛЬ SX	CDX	NAME / НАИМЕНОВАНИЕ OPTION КОМПЛЕКТАЦИЯ	Л/П	КОЛ	VIN / DATE ПРИМЕНЕНИЕ FROM С	TO ПО	REMARKS ПРИМЕЧАНИЕ	КОД/Д
	[20]	(P) БОЛТ							*(A) BOLT/SCREW-TMG CHAIN TENSR*				
	11516425			2014	S	S	&L2C/LM9&MH9/MXP&NT2/NU7.		2	500055			
	[21]	(P) НАТЯЖИТЕЛЬ ЦЕПИ РАСПРЕДВАЛА В СБОРЕ							*(A) TENSIONER ASM-TMG CHAIN*				
	96985326			2014	S	S	&L2C/LM9&MH9/MXP&NT2/NU7.		1	500055			
	[22]	(P) БОЛТ							*(A) BOLT/SCREW-TMG CHAIN GDE*				
	11588711			2014	S	S	&L2C/LM9&MH9/MXP&NT2/NU7.		2	500055			
	[23]	(P) КЛАПАН, ВПУСКНОЙ							*(A) VALVE-INT*				
	25185000	M		2014	O	O	&LM9&MXP&NT2.		8	SOP			
	96935785			2014	B	B	&L2C&MXP/MH9&NT2/NU7.		8	500055			
	[24]	(P) СЕДЛО, ВПУСКНОГО КЛАПАНА							*(A) SEAT-INT VLV*				
	25184998	M		2014	O	O	&LM9&MXP&NT2.		8	SOP			
	96830690			2014	B	B	&L2C&MH9/MXP&NT2/NU7.		8	500055			
	[25]	(P) ГОЛОВКА БЛОКА ЦИЛИНДРОВ В СБОРЕ							*(A) HEAD ASM-CYL (W/ VLV)*				
	25183803			2014	B	B	&L2C&MH9/MXP&NT2/NU7.		1	500055		Localized	
	25189733	M		2014	O	O	&LM9&MXP&NT2.		1	SOP		Localized	
	[26]	(P) НАПРАВЛЯЮЩАЯ ВТУЛКА КЛАПАНОВ							*(A) GUIDE-VLV*				
	96990161			2014	S	S	&L2C/LM9&MH9/MXP&NT2/NU7.		16	500055			
	[27]	(P) САЛЬНИК В СБОРЕ, КЛАПАНА							*(A) SEAL ASM-VLV STEM OIL*				
	96830672			2014	S	S	&L2C/LM9&MH9/MXP&NT2/NU7.		16	500055			
	[28]	(P) ПРУЖИНА, КЛАПАНА							*(A) SPRING-VLV*				
	96830680			2014	S	S	&L2C/LM9&MH9/MXP&NT2/NU7.		16	500055			
	[29]	(P) ФИКСАТОР ПРУЖИНЫ КЛАПАНА							*(A) RETAINER-VLV SPR*				
	96830679			2014	S	S	&L2C/LM9&MH9/MXP&NT2/NU7.		16	500055			
	[30]	(P) СУХАРЬ, ПРУЖИНЫ КЛАПАНА							*(A) KEY-VLV STEM*				
	96463000			2014	S	S	&L2C/LM9&MH9/MXP&NT2/NU7.		32	500055			
	[31]	(P) ГИДРОКОМПЕНСАТОР В СБОРЕ, КЛАПАНА							*(A) LIFTER ASM-VLV*				
	96852801			2014	S	S	&L2C/LM9&MH9/MXP&NT2/NU7.		16	500055			
	96852802			2014	S	S	&L2C/LM9&MH9/MXP&NT2/NU7.		AR	500055			
	96852803			2014	S	S	&L2C/LM9&MH9/MXP&NT2/NU7.		AR	500055			
	96852804			2014	S	S	&L2C/LM9&MH9/MXP&NT2/NU7.		AR	500055			
	96852805			2014	S	S	&L2C/LM9&MH9/MXP&NT2/NU7.		AR	500055			
	96852806			2014	S	S	&L2C/LM9&MH9/MXP&NT2/NU7.		AR	500055			
	96852807			2014	S	S	&L2C/LM9&MH9/MXP&NT2/NU7.		AR	500055			
	96852808			2014	S	S	&L2C/LM9&MH9/MXP&NT2/NU7.		AR	500055			
	96852809			2014	S	S	&L2C/LM9&MH9/MXP&NT2/NU7.		AR	500055			
	96852810			2014	S	S	&L2C/LM9&MH9/MXP&NT2/NU7.		AR	500055			
	96852811			2014	S	S	&L2C/LM9&MH9/MXP&NT2/NU7.		AR	500055			

РАСПОЛОЖЕНИЕ ДЕТАЛЕЙ / POSITION OF A PART	КПП / TRANSAXSLE	КУЗОВ / BODY	МОДЕЛЬ / MODEL
L : ЛЕВОЕ РАСПОЛОЖЕНИЕ ДЕТАЛИ / LEFT HAND SIDE R : ПРАВОЕ РАСПОЛОЖЕНИЕ ДЕТАЛИ / RIGHT HAND SIDE	M : МЕХАНИЧЕСКАЯ / MANUAL A : АВТОМАТИЧЕСКАЯ / AUTOMATIC	4N : 4-Х ДВЕРНЫЙ NOTCHBACK	II : SX III : CDX

ГОЛОВКА БЛОКА ЦИЛИНДРОВ (B15D)

1311 *CYLINDER HEAD (B15D)*

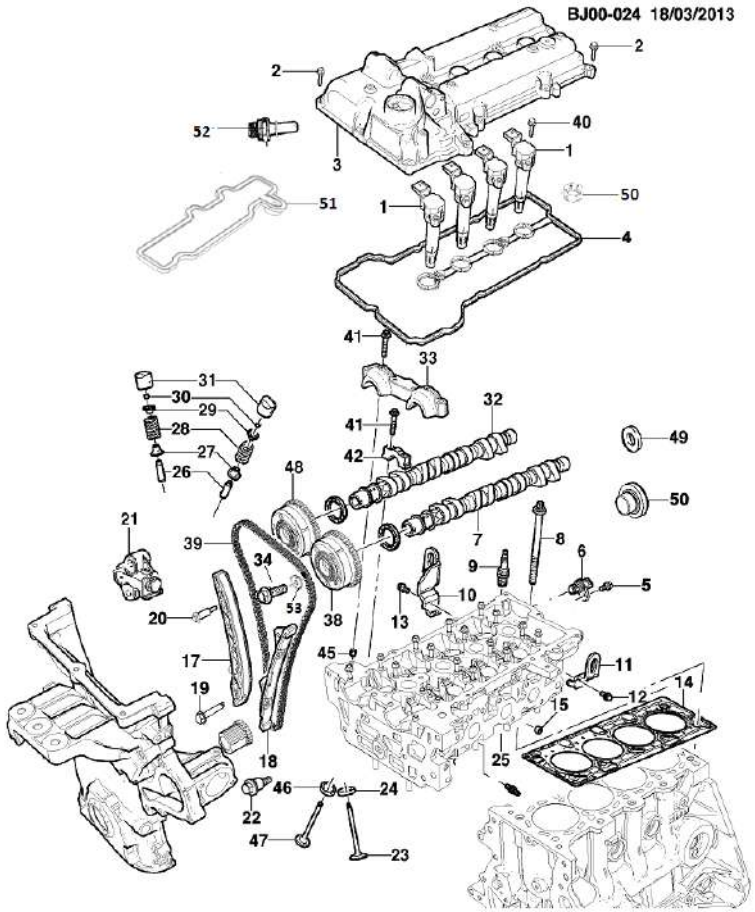

№ ПОЗИЦИИ Part No Номер детали	КОД / К КПП	ДВГ	Model Year Мод. год	MODEL МОДЕЛЬ SX	CDX	NAME / НАИМЕНОВАНИЕ OPTION КОМПЛЕКТАЦИЯ	Л / П	КОЛ	VIN / DATE ПРИМЕНЕНИЕ FROM С	TO ПО	REMARKS ПРИМЕЧАНИЕ	КОД / Д
[31]	(P) ГИДРОКОМПЕНСАТОР В СБОРЕ, КЛАПАНА							(A) LIFTER ASM-VLV				
96852812			2014	S	S	&L2C/LM9&MH9/MXP&NT2/NU7.		AR	500055			
96852813			2014	S	S	&L2C/LM9&MH9/MXP&NT2/NU7.		AR	500055			
96852814			2014	S	S	&L2C/LM9&MH9/MXP&NT2/NU7.		AR	500055			
96852815			2014	S	S	&L2C/LM9&MH9/MXP&NT2/NU7.		AR	500055			
96852816			2014	S	S	&L2C/LM9&MH9/MXP&NT2/NU7.		AR	500055			
96852817			2014	S	S	&L2C/LM9&MH9/MXP&NT2/NU7.		AR	500055			
96852818			2014	S	S	&L2C/LM9&MH9/MXP&NT2/NU7.		AR	500055			
96852819			2014	S	S	&L2C/LM9&MH9/MXP&NT2/NU7.		AR	500055			
96852820			2014	S	S	&L2C/LM9&MH9/MXP&NT2/NU7.		AR	500055			
96852821			2014	S	S	&L2C/LM9&MH9/MXP&NT2/NU7.		AR	500055			
96852822			2014	S	S	&L2C/LM9&MH9/MXP&NT2/NU7.		AR	500055			
96852823			2014	S	S	&L2C/LM9&MH9/MXP&NT2/NU7.		AR	500055			
96852824			2014	S	S	&L2C/LM9&MH9/MXP&NT2/NU7.		AR	500055			
96852825			2014	S	S	&L2C/LM9&MH9/MXP&NT2/NU7.		AR	500055			
96852826			2014	S	S	&L2C/LM9&MH9/MXP&NT2/NU7.		AR	500055			
96852827			2014	S	S	&L2C/LM9&MH9/MXP&NT2/NU7.		AR	500055			
96852828			2014	S	S	&L2C/LM9&MH9/MXP&NT2/NU7.		AR	500055			
96852829			2014	S	S	&L2C/LM9&MH9/MXP&NT2/NU7.		AR	500055			
96852830			2014	S	S	&L2C/LM9&MH9/MXP&NT2/NU7.		AR	500055			
96852831			2014	S	S	&L2C/LM9&MH9/MXP&NT2/NU7.		AR	500055			
96852832			2014	S	S	&L2C/LM9&MH9/MXP&NT2/NU7.		AR	500055			
96852833			2014	S	S	&L2C/LM9&MH9/MXP&NT2/NU7.		AR	500055			
96852834			2014	S	S	&L2C/LM9&MH9/MXP&NT2/NU7.		AR	500055			
96852835			2014	S	S	&L2C/LM9&MH9/MXP&NT2/NU7.		AR	500055			
96852836			2014	S	S	&L2C/LM9&MH9/MXP&NT2/NU7.		AR	500055			
96852837			2014	S	S	&L2C/LM9&MH9/MXP&NT2/NU7.		AR	500055			
96852838			2014	S	S	&L2C/LM9&MH9/MXP&NT2/NU7.		AR	500055			
96852839			2014	S	S	&L2C/LM9&MH9/MXP&NT2/NU7.		AR	500055			
96852840			2014	S	S	&L2C/LM9&MH9/MXP&NT2/NU7.		AR	500055			
[32]	(P) РАСПРЕДЕЛИТЕЛЬНЫЙ ВАЛ В СБОРЕ (ВПУСКНОЙ)							(A) CAMSHAFT ASM-INT				
25189708			2014	S	S	&L2C/LM9&MH9/MXP&NT2/NU7.		1	500055			
[33]	(P) КРЫШКА РАСПРЕДЕЛИТЕЛЬНОГО ВАЛА ПЕРЕДНЯЯ							(A) CAP ASM-CM/SHF BRG FRT UPR				
96990158			2014	S	S	&L2C/LM9&MH9/MXP&NT2/NU7.		1	500055			
[34]	(P) БОЛТ							(A) BOLT/SCREW-CM/SHF SPKT				
94501997			2014	S	S	&L2C/LM9&MH9/MXP&NT2/NU7.		2	500055			

РАСПОЛОЖЕНИЕ ДЕТАЛЕЙ / POSITION OF A PART	КПП / TRANSAXSLE	КУЗОВ / BODY	МОДЕЛЬ / MODEL
L : ЛЕВОЕ РАСПОЛОЖЕНИЕ ДЕТАЛИ / LEFT HAND SIDE R : ПРАВОЕ РАСПОЛОЖЕНИЕ ДЕТАЛИ / RIGHT HAND SIDE	M : МЕХАНИЧЕСКАЯ / MANUAL A : АВТОМАТИЧЕСКАЯ / AUTOMATIC	4N : 4-Х ДВЕРНЫЙ NOTCHBACK	II : SX III : CDX

ГОЛОВКА БЛОКА ЦИЛИНДРОВ (B15D)

1311 *CYLINDER HEAD (B15D)*

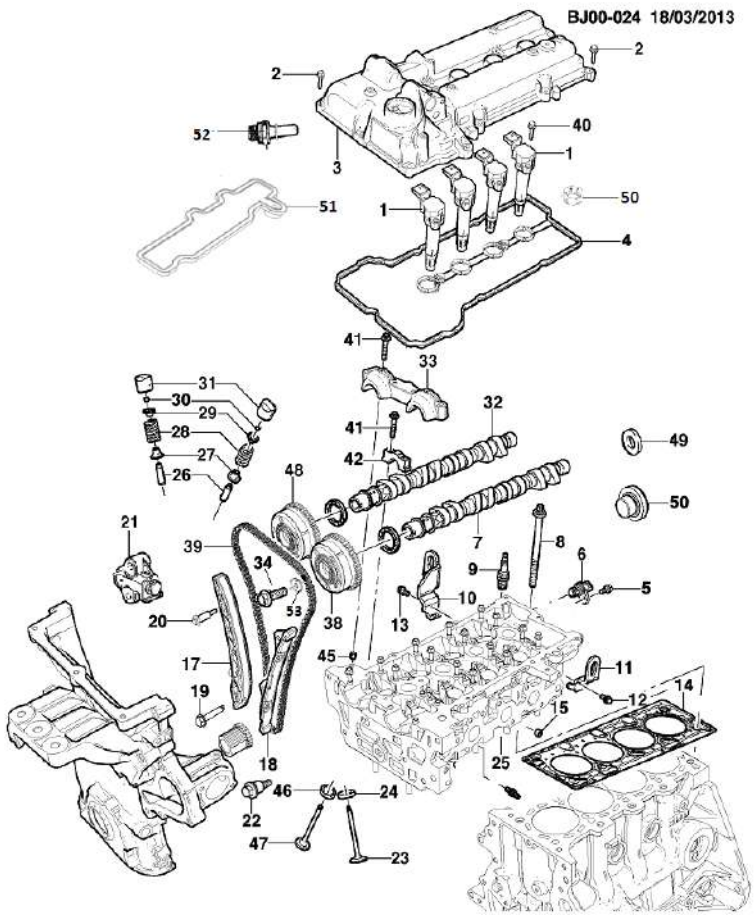

ВЗТ	№ ПОЗИЦИИ Part No Номер детали	КОД / К КПП	ДВГ	Model Year Мод. год	MODEL МОДЕЛЬ SX	CDX	NAME / НАИМЕНОВАНИЕ OPTION КОМПЛЕКТАЦИЯ	Л/П	КОЛ	VIN / DATE ПРИМЕНЕНИЕ FROM С	TO ПО	REMARKS ПРИМЕЧАНИЕ	КОД/Д
	[39] 25187737	(P) ЦЕПЬ В СБОРЕ ГАЗОРАСПРЕЛЕЛИТЕЛЬНОГО ВАЛА		2014	S	S	&L2C/LM9&MH9/MXP&NT2/NU7.	*(A) CHAIN ASM-TMG*	1	500055			
	[40] 94500414	(P) БОЛТ		2014	S	S	&L2C/LM9&MH9/MXP&NT2/NU7.	*(A) BOLT/SCREW-IGN COIL*	4	500055			
	[41] 11589303	(P) БОЛТ		2014	S	S	&L2C/LM9&MH9/MXP&NT2/NU7.	*(A) BOLT/SCREW-CM/SHF BRG CAP*	20	500055			
	[42] N/S	(P) КРЫШКА РАСПРЕДВАЛА		2014	S	S		*(A)*		500055			
	[45] 94535802	(P) ПАЛЕЦ, НАПРАВЛЯЮЩИЙ ЗВЕЗДОЧКИ РАСПРЕДЕЛИТЕЛЬНОГО ВАЛА		2014	S	S	&L2C/LM9&MH9/MXP&NT2/NU7.	*(A) PIN-CM/SHF SPKT LOC*	1	500055			
	[46] 25184999	(P) СЕДЛО, ВЫПУСКНОГО КЛАПАНА M		2014	O	O	&LM9&MXP&NT2.	*(A) SEAT-EXH VLV*	8	SOP			
	96830691			2014	B	B	&L2C&MH9/MXP&NT2/NU7.		8	500055			
	[47] 25185001	(P) КЛАПАН, ВЫПУСКНОЙ M		2014	O	O	&LM9&MXP&NT2.	*(A) VALVE-EXH*	8	SOP			
	96935787			2014	B	B	&L2C&MH9/MXP&NT2/NU7.		8	500055			
	[48] 96985291	(P) ЗВЕЗДОЧКА РАСПРЕДЕЛИТЕЛЬНОГО ВАЛА		2014	S	S	&L2C/LM9&MH9/MXP&NT2/NU7.	*(A) SPROCKET-CM/SHF*	2	500055			
	[49] 94525091	(P) ШАЙБА		2014	S	S	&L2C/LM9&MH9/MXP&NT2/NU7.	*(A) WASHER-CYL HD*	10	500055			
	[50] 96991802	(P) РЕЗИНОВЫЙ УПЛОТНИТЕЛЬ		2014	S	S	&L2C/LM9&MH9/MXP&NT2/NU7.	*(A) SEAL-ENG OIL/AIR SEP*	1	500055			
	[51] 25187419	(P) КРЫШКА, КАТУШКИ ЗАЖИГАНИЯ		2014	S	S	&L2C/LM9&MH9/MXP&NT2/NU7.	*(A) COVER ASM-IGN COIL*	1	500055			
	[52] 25182509	(P) КЛАПАН В СБОРЕ ПВК		2014	S	S	&L2C/LM9&MH9/MXP&NT2/NU7.	*(A) VALVE ASM-PCV*	1	500055			
	[53] 94525289	(P) ШАЙБА, ЗВЕЗДОЧКИ РАСПРЕДЕЛИТЕЛЬНОГО ВАЛА		2014	S	S	&L2C/LM9&MH9/MXP&NT2/NU7.	*(A) WASHER-CM/SHF SPKT*	2	500055			

РАСПОЛОЖЕНИЕ ДЕТАЛЕЙ / POSITION OF A PART	КПП / TRANSAXSLE	КУЗОВ / BODY	МОДЕЛЬ / MODEL
L : ЛЕВОЕ РАСПОЛОЖЕНИЕ ДЕТАЛИ / LEFT HAND SIDE R : ПРАВОЕ РАСПОЛОЖЕНИЕ ДЕТАЛИ / RIGHT HAND SIDE	M : МЕХАНИЧЕСКАЯ / MANUAL A : АВТОМАТИЧЕСКАЯ / AUTOMATIC	4N : 4-Х ДВЕРНЫЙ NOTCHBACK	II : SX III : CDX

1331 ПЕРЕДНЯЯ КРЫШКА И СИСТЕМА ОХЛАДЖДЕНИЯ (B15D)

FRONT COVER & COOLING (B15D)

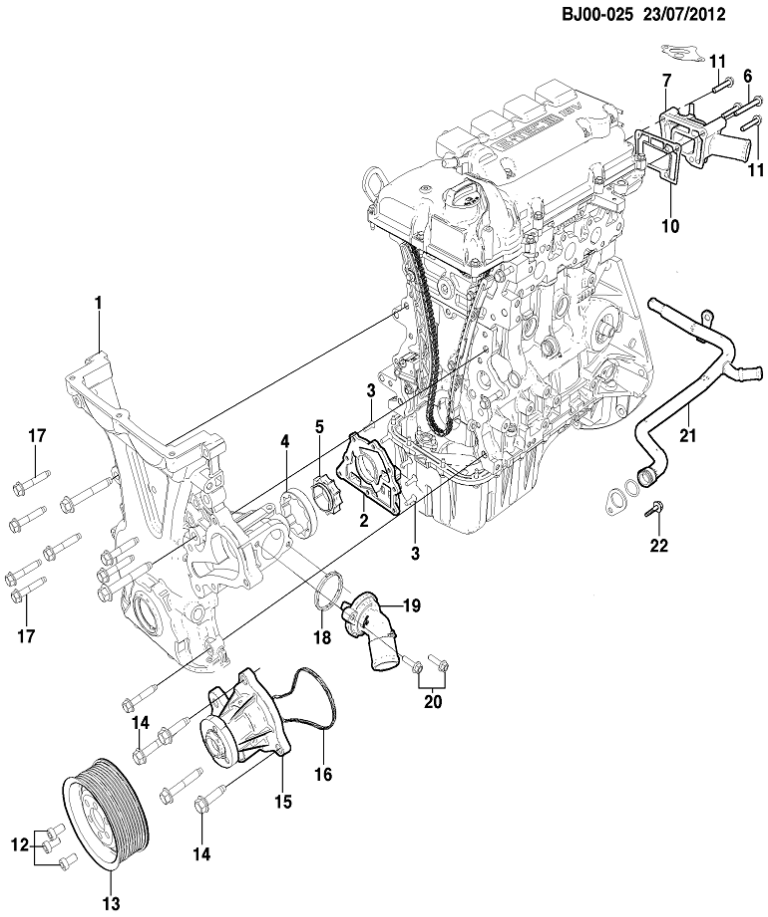

№ ПОЗИЦИИ Part No Номер детали	КОД / К КПП	ДВГ	Model Year Мод. год	MODEL МОДЕЛЬ SX	CDX	NAME / НАИМЕНОВАНИЕ OPTION КОМПЛЕКТАЦИЯ	Л/П	КОЛ	VIN / DATE ПРИМЕНЕНИЕ FROM С	TO ПО	REMARKS ПРИМЕЧАНИЕ	КОД/Д
[01] 25185527	(P) КРЫШКА В СБОРЕ, ДВИГАТЕЛЯ ПЕРЕДНЯЯ		2014	S	S	&L2C/LM9&MH9/MXP&NT2/NU7.	(A) COVER ASM-ENG FRT (W/ O/PMP)		1	500055		
[02] 96830697	(P) КРЫШКА МАСЛЯНОГО НАСОСА		2014	S	S	&L2C/LM9&MH9/MXP&NT2/NU7.	(A) COVER-O/PMP		1	500055		
[03] 94520094	(P) БОЛТ		2014	S	S	&L2C/LM9&MH9/MXP&NT2/NU7.	(A) BOLT/SCREW-O/PMP CVR		8	500055		
[04] 96850434	(P) ШЕСТЕРНЯ, ПРИВОДА МАСЛЯНОГО НАСОСА		2014				(A) GEAR-O/PMP DRV		1	500055		
[05] 96850435	(P) ШЕСТЕРНЯ ВЕДОМАЯ МАСЛЯНОГО НАСОСА		2014	S	S	&L2C/LM9&MH9/MXP&NT2/NU7.	(A) GEAR-O/PMP DRVN		1	500055		
[06] 94502245	(P) БОЛТ		2014	S	S	&L2C/LM9&MH9/MXP&NT2/NU7.	(A) BOLT/SCREW-ENG WAT OTLT ADAP		1	500055		
[07] 25188411	(P) ПЕРЕХОДНИК В СБОРЕ		2014	B	B	&L2C/LM9&MH9/MXP&NT2.	(A) ADAPTER ASM-ENG WAT OTLT		1	500055		
25188412			2014	O	O	&L2C&MH9/MXP&NU7.			1	500963		
[10] 25185962	(P) ПРОКЛАДКА		2014	S	S	&L2C/LM9&MH9/MXP&NT2/NU7.	(A) GASKET-WAT OTLT		1	500055		
[11] 94502244	(P) БОЛТ		2014	S	S	&L2C/LM9&MH9/MXP&NT2/NU7.	(A) BOLT/SCREW-ENG WAT OTLT ADAP		3	500055		
[12] 25182135	(P) БОЛТ		2014	S	S	&L2C/LM9&MH9/MXP&NT2/NU7.	(A) BOLT/SCREW-W/PMP PUL		3	500055		
[13] 25185585	(P) ШКИВ, ВОДЯНОГО НАСОСА		2014	S	S	&L2C/LM9&MH9/MXP&NT2/NU7.	(A) PULLEY-W/PMP		1	500055		
[14] 11588724	(P) БОЛТ		2014	S	S	&L2C/LM9&MH9/MXP&NT2/NU7.	(A) BOLT/SCREW-W/PMP		2	500055		
11588728			2014	S	S	&L2C/LM9&MH9/MXP&NT2/NU7.			3	500055		
[15] 25191468	(P) ВОДЯНОЙ НАСОС В СБОРЕ		2014	S	S	&L2C/LM9&MH9/MXP&NT2/NU7.	(A) PUMP ASM-WAT		1	500055		
[16] 25183370	(P) ПРОКЛАДКА, ВОДЯНОГО НАСОСА		2014	S	S	&L2C/LM9&MH9/MXP&NT2/NU7.	(A) GASKET-W/PMP CVR		1	500055		
[17] 11588727	(P) БОЛТ		2014	S	S	&L2C/LM9&MH9/MXP&NT2/NU7.	(A) BOLT/SCREW-ENG FRT CVR		12	500055		
[19] 96940086	(P) ТЕРМОСТАТ В СБОРЕ, СИСТЕМА ОХЛАЖДЕНИЯ ДВИГАТЕЛЯ		2014	S	S	&L2C/LM9&MH9/MXP&NT2/NU7.	(A) THERMOSTAT ASM-ENG COOL		1	500055		
[20] 25182133	(P) БОЛТ		2014	S	S	&L2C/LM9&MH9/MXP&NT2/NU7.	(A) BOLT/SCREW-ENG COOL THERM HSG		2	500055		

РАСПОЛОЖЕНИЕ ДЕТАЛЕЙ / POSITION OF A PART	КПП / TRANSAXSLE	КУЗОВ / BODY	МОДЕЛЬ / MODEL
L : ЛЕВОЕ РАСПОЛОЖЕНИЕ ДЕТАЛИ / LEFT HAND SIDE R : ПРАВОЕ РАСПОЛОЖЕНИЕ ДЕТАЛИ / RIGHT HAND SIDE	M : МЕХАНИЧЕСКАЯ / MANUAL A : АВТОМАТИЧЕСКАЯ / AUTOMATIC	4N : 4-Х ДВЕРНЫЙ NOTCHBACK	II : SX III : CDX

1331 ПЕРЕДНЯЯ КРЫШКА И СИСТЕМА ОХЛАДЖДЕНИЯ (B15D)

FRONT COVER & COOLING (B15D)

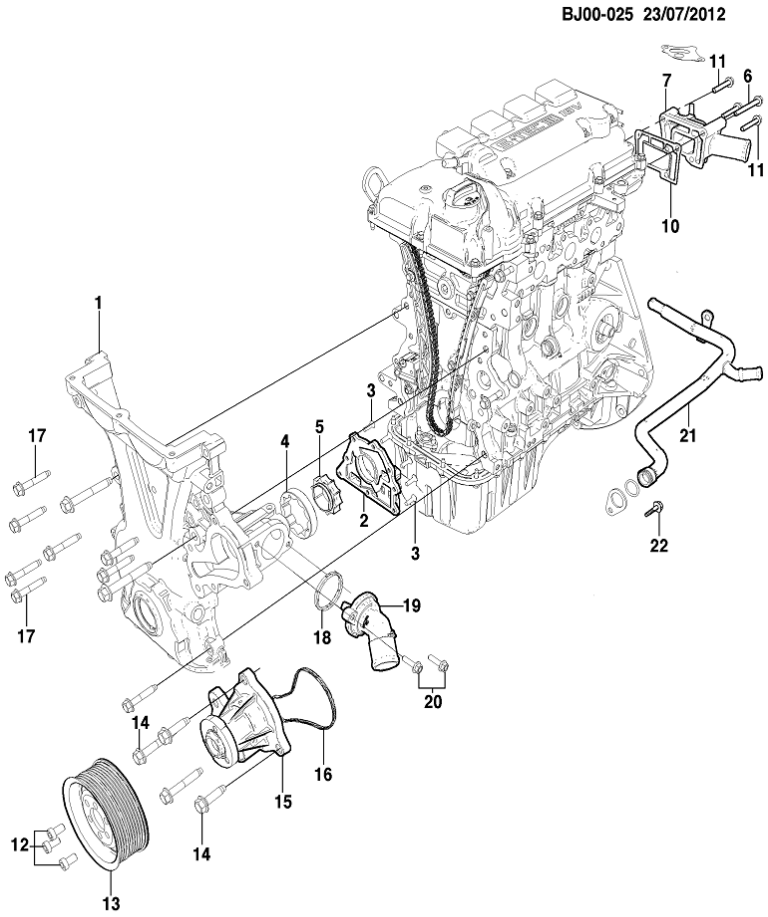

ВЗТ	№ ПОЗИЦИИ Part No Номер детали	КОД / К КПП	ДВГ	Model Year Мод. год	MODEL МОДЕЛЬ SX	CDX	NAME / НАИМЕНОВАНИЕ OPTION КОМПЛЕКТАЦИЯ	Л/П	КОЛ	VIN / DATE ПРИМЕНЕНИЕ FROM С	TO ПО	REMARKS ПРИМЕЧАНИЕ	КОД/Д
	[21]	(P) ТРУБКА В СБОРЕ, ОТОПИТЕЛЯ						*(A) PIPE ASM-HTR OTLT*					
	25187245			2014	S	S	&L2C/LM9&MH9/MXP&NT2/NU7.		1	500055			
	[22]	(P) БОЛТ						*(A) BOLT/SCREW-HTR OTLT PIPE*					
	11588711			2014	S	S	&L2C/LM9&MH9/MXP&NT2/NU7.		1	500055			
	[23]	(P) САЛЬНИК, ТРУБКИ ОТОПИТЕЛЯ						*(A) SEAL-HTR OTLT PIPE (O RING)<SEE GUIDE/CONTA*					
	96940512			2014	S	S	&L2C/LM9&MH9/MXP&NT2/NU7.		1	500055			

РАСПОЛОЖЕНИЕ ДЕТАЛЕЙ / POSITION OF A PART	КПП / TRANSAXSLE	КУЗОВ / BODY	МОДЕЛЬ / MODEL
L : ЛЕВОЕ РАСПОЛОЖЕНИЕ ДЕТАЛИ / LEFT HAND SIDE R : ПРАВОЕ РАСПОЛОЖЕНИЕ ДЕТАЛИ / RIGHT HAND SIDE	M : МЕХАНИЧЕСКАЯ / MANUAL A : АВТОМАТИЧЕСКАЯ / AUTOMATIC	4N : 4-Х ДВЕРНЫЙ NOTCHBACK	II : SX III : CDX

1341 ДАТЧИК ПОЛОЖЕНИЯ РАСПРЕДВАЛА, ЗАЖИГАНИЯ (B15D)

SENSOR,CAMSHAFT POSITION - IGNITION (B15D)

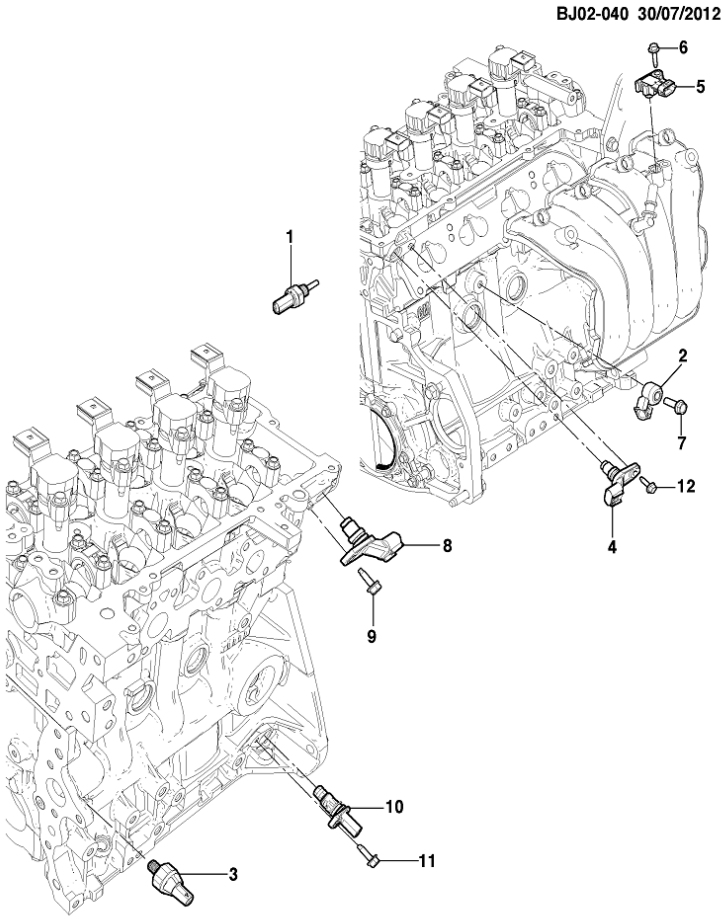

№ ПОЗИЦИИ / Part No Номер детали	КОД / К: КПП	ДВГ	Model Year Мод. год	MODEL МОДЕЛЬ SX	CDX	NAME / НАИМЕНОВАНИЕ: OPTION КОМПЛЕКТАЦИЯ	Л/П	КОЛ	VIN / DATE ПРИМЕНЕНИЕ FROM С	TO ПО	REMARKS ПРИМЕЧАНИЕ	КОД/Д
[01] 25186240	(P) ДАТЧИК ТЕМПЕРАТУРНЫЙ В СБОРЕ		2014	S	S	&L2C/LM9&MH9/MXP&NT2/NU7.		1	500055		*(A) SENSOR ASM-ENG COOL TEMP*	
[02] 96985767	(P) ДАТЧИК В СБОРЕ, ДЕТОНАЦИИ		2014	S	S	&L2C/LM9&MH9/MXP&NT2/NU7.		1	500055		*(A) SENSOR ASM-KNOCK*	
[03] 25183128	(P) ПЕРЕКЛЮЧАТЕЛЬ ДАВЛЕНИЯ		2014	S	S	&L2C/LM9&MH9/MXP&NT2/NU7.		1	500055		*(A) SWITCH ASM-ENG OIL PRESS*	
[05] 55573248	(P) ДАТЧИК В СБОРЕ		2014	S	S	&L2C/LM9&MH9/MXP&NT2/NU7.		1	500055		*(A) SENSOR ASM-MAP*	
[06] 11588713	(P) БОЛТ		2014	S	S	&L2C/LM9&MH9/MXP&NT2/NU7.		1	500055		*(A) BOLT/SCREW-MAP SEN*	
[07] 15157546	(P) БОЛТ		2014	S	S	&L2C/LM9&MH9/MXP&NT2/NU7.		1	500055		*(A) BOLT/SCREW-KNOCK SEN*	
[08] 12577245	(P) ДАТЧИК ПОЛОЖЕНИЯ РАСПРЕДВАЛА		2014	S	S	&L2C/LM9&MH9/MXP&NT2/NU7.		2	500055		*(A) SENSOR ASM-CM/SHF POSN*	
[09] 11588712	(P) БОЛТ		2014	S	S	&L2C/LM9&MH9/MXP&NT2/NU7.		1	500055		*(A) BOLT/SCREW-CM/SHF POSN SEN*	
[10] 25185280	(P) ДАТЧИК ПОЛОЖЕНИЯ КОЛЕНЧАТОГО ВАЛА		2014	S	S	&L2C/LM9&MH9/MXP&NT2/NU7.		1	500055		*(A) SENSOR ASM-CR/SHF POSN*	
[11] 11588712	(P) БОЛТ		2014	S	S	&L2C/LM9&MH9/MXP&NT2/NU7.		1	500055		*(A) BOLT/SCREW-CR/SHF POSN SEN*	

РАСПОЛОЖЕНИЕ ДЕТАЛЕЙ / POSITION OF A PART	КПП / TRANSAXSLE	КУЗОВ / BODY	МОДЕЛЬ / MODEL
L : ЛЕВОЕ РАСПОЛОЖЕНИЕ ДЕТАЛИ / LEFT HAND SIDE R : ПРАВОЕ РАСПОЛОЖЕНИЕ ДЕТАЛИ / RIGHT HAND SIDE	M : МЕХАНИЧЕСКАЯ / MANUAL A : АВТОМАТИЧЕСКАЯ / AUTOMATIC	4N : 4-Х ДВЕРНЫЙ NOTCHBACK	II : SX III : CDX

1411 КОЛЛЕКТОР И СОПРЯЖЕННЫЕ ДЕТАЛИ ТОПЛИВНОЙ СИСТЕМЫ (B15D)

MANIFOLDS & FUEL RELATED PARTS (B15D)

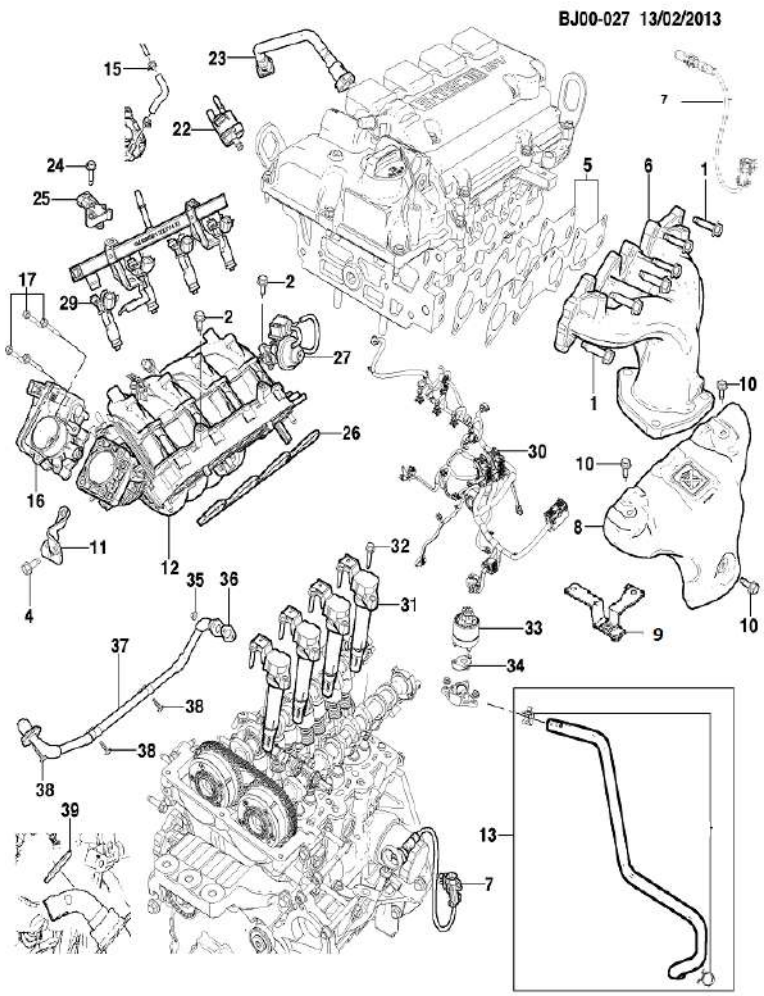

№ ПОЗИЦИИ Part No Номер детали	КОД / К КПП	ДВГ	Model Year Мод. год	MODEL МОДЕЛЬ SX	CDX	NAME / НАИМЕНОВАНИЕ OPTION КОМПЛЕКТАЦИЯ	Л/П	КОЛ	VIN / DATE ПРИМЕНЕНИЕ FROM С	TO ПО	REMARKS ПРИМЕЧАНИЕ	КОД/Д
[01] 11518860	(P) БОЛТ		2014	S	S	&L2C/LM9&MH9/MXP&NT2/NU7.	(A) BOLT/SCREW-EXH MANIF	9	500055			
[04] 11588722	(P) БОЛТ / ВИНТ		2014	S	S	&L2C/LM9&MH9/MXP&NT2/NU7.	(A) BOLT/SCREW-INT MANIF BRKT	1	500055			
[05] 96830682	(P) ПРОКЛАДКА, ВЫПУСКНОГО КОЛЛЕКТОРА		2014	S	S	&L2C/LM9&MH9/MXP&NT2/NU7.	(A) GASKET-EXH MANIF	1	500055			
[06] 96830681	(P) ВЫПУСКНОЙ КОЛЛЕКТОР		2014	S	S	&L2C/LM9&MH9/MXP&NT2/NU7.	(A) MANIFOLD-EXH	1	500055			
[07] 25180902	(P) ДАТЧИК, КИСЛОРОДНЫЙ		2014	S	S	&L2C/LM9&MH9/MXP&NT2/NU7.	(A) SENSOR ASM-HTD OXY	1	500055		POSN 1	
25180903			2014	B	B	&L2C&NU7.		1	500963		POSN 2	
[09] 25186660	(P) КРОНШТЕЙН КИСЛОРОДНОГО ДАТЧИКА		2014	S	S	&LM9/L2C.	(A) BRACKET-HTD OXY SEN	1	500055			
[11] 25182697	(P) КРОНШТЕЙН, КОРПУСА ДРОССЕЛЬНОЙ ЗАСЛОНКИ		2014	S	S	&L2C/LM9&MH9/MXP&NT2/NU7.	(A) BRACKET-THROT BODY	1	500055			
[12] 25186951	(P) ВПУСКНОЙ КОЛЛЕКТОР В СБОРЕ		2014	O	O	&L2C&MH9/MXP&NU7.	(A) MANIFOLD ASM-INT	1	500963			
25188376			2014	B	B	&L2C/LM9&MXP/MH9&NT2.		1	500055			
[16] 96990270	(P) КОРПУС ДРОССЕЛЬНОЙ ЗАСЛОНКИ В СБОРЕ		2014	S	S	&L2C/LM9&MH9/MXP&NT2/NU7.	(A) BODY ASM-THROT	1	500055			
[17] 25182698	(P) БОЛТ		2014	S	S	&L2C/LM9&MH9/MXP&NT2/NU7.	(A) BOLT/SCREW-THROT BODY BRKT	2	500055			
11588717			2014	S	S	&L2C/LM9&MH9/MXP&NT2/NU7.		4	500055			
[22] 96985666	(P) КЛАПАН, ЭЛЕКТРОМАГНИТНЫЙ ПРОДУВКИ ПАРОВ ТОПЛИВА		2014	S	S	&L2C/LM9&MH9/MXP&NT2/NU7.	(A) VALVE ASM-EVAP EMIS CNSTR PURGE SOL	1	500055			
[23] 96830708	(P) ТРУБКА, КЛАПАНА СИСТЕМЫ ПРОДУВКА ПАРОВ ТОПЛИВА		2014	S	S	&L2C/LM9&MH9/MXP&NT2/NU7.	(A) TUBE ASM-PCV VLV	1	500055			
[26] 25182694	(P) ПРОКЛАДКА,ВПУСКНОГО КОЛЛЕКТОРА		2014	S	S	&L2C/LM9&MH9/MXP&NT2/NU7.	(A) GASKET-INT MANIF	1	500055			
25182693			2014	S	S	&L2C/LM9&MH9/MXP&NT2/NU7.		1	500055			
[27] N/S	(P) ПРИВОД, КЛАПАНА УПРАВЛЕНИЯ РЕГУЛИРОВКИ ВПУСКНОГО КОЛЛЕКТОРА		2014				(A)		500055			
[29] 25181804	(P) ИНЖЕКТОР В СБОРЕ, РАСПРЕДЕЛЕНИЯ ТОПЛИВА		2014	S	S	&L2C/LM9&MH9/MXP&NT2/NU7.	(A) INJECTOR ASM-M/PORT FUEL	4	500055			

РАСПОЛОЖЕНИЕ ДЕТАЛЕЙ / POSITION OF A PART	КПП / TRANSAXSLE	КУЗОВ / BODY	МОДЕЛЬ / MODEL
L : ЛЕВОЕ РАСПОЛОЖЕНИЕ ДЕТАЛИ / LEFT HAND SIDE R : ПРАВОЕ РАСПОЛОЖЕНИЕ ДЕТАЛИ / RIGHT HAND SIDE	M : МЕХАНИЧЕСКАЯ / MANUAL A : АВТОМАТИЧЕСКАЯ / AUTOMATIC	4N : 4-Х ДВЕРНЫЙ NOTCHBACK	II : SX III : CDX

1411 КОЛЛЕКТОР И СОПРЯЖЕННЫЕ ДЕТАЛИ ТОПЛИВНОЙ СИСТЕМЫ (B15D)

MANIFOLDS & FUEL RELATED PARTS (B15D)

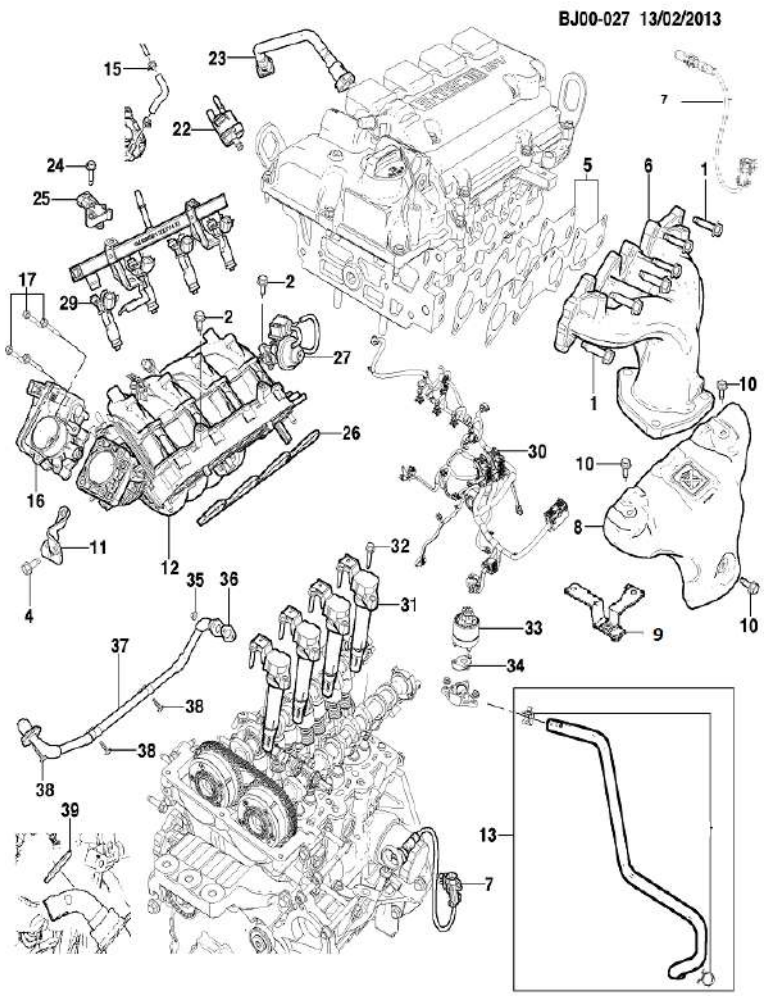

№ ПОЗИЦИИ Part No Номер детали	КОД / К: КПП	ДВГ	Model Year Мод. год	MODEL МОДЕЛЬ SX	CDX	NAME / НАИМЕНОВАНИЕ OPTION КОМПЛЕКТАЦИЯ	Л/П	КОЛ	VIN / DATE ПРИМЕНЕНИЕ FROM С	TO ПО	REMARKS ПРИМЕЧАНИЕ	КОД/Д
[30] 25181801	(P) ФИКСАТОР, ИНЖЕКТОРА		2014	S	S	&L2C/LM9&MH9/MXP&NT2/NU7.	(A) RETAINER-F/INJR	4	500055			
[33] 25180930	(P) КЛАПАН В СБОРЕ, РЕЦИРКУЛЯЦИИ ОТРАБОТАВШИХ ГАЗОВ		2014	O	O	&L2C&MH9/MXP&NU7.	(A) VALVE ASM-EGR	1	500963			
[34] 96943742	(P) ПРОКЛАДКА, КЛАПАНА РЕЦИРКУЛЯЦИИ ОТРАБОТАННЫХ ГАЗОВ	A	2014	O	O	&L2C&MH9&NU7.	(A) GASKET-EGR VLV	1	SOP			
[35] 11514516	(P) ГАЙКА		2014	S	S	&L2C/LM9&MH9/MXP&NT2/NU7.	(A) NUT-EGR VLV PIPE	2	500055			
[36] 96307854	(P) ПРОКЛАДКА, ТРУБКИ РЕЦИРКУЛЯЦИИ ОТРАБОТАННЫХ ГАЗОВ		2014	S	S	&L2C/LM9&MH9/MXP&NT2/NU7.	(A) GASKET-EGR PIPE	1	500055			
[37] 25182689	(P) ТРУБКА, РЕЦИРКУЛЯЦИИ ВЫХЛОПНЫХ ГАЗОВ		2014	S	S	&L2C/LM9&MH9/MXP&NT2/NU7.	(A) PIPE-EGR	1	500055			
[39] 25182690	(P) УПЛОТНИТЕЛЬ ТРУБКИ РЕЦЕРКУЛЯЦИИ ОТРАБОТАННЫХ ГАЗОВ		2014	S	S	&L2C/LM9&MH9/MXP&NT2/NU7.	(A) SEAL-EGR PIPE (O RING)	1	500055			
[40] 11516076	(P) ГАЙКА		2014	S	S	&L2C/LM9&MH9/MXP&NT2/NU7.	(A) NUT-EGR VLV	2	500055			
[41] 95352466	(P) КРОНШТЕЙН ЖГУТА ЭЛЕКТРОПРОВОДКИ ДВИГАТЕЛЯ		2014	S	S	&L2C/LM9&MH9/MXP&NT2/NU7.	(A) BRACKET ASM-ENG WRG HARN	1	500055			

РАСПОЛОЖЕНИЕ ДЕТАЛЕЙ / POSITION OF A PART	КПП / TRANSAXSLE	КУЗОВ / BODY	МОДЕЛЬ / MODEL
L : ЛЕВОЕ РАСПОЛОЖЕНИЕ ДЕТАЛИ / LEFT HAND SIDE R : ПРАВОЕ РАСПОЛОЖЕНИЕ ДЕТАЛИ / RIGHT HAND SIDE	M : МЕХАНИЧЕСКАЯ / MANUAL A : АВТОМАТИЧЕСКАЯ / AUTOMATIC	4N : 4-Х ДВЕРНЫЙ NOTCHBACK	II : SX III : CDX

МАГИСТРАЛЬ ТОПЛИВНЫХ ФОРСУНОК (B15D)

1413 *FUEL INJECTOR RAIL (B15D)*

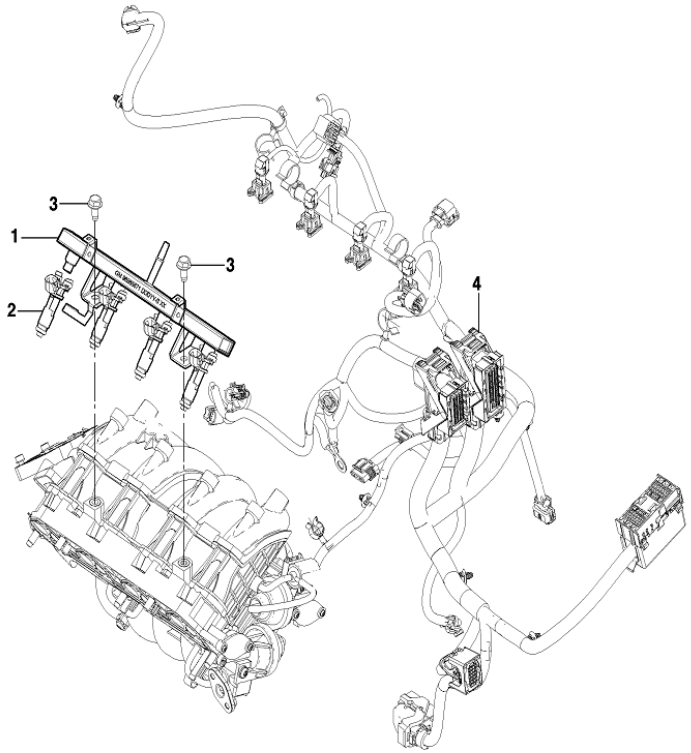

ВЗТ	№ ПОЗИЦИИ Part No Номер детали	КОД / К КПП	ДВГ	Model Year Мод. год	MODEL МОДЕЛЬ SX	CDX	NAME / НАИМЕНОВАНИЕ OPTION КОМПЛЕКТАЦИЯ	Л/П	КОЛ	VIN / DATE ПРИМЕНЕНИЕ FROM С	TO ПО	REMARKS ПРИМЕЧАНИЕ	КОД/Д
	[01] 96985671	(P) РЕЙКА В СБОРЕ ТОПЛИВОПРОВОДНАЯ В СБОРЕ		2014	S	S	&L2C/LM9&MH9/MXP&NT2/NU7.	*(A) RAIL ASM-M/PORT F/INJN FUEL*	1	500055			
	[02] 25181804	(P) ИНЖЕКТОР В СБОРЕ, РАСПРЕДЕЛЕНИЯ ТОПЛИВА		2014	S	S	&L2C/LM9&MH9/MXP&NT2/NU7.	*(A) INJECTOR ASM-M/PORT FUEL*	4	500055			
	[03] 11588722	(P) БОЛТ / ВИНТ		2014	S	S	&L2C/LM9&MH9/MXP&NT2/NU7.	*(A) BOLT/SCREW-F/INJN FUEL RL*	2	500055			
	[04] 25181801	(P) ФИКСАТОР, ИНЖЕКТОРА		2014	S	S	&L2C/LM9&MH9/MXP&NT2/NU7.	*(A) RETAINER-F/INJR*	4	500055			

РАСПОЛОЖЕНИЕ ДЕТАЛЕЙ / POSITION OF A PART	КПП / TRANSAXSLE	КУЗОВ / BODY	МОДЕЛЬ / MODEL
L : ЛЕВОЕ РАСПОЛОЖЕНИЕ ДЕТАЛИ / LEFT HAND SIDE R : ПРАВОЕ РАСПОЛОЖЕНИЕ ДЕТАЛИ / RIGHT HAND SIDE	M : МЕХАНИЧЕСКАЯ / MANUAL A : АВТОМАТИЧЕСКАЯ / AUTOMATIC	4N : 4-Х ДВЕРНЫЙ NOTCHBACK	II : SX III : CDX

КРЕПЛЕНИЕ ДВИГАТЕЛЯ И КОРОБКИ ПЕРЕДАЧ

1511 *ENGINE & TRANSMISSION MOUNTING*

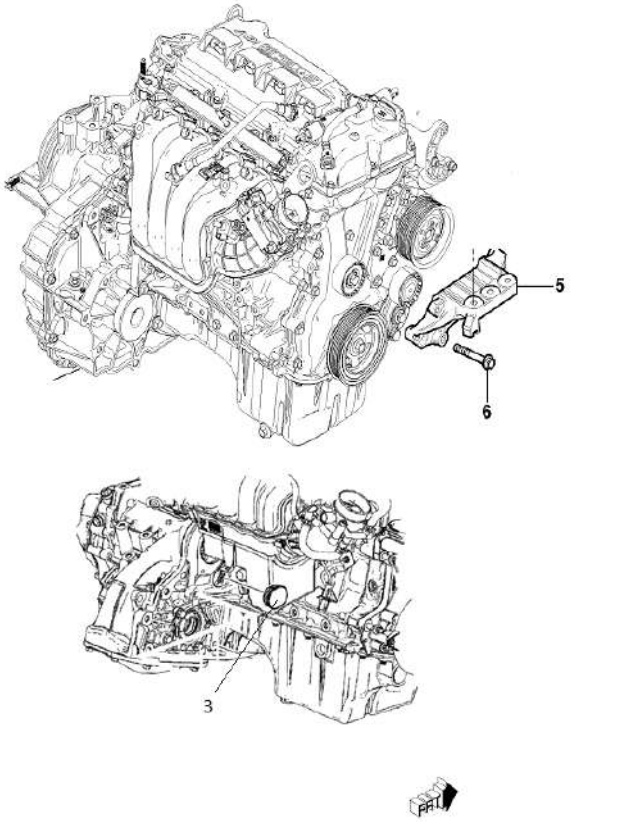

ВЗТ	№ ПОЗИЦИИ Part No Номер детали	КОД / К КПП	ДВГ	Model Year Мод. год	MODEL МОДЕЛЬ SX	CDX	NAME / НАИМЕНОВАНИЕ OPTION КОМПЛЕКТАЦИЯ	Л/П	КОЛ	VIN / DATE ПРИМЕНЕНИЕ FROM С	TO ПО	REMARKS ПРИМЕЧАНИЕ	КОД/Д
	[03]	(P) ЗАГЛУШКА ОТВЕРСТИЯ						*(A) PLUG-ENG BLK T/CV BOLT ACC HOLE*					
	09049143	M		2014	S	S	&LM9/L2C&MXP.		1	500055			
	[05]	(P) КРОНШТЕЙН В СБОРЕ,ПЕРЕДНЕЙ ОПОРЫ ДВИГАТЕЛЯ						*(A) BRACKET ASM-ENG FRT MT*					
	25190967	M		2014	B	B	&L2C/LM9&MXP&NU7/NT2.		1	500055			
	25190968	A		2014	O	O	&L2C/LM9&MH9&NU7/NT2.		1	SOP			
	[06]	(P) БОЛТ						*(A) BOLT/SCREW-ENG FRT MT BRKT*					
	11588746			2014	S	S	&L2C/LM9&MH9/MXP&NT2/NU7.		3	500055		M10X1, 5X70, 75 MM	

РАСПОЛОЖЕНИЕ ДЕТАЛЕЙ / POSITION OF A PART	КПП / TRANSAXSLE	КУЗОВ / BODY	МОДЕЛЬ / MODEL
L : ЛЕВОЕ РАСПОЛОЖЕНИЕ ДЕТАЛИ / LEFT HAND SIDE R : ПРАВОЕ РАСПОЛОЖЕНИЕ ДЕТАЛИ / RIGHT HAND SIDE	M : МЕХАНИЧЕСКАЯ / MANUAL A : АВТОМАТИЧЕСКАЯ / AUTOMATIC	4N : 4-X ДВЕРНЫЙ NOTCHBACK	II : SX III : CDX

КРЕПЛЕНИЕ ДВИГАТЕЛЯ К КОРОБКЕ ПЕРЕДАЧ (A/T)

1610 *ENGINE TO TRANSMISSION MOUNTING (A/T)*

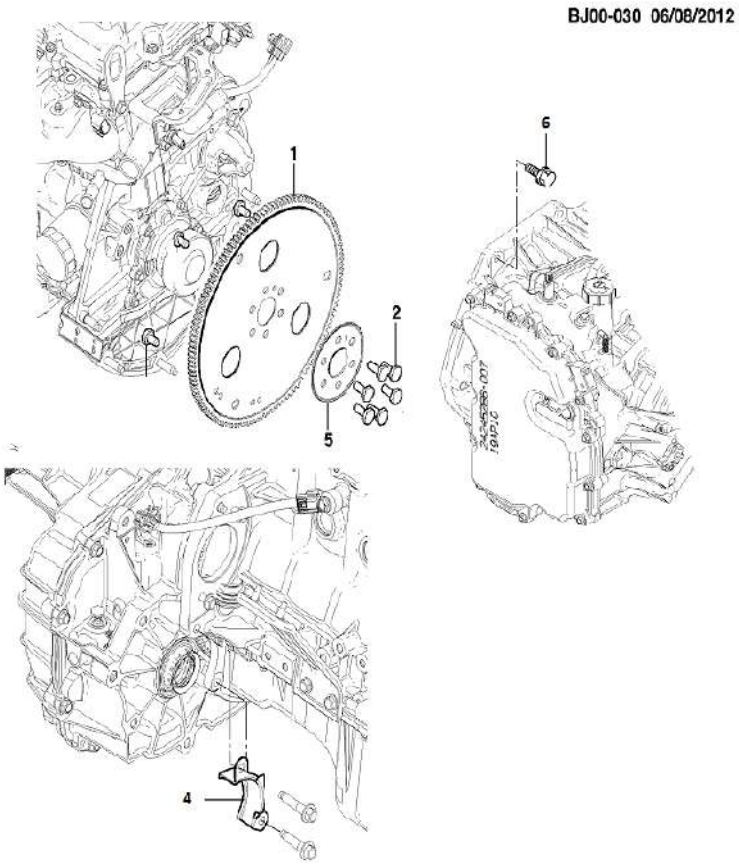

ВЗТ	№ ПОЗИЦИИ / Part No Номер детали	КОД / К: КПП	ДВГ	Model Year Мод. год	MODEL МОДЕЛЬ: SX	CDX	NAME / НАИМЕНОВАНИЕ: OPTION КОМПЛЕКТАЦИЯ	Л/П	КОЛ	VIN / DATE ПРИМЕНЕНИЕ: FROM С	TO ПО	REMARKS ПРИМЕЧАНИЕ	КОД/Д
	[01] 25184731	(P) МАХОВИК В СБОРЕ A/T						*(A) PLATE ASM-A/TRNS FLEX*					
		A		2014	O	O	&L2C&MH9&NU7/NT2.		1	SOP			
	[02] 94500811	(P) БОЛТ						*(A) BOLT/SCREW-A/TRNS FLEX PLT*					
		A		2014	O	O	&L2C&MH9&NU7/NT2.		6	SOP			
	[04] 24249828	(P) КРЫШКА ПРЕОБРАЗОВАТЕЛЯ ТРАНСМИССИИ						*(A) COVER-TRANS CONV*					
		A		2014	O	O	&L2C&MH9.		1	SOP			
	[05] 96850417	(P) ФИКСАТОР МАХОВИКА АВТОМАТИЧЕСКОЙ КПП						*(A) RETAINER-A/TRNS FLEX PLT*					
		A		2014	O	O	&L2C&MH9&NU7/NT2.		1	SOP			
	[06] 11588743	(P) БОЛТ						*(A) BOLT/SCREW-TRANSAXLE*					
		A		2014	O	O	&L2C&MH9&F77.		3	SOP		M10X1, 5X55, 25.7 MM	

РАСПОЛОЖЕНИЕ ДЕТАЛЕЙ / POSITION OF A PART	КПП / TRANSAXSLE	КУЗОВ / BODY	МОДЕЛЬ / MODEL
L : ЛЕВОЕ РАСПОЛОЖЕНИЕ ДЕТАЛИ / LEFT HAND SIDE R : ПРАВОЕ РАСПОЛОЖЕНИЕ ДЕТАЛИ / RIGHT HAND SIDE	M : МЕХАНИЧЕСКАЯ / MANUAL A : АВТОМАТИЧЕСКАЯ / AUTOMATIC	4N : 4-Х ДВЕРНЫЙ NOTCHBACK	II : SX III : CDX

КРЕПЛЕНИЕ СТАРТЕРА
1761 *STARTER MOUNTING*

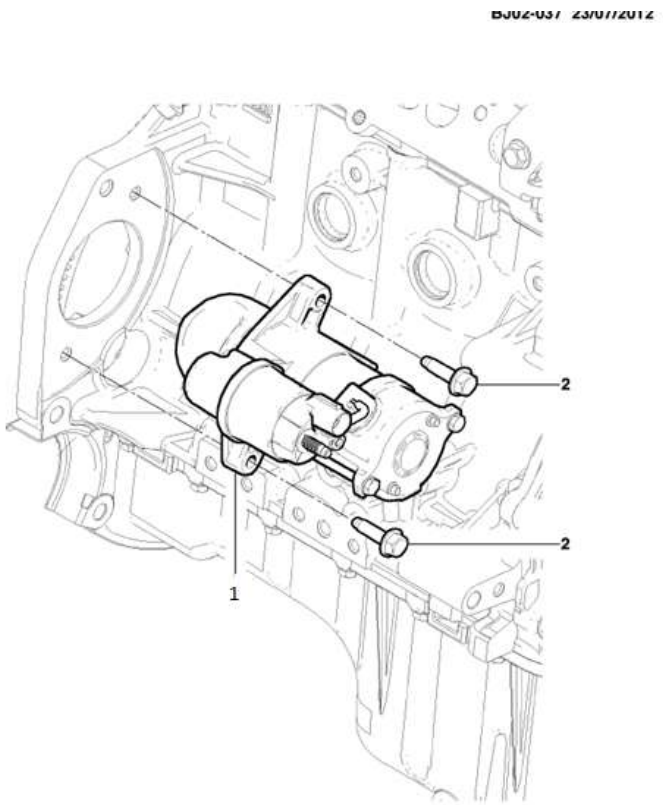

ВЗТ	№ ПОЗИЦИИ Part No Номер детали	КОД / К КПП	ДВГ	Model Year Мод. год	MODEL МОДЕЛЬ SX	CDX	NAME / НАИМЕНОВАНИЕ OPTION КОМПЛЕКТАЦИЯ	Л/П	КОЛ	VIN / DATE ПРИМЕНЕНИЕ FROM С	TO ПО	REMARKS ПРИМЕЧАНИЕ	КОД/Д
	[01] 25186038	(P) СТАРТЕР		2014	S	S		*(A) STARTER ASM*	1	500055			
	[02] 11588724	(P) БОЛТ		2014	B	B	&L2C.	*(A) BOLT/SCREW-STRTR*	2	500055		D22+/-3NM S19-25NM	

РАСПОЛОЖЕНИЕ ДЕТАЛЕЙ / POSITION OF A PART	КПП / TRANSAXSLE	КУЗОВ / BODY	МОДЕЛЬ / MODEL
L : ЛЕВОЕ РАСПОЛОЖЕНИЕ ДЕТАЛИ / LEFT HAND SIDE R : ПРАВОЕ РАСПОЛОЖЕНИЕ ДЕТАЛИ / RIGHT HAND SIDE	M : МЕХАНИЧЕСКАЯ / MANUAL A : АВТОМАТИЧЕСКАЯ / AUTOMATIC	4N : 4-Х ДВЕРНЫЙ NOTCHBACK	II : SX III : CDX

2 УПРАВЛЕНИЕ ДВИГАТЕЛЕМ

2110 ТОПЛИВНЫЙ БАК

2120 ТОПЛИВОПРОВОДЫ I

2130 ТОПЛИВОПРОВОДЫ II

2210 РАДИАТОР

2220 ВЕНТИЛЯТОР ОХЛАЖДЕНИЯ

2230 СИСТЕМА ОХЛАЖДЕНИЯ (B15D)

2241 ОХЛАЖДЕНИЕ МАСЛА КПП (6T30)

2242 ОХЛАЖДЕНИЕ МАСЛА КПП (6T30)

2410 ВОЗДУХОПОДАЧА I

2411 ВОЗДУХОПОДАЧА II

2451 ВАКУУМНЫЕ ШЛАНГИ (B15D)

2460 ВЫПУСК ОТРАБОТАВШИХ ГАЗОВ

2510 ЭЛЕКТРОННЫЙ БЛОК УПРАВЛЕНИЯ

ТОПЛИВНЫЙ БАК
2110 *FUEL TANK*

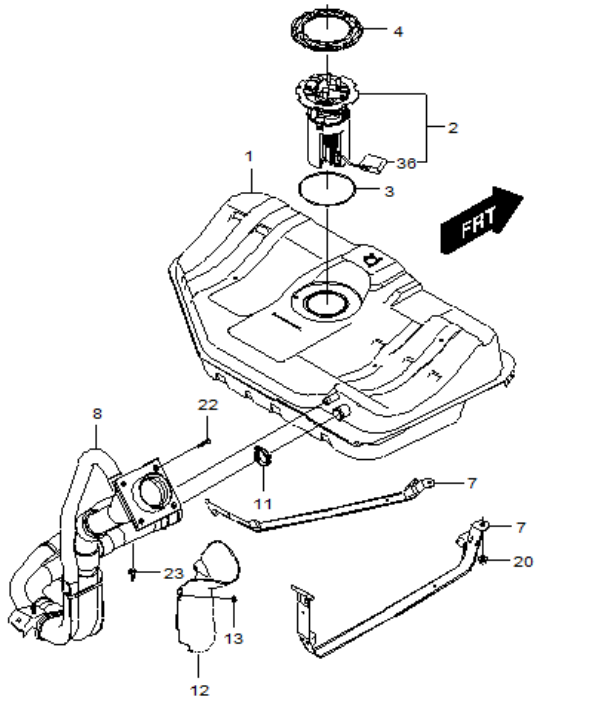

RJ2110W 05/26/2006

№ ПОЗИЦИИ Part No Номер детали	ВЗТ	КОД / К КПП	ДВГ	Model Year Мод. год	MODEL МОДЕЛЬ SX	CDX	NAME / НАИМЕНОВАНИЕ OPTION КОМПЛЕКТАЦИЯ	Л/П	КОЛ	VIN / DATE ПРИМЕНЕНИЕ FROM С	TO ПО	REMARKS ПРИМЕЧАНИЕ	КОД/Д
[01]		(P) ТОПЛИВНЫЙ БАК										*(A) TANK ASM-FUEL*	
95940888				2014	B	B	&L2C&NT2/NU7.		1	500055			
[02]		(P) НАСОС ТОПЛИВНЫЙ										*(A) MODULE ASM-F/PMP CYC CONT <USE 8A 1224A>*	
95104345				2014	B	B	&LM9/L2C&NT2/NU7.		1	500055			
95949303				2014	B	B	&LM9/L2C&NT2/NU7.		1	500055			
[03]		(P) ПРОКЛАДКА										*(A) RING-F/PMP RET RET*	
96183170				2014	B	B	&LM9/L2C&NT2/NU7.		1	500055			
[04]		(P) КРЫШКА СТОПОРНАЯ										*(A) RING-F/PMP RET*	
96183169				2014	B	B	&LM9/L2C&NT2/NU7.		1	500055			
[07]		(P) ХОМУТ КРЕПЛЕНИЯ ТОПЛИВНОГО БАКА										*(A) STRAP ASM-F/TNK*	
96553801				2014	S	S	&L2C.	L	1	500055			
96553805				2014	S	S	&L2C.	R	1	500055			
[08]		(P) ТРУБКА ЗАЛИВНАЯ, ТОПЛИВНОГО БАКА										*(A) PIPE ASM-F/TNK FIL*	
96640577				2014	B	B	&LM9/L2C&NT2/NU7.		1	500055			
[11]		(P) ХОМУТ, ЗАЛИВНОЙ ТРУБКИ ТОПЛИВНОГО БАКА										*(A) CLAMP-F/TNK FIL PIPE*	
96313240				2014	S	S	&NT2/NU7.		1	500055			
[12]		(P) ЩИТОК ТРУБЫ ТОПЛИВНОГО БАКА										*(A) SHIELD-F/TNK FIL PIPE*	
96553823				2014	S	S			1	500055			
[13]		(P) ГАЙКА										*(A) NUT-F/TNK FIL PIPE SHLD*	
94515147				2014	S	S			3	500055			
[20]		(P) ГАЙКА										*(A) NUT-F/TNK STRP*	
94515107				2014	S	S			2	500055			
[22]		(P) БОЛТ / ВИНТ										*(A) BOLT/SCREW-F/TNK FIL PIPE*	
94520301				2014	S	S			4	500055			
[23]		(P) БОЛТ / ВИНТ										*(A) BOLT/SCREW-F/TNK FIL PIPE BRKT*	
94500400				2014	S	S			1	500055			
[36]		(P) ДАТЧИК УРОВНЯ ТОПЛИВА										*(A) SENDER,FUEL*	
96447441				2014	S	S			1	500055			

РАСПОЛОЖЕНИЕ ДЕТАЛЕЙ / POSITION OF A PART	КПП / TRANSAXSLE	КУЗОВ / BODY	МОДЕЛЬ / MODEL
L : ЛЕВОЕ РАСПОЛОЖЕНИЕ ДЕТАЛИ / LEFT HAND SIDE R : ПРАВОЕ РАСПОЛОЖЕНИЕ ДЕТАЛИ / RIGHT HAND SIDE	M : МЕХАНИЧЕСКАЯ / MANUAL A : АВТОМАТИЧЕСКАЯ / AUTOMATIC	4N : 4-Х ДВЕРНЫЙ NOTCHBACK	II : SX III : CDX

ТОПЛИВОПРОВОДЫ I

2120 *FUEL LINE I*

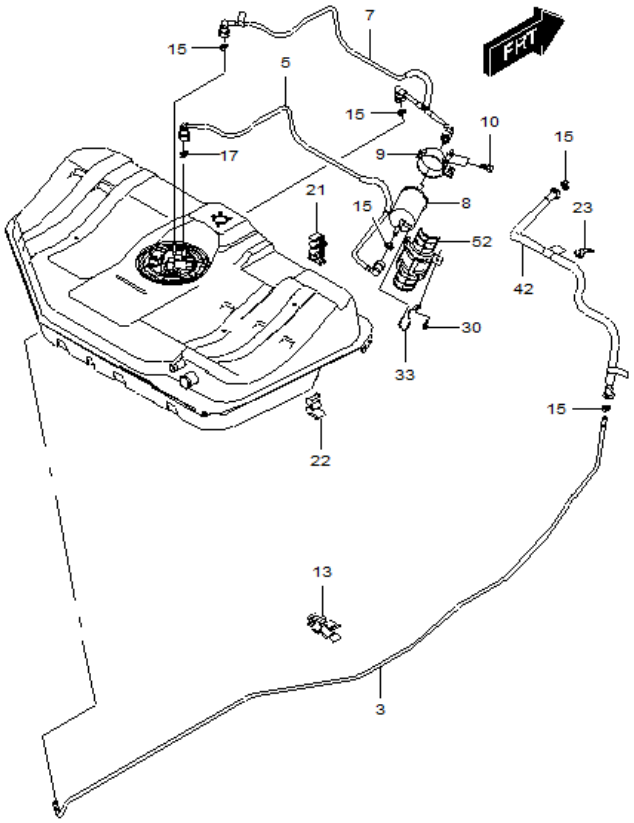

№ ПОЗИЦИИ / Part No Номер детали	ВЗТ	КОД / К: КПП	ДВГ	Model Year Мод. год	MODEL МОДЕЛЬ SX	CDX	NAME / НАИМЕНОВАНИЕ: OPTION КОМПЛЕКТАЦИЯ	Л/П	КОЛ	VIN / DATE ПРИМЕНЕНИЕ FROM С	TO ПО	REMARKS ПРИМЕЧАНИЕ	КОД/Д
[03] 95076496				2014	B	B	(P) ТРУБКА, ПОДАЧА ТОПЛИВА &LM9/L2C&NT2/NU7.		1	500055		(A) PIPE-FUEL FEED	
[05] 96553795				2014	B	B	(P) ТРУБКА К ТОПЛИВНОМУ ФИЛЬТРУ &LM9/L2C&NT2/NU7.		1	500055		(A) TUBE-FUEL FLTR INL	
[07] 96553796				2014	B	B	(P) ТРУБКА ОТ ТОПЛИВНОГО ФИЛЬТРА &LM9/L2C&NT2/NU7.		1	500055		(A) TUBE-FUEL FLTR OTLT	
[08] 96335719				2014	B	B	(P) ФИЛЬТР ТОПЛИВНЫЙ &L2C&NT2/NU7.		1	500055		(A) FILTER-FUEL	
[09] 96490497				2014	B	B	(P) ХОМУТ ТОПЛИВНОГО ФИЛЬТРА &L2C&NT2/NU7.		1	500055		(A) BRACKET ASM-FUEL FLTR	
[10] 94500075				2014	B	B	(P) БОЛТ / ВИНТ &L2C&NT2/NU7.		2	500055		(A) BOLT/SCREW-F/TNK STRP	
[13] N/N				2014			(P) ФИКСАТОР		1	-		(A) CLIP	
[21] 94530335				2014	B	B	(P) ФИКСАТОР &L2C&NT2/NU7.		2	500055		(A) CLIP-FUEL FEED & RTN HOSE	
[22] 96351199				2014	B	B	(P) ФИКСАТОР ТОПЛИВНЫХ ТРУБОК &L2C&NT2/NU7.		1	500055		(A) CLIP ASM-FUEL PIPE	
[30] 94500071				2014	B	B	(P) БОЛТ / ВИНТ &L2C&NT2/NU7.		1	500055		(A) BOLT/SCREW-FUEL FLTR CVR	
[33] 96444762				2014	B	B	(P) ЭЛЕКТРОПРОВОД ЗАЗЕМЛЕНИЯ &L2C&NT2/NU7.		1	500055		(A) HARNESS ASM-FUEL FEED & RTN	
[42] 95076888				2014	B	B	(P) ТРУБКА В СБОРЕ, ПОДАЧИ ТОПЛИВА, ПЕРЕДНЯЯ &L2C&NT2/NU7.		1	500055		(A) PIPE ASM-FUEL FEED FRT	
[52] 96385826				2014	B	B	(P) ЩИТОК ТОПЛИВНОГО ФИЛЬТРА &L2C&NT2/NU7.		1	500055		(A) COVER ASM-FUEL FLTR <SEE GUIDE/CONTACT BFO>	
[X1 95076495				2014	B	B	(P) ТРУБКА В СБОРЕ &LM9/L2C&NT2/NU7.		1	SOP		(A) PIPE ASM-BRK(W/FUEL FEED&FUEL RTN HOSE&EVAP	
[X2 95076499				2014	B	B	(P) ТРУБКА, ПРОДУВКИ ФИЛЬТРА ВЫБРОСА ИСПАРИТЕЛЯ &L2C&NT2/NU7.		1	500055		(A) PIPE-EVAP EMIS CNSTR PURGE	

РАСПОЛОЖЕНИЕ ДЕТАЛЕЙ / POSITION OF A PART	КПП / TRANSAXSLE	КУЗОВ / BODY	МОДЕЛЬ / MODEL
L : ЛЕВОЕ РАСПОЛОЖЕНИЕ ДЕТАЛИ / LEFT HAND SIDE R : ПРАВОЕ РАСПОЛОЖЕНИЕ ДЕТАЛИ / RIGHT HAND SIDE	M : МЕХАНИЧЕСКАЯ / MANUAL A : АВТОМАТИЧЕСКАЯ / AUTOMATIC	4N : 4-Х ДВЕРНЫЙ NOTCHBACK	II : SX III : CDX

ТОПЛИВОПРОВОДЫ II

2130 *FUEL LINE II*

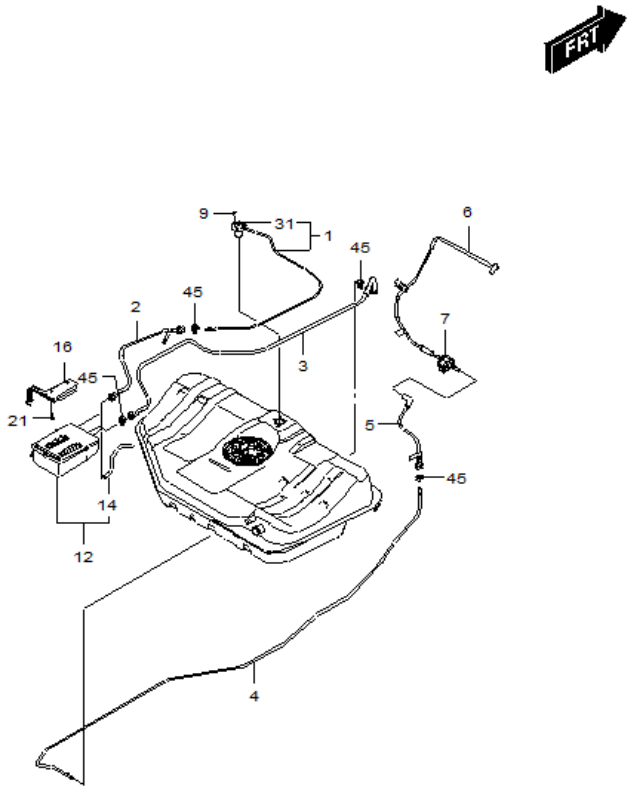

RJ2130W 05/16/2005

№ ПОЗИЦИИ Part No Номер детали	КОД / К КПП	ДВГ	Model Year Мод. год	MODEL МОДЕЛЬ SX	CDX	OPTION КОМПЛЕКТАЦИЯ	Л/П	КОЛ	VIN / DATE ПРИМЕНЕНИЕ FROM С	TO ПО	REMARKS ПРИМЕЧАНИЕ	КОД/Д
						NAME / НАИМЕНОВАНИЕ						
[01]	(P) ТРУБКА ОТВОДА ПАРОВ ТОПЛИВА						*(A) PIPE ASM-F/TNK VENT VLV*					
96553770			2014	B	B	&L2C&NT2/NU7.		1	500055			
[02]	(P) ТРУБКА, ПОГЛОТИТЕЛЯ ПАРОВ ТОПЛИВА						*(A) TUBE ASM-EVAP EMIS CNSTR*					
96553863			2014	S	S	&NT2.		1	500055			
96553863			2014	S	S	&L2C&NU7.		1	500963			
[03]	(P) ТРУБКА ПОДАЧИ ТОПЛИВА, ЗАДНЯЯ						*(A) PIPE ASM-EVAP EMIS CNSTR PURGE RR*					
96553865			2014	B	B	&L2C&NT2/NU7.		1	500055			
[04]	(P) ТРУБКА ПОДАЧИ ТОПЛИВА						*(A) PIPE ASM-EVAP EMIS CNSTR PURGE*					
96553873			2014	S	S	&NT2.		1	500055		GMK : 96436569	
96553873			2014	S	S	&L2C&NU7.		1	500963		GMK : 96436569	
[05]	(P) ТРУБКА ПОДАЧИ ТОПЛИВА, ПЕРЕДНЯЯ						*(A) PIPE ASM-EVAP EMIS CNSTR PURGE FRT*					
95076887			2014	B	B	&L2C&NT2/NU7.		1	500055			
[06]	(P) ШЛАНГ ТОПЛИВНОГО ОТСЕКА ДВИГАТЕЛЯ						*(A) TUBE-EVAP EMIS CNSTR PURGE*					
95076888			2014	S	S	&L2C&NT2/NU7.		1	500055			
[07]	(P) КЛАПАН, ЭЛЕКТРОМАГНИТНЫЙ ПРОДУВКИ ПАРОВ ТОПЛИВА						*(A) VALVE ASM-EVAP EMIS CNSTR PURGE SOL*					
96985666			2014	S	S	&L2C/LM9&MXP/MH9&NT2/NU7.		1	500055			
[09]	(P) БОЛТ / ВИНТ						*(A) NUT-F/INJR FUEL FEED TUBE CONN RET*					
94500070			2014	B	B	&L2C&NT2/NU7.		3	500055			
[12]	(P) ПОГЛОТИТЕЛЬ ПАРОВ ТОПЛИВА В СБОРЕ						*(A) CANISTER ASM-EVAP EMIS*					
96469100			2014	S	S	&NT2.		1	500055			
96553838			2014	S	S	&NT2.		1	500055			
96469102			2014	S	S	&L2C&NU7.		1	500963			
96553844			2014	S	S	&L2C&NU7.		1	500963			
[14]	(P) ШЛАНГ ДРЕНАЖНЫЙ ПОГЛОТИТЕЛЯ ПАРОВ ТОПЛИВА						*(A) HOSE-EVAP EMIS CNSTR VENT*					
96553842			2014	S	S	&NT2.		1	500055			
96553842			2014	S	S	&L2C&NU7.		1	500963			
[16]	(P) КРОНШТЕЙН В СБОРЕ КРЕПЛЕНИЯ ПОГЛОТИТЕЛЯ ПАРОВ ТОПЛИВА						*(A) BRACKET ASM-EVAP EMIS CNSTR*					
96553963			2014	S	S	&NT2.		1	500055			
[21]	(P) БОЛТ / ВИНТ						*(A) BOLT/SCREW-EVAP EMIS CNSTR*					
94500400			2014	S	S			3	500055			
[31]	(P) КЛАПАН ОБРАТНЫЙ						*(A) VALVE ASM-F/TNK BAL*					
96328776			2014	B	B	&LM9/L2C&NT2/NU7.		1	500055			
96417332			2014	B	B	&LM9/L2C&NT2/NU7.		1	500055			

РАСПОЛОЖЕНИЕ ДЕТАЛЕЙ / POSITION OF A PART	КПП / TRANSAXSLE	КУЗОВ / BODY	МОДЕЛЬ / MODEL
L : ЛЕВОЕ РАСПОЛОЖЕНИЕ ДЕТАЛИ / LEFT HAND SIDE R : ПРАВОЕ РАСПОЛОЖЕНИЕ ДЕТАЛИ / RIGHT HAND SIDE	M : МЕХАНИЧЕСКАЯ / MANUAL A : АВТОМАТИЧЕСКАЯ / AUTOMATIC	4N : 4-Х ДВЕРНЫЙ NOTCHBACK	II : SX III : CDX

РАДИАТОР
2210 *RADIATOR*

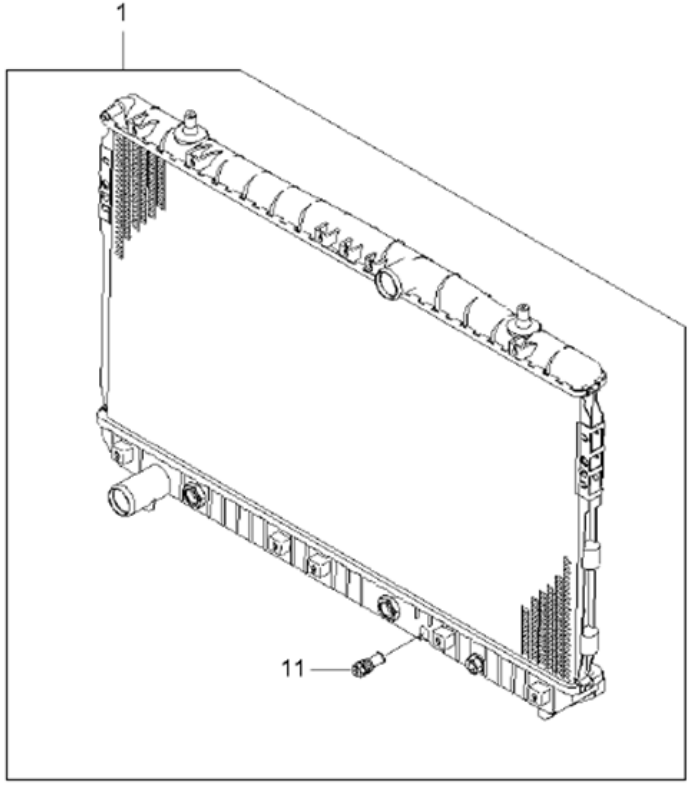

ВЗТ	№ ПОЗИЦИИ / Part No Номер детали	КОД / К: КПП	ДВГ	Model Year Мод. год	MODEL МОДЕЛЬ SX	CDX	NAME / НАИМЕНОВАНИЕ: OPTION КОМПЛЕКТАЦИЯ	Л/П	КОЛ	VIN / DATE ПРИМЕНЕНИЕ FROM С	TO ПО	REMARKS ПРИМЕЧАНИЕ	КОД/Д
	[01]	(P) РАДИАТОР ОХЛАЖДЕНИЯ В СБОРЕ						*(A) RADIATOR ASM*					
	95297824	A		2014	O	O	&L2C&MH9&C46&MBR/MDW.		1	SOP			
	96553423	A		2014	O	O	&L2C&MH9&C60/C68-MBR.		1	SOP			
	96553425	M		2014	B	B	&LM9/L2C&MXP&C46-MBR.		1	-			
	96553422	M		2014	O	O	&LM9/L2C&MXP&C60/C68-MBR.		1	500055			
	95297827	M		2014	O	O	&L2C&MXP&C60/C68&MBR/MDW.		1	500963			
	95297826	A		2014	O	O	&L2C&MH9&C60/C68&MBR/MDW.		1	SOP			
	95297825	M		2014	B	B	&L2C&MXP&C46&MBR/MDW.		1	SOP			
	96553426	A		2014	O	O	&LM9/L2C&MH9&C46-MBR.		1	SOP			
	[11]	(P) КРАНИК РАДИАТОРА						*(A) COCK ASM-RAD DRN*					
	96413313			2014	S	S			1	500055			

РАСПОЛОЖЕНИЕ ДЕТАЛЕЙ / POSITION OF A PART	КПП / TRANSAXSLE	КУЗОВ / BODY	МОДЕЛЬ / MODEL
L : ЛЕВОЕ РАСПОЛОЖЕНИЕ ДЕТАЛИ / LEFT HAND SIDE R : ПРАВОЕ РАСПОЛОЖЕНИЕ ДЕТАЛИ / RIGHT HAND SIDE	M : МЕХАНИЧЕСКАЯ / MANUAL A : АВТОМАТИЧЕСКАЯ / AUTOMATIC	4N : 4-Х ДВЕРНЫЙ NOTCHBACK	II : SX III : CDX

ВЕНТИЛЯТОР ОХЛАЖДЕНИЯ

2220 *COOLING FAN*

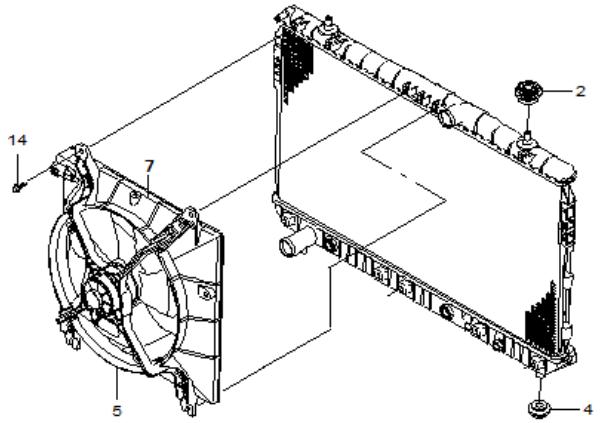

RJ2220GNW 06/22/2005

№ ПОЗИЦИИ Part No Номер детали	КОД / К КПП	ДВГ	Model Year Мод. год	MODEL МОДЕЛЬ SX	CDX	NAME / НАИМЕНОВАНИЕ OPTION КОМПЛЕКТАЦИЯ	Л/П	КОЛ	VIN / DATE ПРИМЕНЕНИЕ FROM С	TO ПО	REMARKS ПРИМЕЧАНИЕ	КОД/Д
[02]	**(P) ПОДУШКА РАДИАТОРА, ВЕРХНЯЯ**						***(A) BUMPER-RAD UPR BRKT<SEE GUIDE/CONTACT BFO>***					
96887037			**2014**	**S**	**S**	&LHD.		2	500055			
[04]	**(P) ПОДУШКА РАДИАТОРА, НИЖНЯЯ**						***(A) MOUNT-RAD LWR<SEE GUIDE/CONTACT BFO>***					
95374679			**2014**	**S**	**S**	&LM9/L2C.		2	500055			
[05]	**(P) ВЕНТИЛЯТОР ОХЛАЖДЕНИЯ ОСНОВНОЙ**						***(A) FAN ASM-ENG CLR***					
96553376			**2014**	**S**	**S**	&LM9/L2C.		1	500055		GMK : 96553242	
96930824			**2014**	**S**	**S**	&L2C&MBR/MDW.		1	500963			
[07]	**(P) НАКЛЕЙКА ВЕНТИЛЯТОРА ОХЛАЖДЕНИЯ**						***(A) LABEL-FAN BLADE WRNG***					
96413741			**2014**	**S**	**S**	&LM9/L2C.		1	500055		GMK : 94567000	
96987423			**2014**	**S**	**S**	&L2C&MBR/MDW.		1	500963			
96413741			**2014**	**S**	**S**	&L2C-MBR.		1	500055		GMK : 94567000	
96987423			**2014**	**S**	**S**	&L2C&MBR/MDW.		1	500963			
[14]	**(P) БОЛТ / ВИНТ**						***(A) BOLT/SCREW-PLNM WAT DFL<SEE GUIDE/CONTACT B***					
94501377			**2014**	**S**	**S**	&VH4.		4	500055			
94501607			**2014**	**S**	**S**	&LM9/L2C.		4	500055		GMK : 94501390	
95076438			**2014**	**S**	**S**	&LM9/L2C.		1	500055			

РАСПОЛОЖЕНИЕ ДЕТАЛЕЙ / POSITION OF A PART	КПП / TRANSAXSLE	КУЗОВ / BODY	МОДЕЛЬ / MODEL
L : ЛЕВОЕ РАСПОЛОЖЕНИЕ ДЕТАЛИ / LEFT HAND SIDE R : ПРАВОЕ РАСПОЛОЖЕНИЕ ДЕТАЛИ / RIGHT HAND SIDE	M : МЕХАНИЧЕСКАЯ / MANUAL A : АВТОМАТИЧЕСКАЯ / AUTOMATIC	4N : 4-Х ДВЕРНЫЙ NOTCHBACK	II : SX III : CDX

СИСТЕМА ОХЛАЖДЕНИЯ (B15D)

2230 *RADIATOR HOSE&PIPE(B15D)*

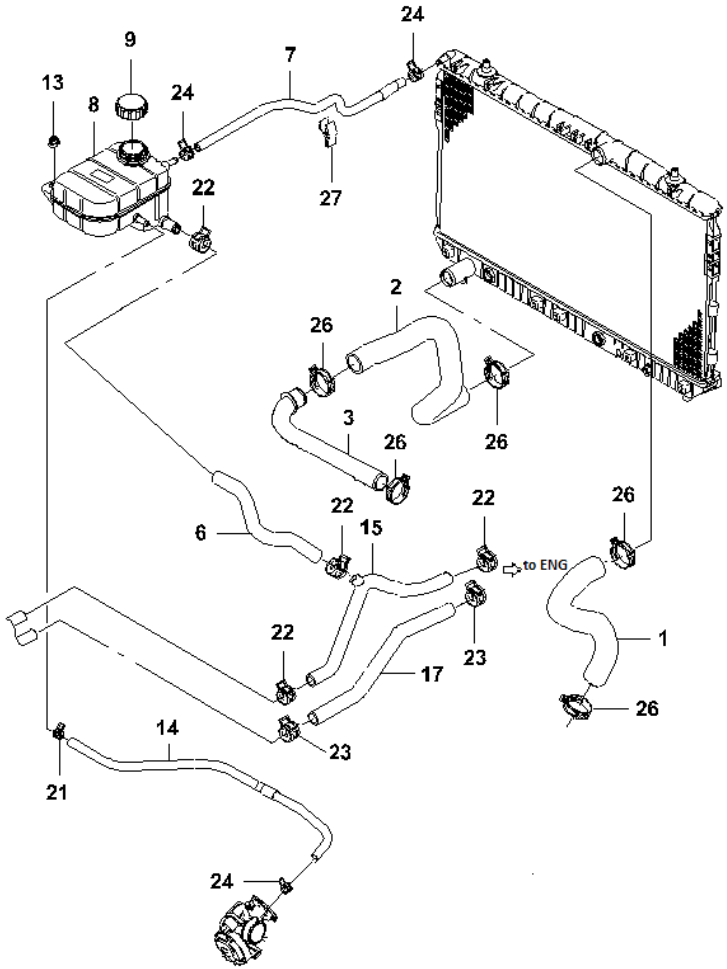

№ ПОЗИЦИИ Part No Номер детали	КОД / К КПП	ДВГ	Model Year Мод. год	MODEL МОДЕЛЬ SX	CDX	NAME / НАИМЕНОВАНИЕ OPTION КОМПЛЕКТАЦИЯ	Л/П	КОЛ	VIN / DATE ПРИМЕНЕНИЕ FROM С	TO ПО	REMARKS ПРИМЕЧАНИЕ	КОД/Д
[01]	(P) ШЛАНГ, РАДИАТОРА										*(A) HOSE ASM-RAD INL*	
95076435			2014	S	S	&LM9/L2C.		1	500055			
[02]	(P) ШЛАНГ, РАДИАТОРА										*(A) HOSE ASM-RAD OTLT*	
95387629			2014	S	S	&LM9/L2C.		1	500055			
[03]	(P) ПЕРЕХОДНИК										*(A) PIPE-WATER PUMP INL*	
N/N			2014					1	-			
[06]	(P) ШЛАНГ К РАСШИРИТЕЛЬНОМУ БАЧКУ										*(A) HOSE-SURGE TANK&PIPE*	
N/N			2014					1	-			
[07]	(P) ШЛАНГ ОТ РАСШИРИТЕЛЬНОГО БАЧКА										*(A) HOSE-RAD SURGE TK RAD<USE 13G 0350A/0400A>*	
95370049			2014	S	S	&LM9/L2C.		1	500055			
[08]	(P) БАЧОК РАСШИРИТЕЛЬНЫЙ В СБОРЕ										*(A) TANK ASM-RAD SURGE*	
96813425			2014	S	S	&LM9/L2C-MBR.		1	500055			
95224299			2014	S	S	&L2C&MBR/MDW.		1	500963			
[09]	(P) КРЫШКА РАСШИРИТЕЛЬНОГО БАЧКА										*(A) CAP-RAD SURGE TK<SEE GUIDE/CONTACT BFO>*	
96420303			2014	S	S	&LM9/L2C.		1	500055			
[13]	(P) ГАЙКА										*(A) NUT-RAD SURGE TK SUPT<SEE GUIDE/CONTACT BFO*	
94515137			2014	S	S	&LM9/L2C.		2	500055			
[14]	(P) ШЛАНГ В СБОРЕ, РАСШИРИТЕЛЬНОГО БАЧКА РАДИАТОРА										*(A) HOSE ASM-RAD SURGE TK INL*	
95076434			2014	S	S	&LM9/L2C.		1	500055			
[15]	(P) ШЛАНГ ОТОПИТЕЛЯ СЛИВНОЙ										*(A) OSE-HEATER,RTN*	
N/N			2014					1	-			
[17]	(P) ШЛАНГ ОТОПИТЕЛЯ ПОДАЮЩИЙ										*(A) OSE-HEATER,FDG*	
N/N			2014					1	-			
[21]	(P) ХОМУТ										*(A) CLIP-RAD SURGE TK RAD HOSE<SEE GUIDE/CONTAC*	
94530038			2014	S	S	&LM9/L2C.		2	500055			
94530024			2014	S	S	&LM9/L2C.		1	500055			
94530038			2014	S	S	&LM9/L2C.		1	500055			
[22]	(P) ХОМУТ										*(A) CLAMP-HTR OTLT HOSE*	
94530064			2014	S	S	&LM9/L2C.		5	500055			
94530055			2014	S	S	&LM9/L2C.		1	500055			
[23]	(P) ХОМУТ										*(A) CLAMP-HTR INL HOSE*	
94530071			2014	S	S	&LM9/L2C.		2	500055			
[24]	(P) ХОМУТ										*(A) CLIP*	

РАСПОЛОЖЕНИЕ ДЕТАЛЕЙ / POSITION OF A PART	КПП / TRANSAXSLE	КУЗОВ / BODY	МОДЕЛЬ / MODEL
L : ЛЕВОЕ РАСПОЛОЖЕНИЕ ДЕТАЛИ / LEFT HAND SIDE R : ПРАВОЕ РАСПОЛОЖЕНИЕ ДЕТАЛИ / RIGHT HAND SIDE	M : МЕХАНИЧЕСКАЯ / MANUAL A : АВТОМАТИЧЕСКАЯ / AUTOMATIC	4N : 4-Х ДВЕРНЫЙ NOTCHBACK	II : SX III : CDX

СИСТЕМА ОХЛАЖДЕНИЯ (B15D)

2230 *RADIATOR HOSE&PIPE(B15D)*

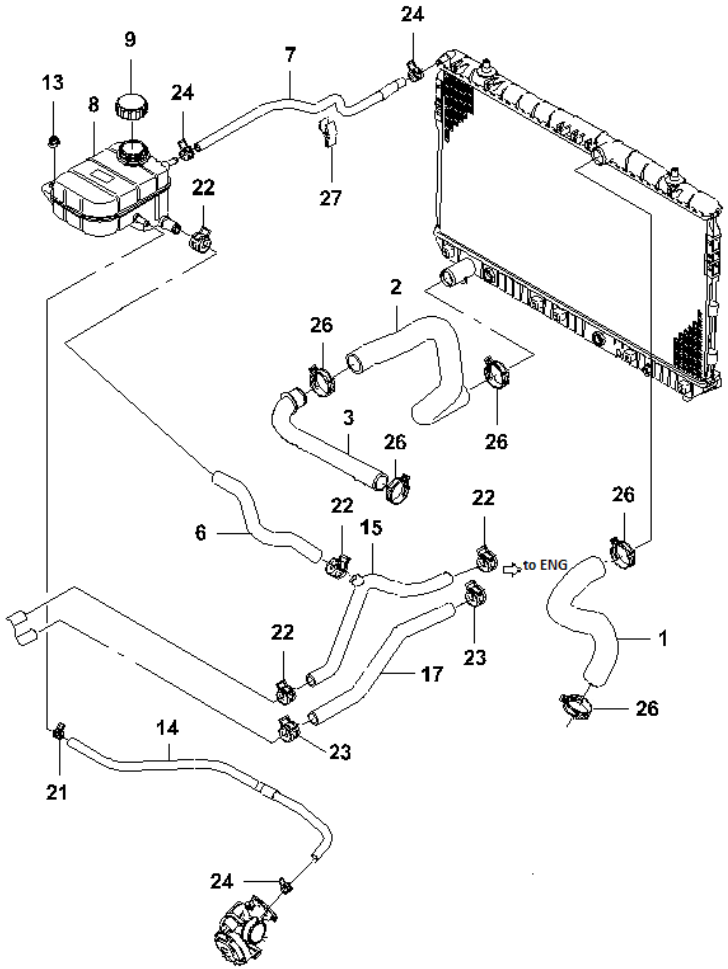

№ ПОЗИЦИИ Part No Номер детали	КОД / К КПП	ДВГ	Model Year Мод. год	MODEL МОДЕЛЬ SX	CDX	NAME / НАИМЕНОВАНИЕ OPTION КОМПЛЕКТАЦИЯ	Л/П	КОЛ	VIN / DATE ПРИМЕНЕНИЕ FROM С	TO ПО	REMARKS ПРИМЕЧАНИЕ	КОД/Д
[24]	(P) ХОМУТ						(A) CLIP					
N/N			2014					2	-			
[26]	(P) ХОМУТ ШЛАНГА РАДИАТОРА						(A) CLAMP-RAD INL HOSE					
20913965			2014	S	S	&LM9/L2C.		2	500055		INL, ВПУСКНОГО	
20913965			2014	S	S	&LM9/L2C.		2	500055		OTLT, ВЫПУСКНОГО	
[27]	(P) ФИКСАТОР						(A) CLIP-RAD SURGE TK RAD HOSE<SEE GUIDE/CONTAC					
94530332			2014	S	S	&LM9/L2C.		1	500055			
[K1	(P) ШЛАНГ, ОБОГРЕВАТЕЛЯ						(A) HOSE ASM-HTR INL & OTLT					
95363099			2014	S	S	&LM9/L2C.		1	500055		KIT: 06; 15; 17	
[X2	(P) ПЕРЕХОДНИК, ШЛАНГА ОБОГРЕВАТЕЛЯ						(A) CONNECTOR-HTR OTLT HOSE					
95268142			2014	S	S	&LM9/L2C.		1	500055			
[X3	(P) ФИКСАТОР, ВПУСКНОГО И ВЫПУСКНОГО ШЛАНГА ОБОГРЕВАТЕЛЯ						(A) CLIP-HTR INL & OTLT HOSE					
95268143			2014	S	S	&LM9/L2C.		1	500055			
[X5	(P) ФИКСАТОР, ШЛАНГА РАДИАТОРА						(A) CLIP-RAD OTLT HOSE					
95352210			2014	S	S	&LM9/L2C.		1	500055			
[X6	(P) ШЛАНГ, РАДИАТОРА						(A) HOSE ASM-RAD OTLT					
95352281			2014	S	S			1	500055		KIT: 02; 03; 26	

РАСПОЛОЖЕНИЕ ДЕТАЛЕЙ / POSITION OF A PART	КПП / TRANSAXSLE	КУЗОВ / BODY	МОДЕЛЬ / MODEL
L : ЛЕВОЕ РАСПОЛОЖЕНИЕ ДЕТАЛИ / LEFT HAND SIDE R : ПРАВОЕ РАСПОЛОЖЕНИЕ ДЕТАЛИ / RIGHT HAND SIDE	M : МЕХАНИЧЕСКАЯ / MANUAL A : АВТОМАТИЧЕСКАЯ / AUTOMATIC	4N : 4-Х ДВЕРНЫЙ NOTCHBACK	II : SX III : CDX

ОХЛАЖДЕНИЕ МАСЛА КПП (6Т30)

2241 *OIL COOLER PIPE(6T30)*

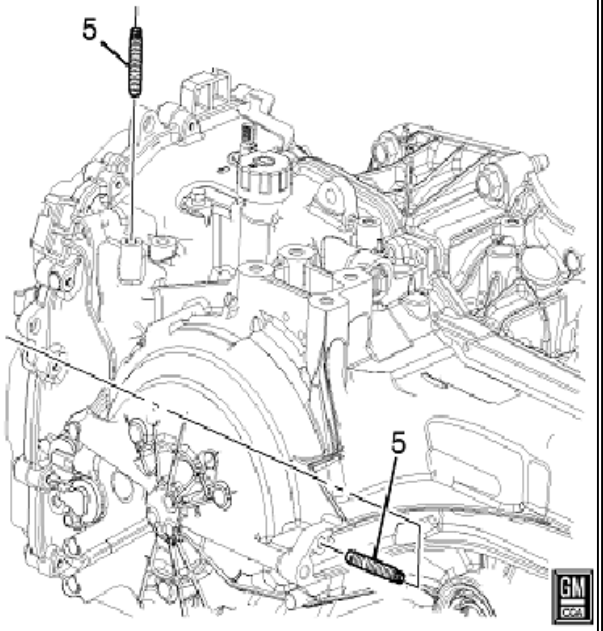

ВЗТ	№ ПОЗИЦИИ Part No Номер детали	КОД / К КПП	ДВГ	Model Year Мод. год	MODEL МОДЕЛЬ SX	CDX	NAME / НАИМЕНОВАНИЕ OPTION КОМПЛЕКТАЦИЯ	Л/П	КОЛ	VIN / DATE ПРИМЕНЕНИЕ FROM С	TO ПО	REMARKS ПРИМЕЧАНИЕ	КОД/Д
	[05]	(P) ШПИЛЬКА, ТРУБКА ОХЛАЖДАЮЩЕЙ ЖИДКОСТИ ТРАНСМИССИИ						*(A) STUD-TRANS FLUID CLR PIPE*					
	24238097	A		2014	O	O	&L2C&MH9&F77.		2	SOP			

РАСПОЛОЖЕНИЕ ДЕТАЛЕЙ / POSITION OF A PART	КПП / TRANSAXSLE	КУЗОВ / BODY	МОДЕЛЬ / MODEL
L : ЛЕВОЕ РАСПОЛОЖЕНИЕ ДЕТАЛИ / LEFT HAND SIDE R : ПРАВОЕ РАСПОЛОЖЕНИЕ ДЕТАЛИ / RIGHT HAND SIDE	M : МЕХАНИЧЕСКАЯ / MANUAL A : АВТОМАТИЧЕСКАЯ / AUTOMATIC	4N : 4-Х ДВЕРНЫЙ NOTCHBACK	II : SX III : CDX

ОХЛАЖДЕНИЕ МАСЛА КПП (6T30)

2242 *OIL COOLER PIPE I (6T30)*

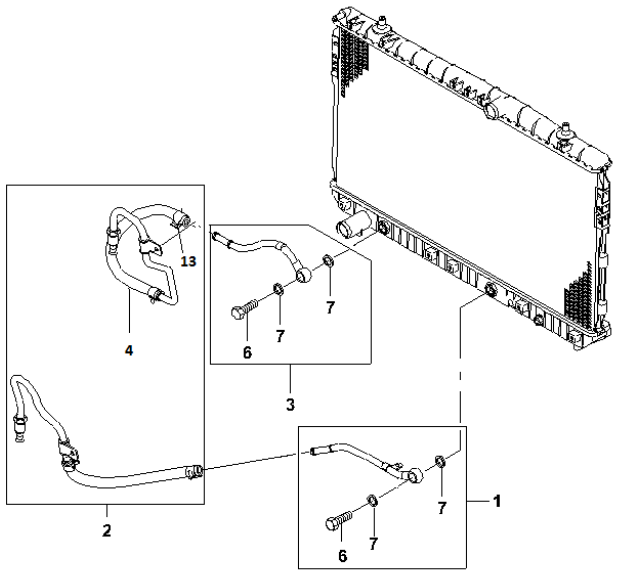

№ ПОЗИЦИИ Part No Номер детали	КОД / К КПП	ДВГ	Model Year Мод. год	MODEL МОДЕЛЬ SX	CDX	NAME / НАИМЕНОВАНИЕ OPTION КОМПЛЕКТАЦИЯ	Л/П	КОЛ	VIN / DATE ПРИМЕНЕНИЕ FROM С	TO ПО	REMARKS ПРИМЕЧАНИЕ	КОД/Д
[01]	(P) ТРУБКА В СБОРЕ, ОХЛАЖДАЮЩЕЙ ЖИДКОСТИ КПП						*(A) PIPE ASM-TRANS FLUID CLR OTLT*					
95076433	A		2014	O	O	&L2C&MH9.		1	SOP			
[02]	(P) ТРУБКА В СБОРЕ, ОХЛАЖДАЮЩЕЙ ЖИДКОСТИ КПП						*(A) PIPE ASM-TRANS FLUID CLR INL & OTLT*					
95076439	A		2014	O	O	&L2C&MH9.		1	SOP			
[03]	(P) ТРУБКА, ОХЛАЖДЕНИЯ ТРАНСМИССИИ						*(A) PIPE ASM-TRANS FLUID CLR INL*					
96425001	A		2014	O	O	&L2C&MH9.		1	SOP			
[04]	(P) ТРУБКА ОТ РАДИАТОРА						*(A) PIPE A-OIL COOLER,INL*					
N/N			2014					1	-			
[06]	(P) БОЛТ / ВИНТ, ТРУБКИ ОХЛАЖДЕНИЯ КП						*(A) CONNECTOR-TRANS FLUID CLR PIPE*					
94535529	A		2014	O	O	&L2C&MH9.		1	SOP			
94535531	A		2014	O	O	&L2C&MH9.		1	SOP		GMK : 94535529 (OPTIONAL PART)	
[07]	(P) ШАЙБА						*(A) WASHER-TRANS FLUID CLR PIPE*					
94525120	A		2014	O	O	&L2C&MH9.		2	SOP			
[13]	(P) ХОМУТ						*(A) CLIP*					
N/N			2014					2	-			
[X1	(P) ГАЙКА						*(A) NUT-TRANS FLUID CLR<SEE GUIDE/CONTACT BFO>*					
11514596	A		2014	O	O	&L2C&MH9.		1	SOP		M8 X 1.25	

РАСПОЛОЖЕНИЕ ДЕТАЛЕЙ / POSITION OF A PART	КПП / TRANSAXSLE	КУЗОВ / BODY	МОДЕЛЬ / MODEL
L : ЛЕВОЕ РАСПОЛОЖЕНИЕ ДЕТАЛИ / LEFT HAND SIDE R : ПРАВОЕ РАСПОЛОЖЕНИЕ ДЕТАЛИ / RIGHT HAND SIDE	M : МЕХАНИЧЕСКАЯ / MANUAL A : АВТОМАТИЧЕСКАЯ / AUTOMATIC	4N : 4-Х ДВЕРНЫЙ NOTCHBACK	II : SX III : CDX

ВОЗДУХОПОДАЧА I

2410 *AIR INTAKE SYSTEM I*

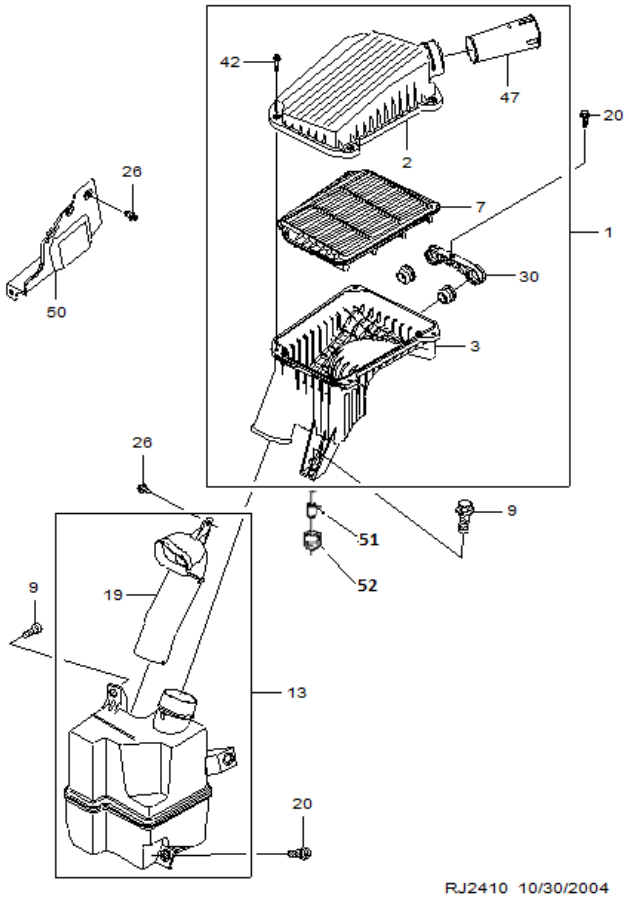

№ ПОЗИЦИИ / Part No Номер детали	КОД / К: КПП	ДВГ	Model Year Мод. год	MODEL МОДЕЛЬ SX	CDX	NAME / НАИМЕНОВАНИЕ: OPTION КОМПЛЕКТАЦИЯ	Л/П	КОЛ	VIN / DATE ПРИМЕНЕНИЕ FROM С	TO ПО	REMARKS ПРИМЕЧАНИЕ	КОД/Д
[01]	(P) ФИЛЬТР ВОЗДУШНЫЙ В СБОРЕ						(A) CLEANER ASM-AIR					
95071284			2014	S	S	&LM9/L2C.		1	500055			
[02]	(P) КРЫШКА, КОРПУСА ВОЗДУШНОГО ФИЛЬТРА						(A) COVER-A/CL HSG					
95270937			2014	S	S	&LM9/L2C.		1	500055			
[03]	(P) КОРПУС ВОЗДУШНОГО ФИЛЬТРА						(A) HOUSING-A/CL					
96553448			2014	S	S	&LM9/L2C.		1	500055			
[07]	(P) ЭЛЕМЕНТ, ВОЗДУШНОГО ФИЛЬТРА						(A) ELEMENT-A/CL					
96553450			2014	S	S	&LM9/L2C.		1	500055			
[09]	(P) БОЛТ / ВИНТ						(A) BOLT/SCREW-A/CL HSG CVR					
94501767			2014	S	S	&LM9/L2C.		1	500055			
94501767			2014	S	S	&LM9/L2C.		1	500055			
[13]	(P) РЕЗОНАТОР						(A) RESONATOR-A/CL					
96553466			2014	S	S	&LM9/L2C.		1	500055			
[19]	(P) ВОЗДУХОЗАБОРНИК ХОЛОДНОГО ВОЗДУХА						(A) SNORKEL ASM-A/CL <SEE GUIDE/CONTACT BFO>					
96553474			2014	S	S	&LM9/L2C.		1	500055			
[20]	(P) БОЛТ / ВИНТ						(A) BOLT/SCREW-A/CL HSG CVR					
94501410			2014	S	S	&LM9/L2C.		1	500055			
94501410			2014	S	S	&LM9/L2C.		2	500055			
[26]	(P) ФИКСАТОР						(A) RETAINER-INT AIR SPH SHLD (PUSH IN)					
94535928			2014	S	S	&LM9/L2C.		3	500055			
94535928			2014	S	S	&LM9/L2C.		1	500055			
[30]	(P) ПОДУШКА ВОЗДУШНОГО ФИЛЬТРА						(A) BRACKET-A/CL					
96553506			2014	S	S	&LM9/L2C.		1	500055			
[42]	(P) БОЛТ / ВИНТ						(A) BOLT/SCREW-A/CL HSG CVR					
94501363			2014	S	S	&LM9/L2C.		4	500055			
96889673			2014	S	S	&LM9/L2C.		4	500055			
96889673			2014	S	S	&LM9/L2C.		4	500055			
[47]	(P) ДЕФЛЕКТОР В СБОРЕ ВОЗДУШНОГО ФИЛЬТРА						(A) DEFLECTOR ASM-A/CL AIR					
95270938			2014	S	S	&LM9/L2C.		1	500055			
[50]	(P) КРОНШТЕЙН ВОЗДУШНОГО ФИЛЬТРА						(A) BRACKET-INT AIR DUCT					
96553523			2014	S	S	&LM9/L2C.		1	500055			
[51]	(P) ВТУЛКА, ИЗОЛЯТОРА КОРПУСА ВОЗДУШНОГО ФИЛЬТРА						(A) SPACER-A/CL HSG INSL					
96300905			2014	S	S	&LM9/L2C.		2	500055			
[52]	(P) ИЗОЛЯТОР, ВОЗДУШНОГО ФИЛЬТРА.						(A) INSULATOR-A/CL					
96351042			2014	S	S	&LM9/L2C.		3	500055			
96351042			2014	S	S	&LM9/L2C.		1	500055			

РАСПОЛОЖЕНИЕ ДЕТАЛЕЙ / POSITION OF A PART	КПП / TRANSAXSLE	КУЗОВ / BODY	МОДЕЛЬ / MODEL
L : ЛЕВОЕ РАСПОЛОЖЕНИЕ ДЕТАЛИ / LEFT HAND SIDE R : ПРАВОЕ РАСПОЛОЖЕНИЕ ДЕТАЛИ / RIGHT HAND SIDE	M : МЕХАНИЧЕСКАЯ / MANUAL A : АВТОМАТИЧЕСКАЯ / AUTOMATIC	4N : 4-Х ДВЕРНЫЙ NOTCHBACK	II : SX III : CDX

ВОЗДУХОПОДАЧА II

2411 *AIR INTAKE SYSTEM II*

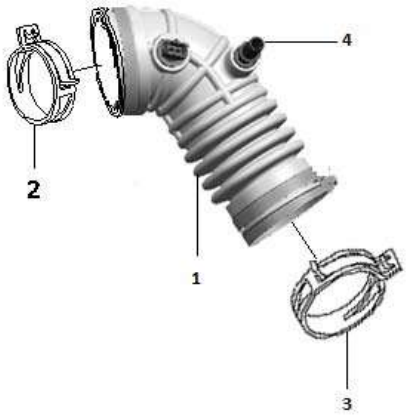

RJ2411GW 06/09/2006

№ ПОЗИЦИИ / Part No Номер детали	КОД / К: КПП	ДВГ	Model Year Мод. год	MODEL МОДЕЛЬ SX	CDX	NAME / НАИМЕНОВАНИЕ: OPTION КОМПЛЕКТАЦИЯ	Л/П	КОЛ	VIN / DATE ПРИМЕНЕНИЕ FROM С	TO ПО	REMARKS ПРИМЕЧАНИЕ	КОД/Д
[01]	(P) ШЛАНГ ГОФРИРОВАННЫЙ, ВОЗДУШНОГО ФИЛЬТРА						*(A) DUCT ASM-A/CL OTLT*					
95071286	M		2014	B	B	&LM9/L2C&MXP.		1	500055			
95071285	A		2014	O	O	&L2C&MH9.		1	SOP			
[02]	(P) ХОМУТ						*(A) CLAMP-A/CL OTLT DUCT*					
94530125			2014	S	S			1	500055			
[03]	(P) ХОМУТ						*(A) CLAMP ASM-A/CL OTLT DUCT*					
94530124			2014	S	S			1	500055			
[04]	(P) ДАТЧИК ТЕМПЕРАТУРНЫЙ ВПУСК ВОЗДУХА						*(A) SENSOR ASM-INT AIR TEMP*					
96806010	M		2014	B	B	&LM9/L2C&MXP.		1	500055			
96806010	A		2014	O	O	&L2C&MH9.		1	SOP			

РАСПОЛОЖЕНИЕ ДЕТАЛЕЙ / POSITION OF A PART	КПП / TRANSAXSLE	КУЗОВ / BODY	МОДЕЛЬ / MODEL
L : ЛЕВОЕ РАСПОЛОЖЕНИЕ ДЕТАЛИ / LEFT HAND SIDE R : ПРАВОЕ РАСПОЛОЖЕНИЕ ДЕТАЛИ / RIGHT HAND SIDE	M : МЕХАНИЧЕСКАЯ / MANUAL A : АВТОМАТИЧЕСКАЯ / AUTOMATIC	4N : 4-Х ДВЕРНЫЙ NOTCHBACK	II : SX III : CDX

ВАКУУМНЫЕ ШЛАНГИ (B15D)

2451 *VACUUM HOSE(B15D)*

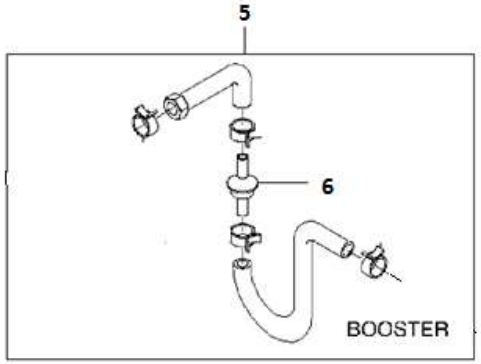

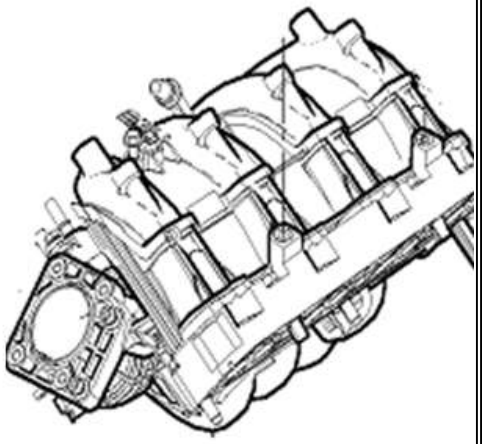

ВЗТ	№ ПОЗИЦИИ / Part No Номер детали	КОД / К: КПП	ДВГ	Model Year Мод. год	MODEL МОДЕЛЬ SX	CDX	NAME / НАИМЕНОВАНИЕ: OPTION КОМПЛЕКТАЦИЯ	Л/П	КОЛ	VIN / DATE ПРИМЕНЕНИЕ FROM С	TO ПО	REMARKS ПРИМЕЧАНИЕ	КОД/Д
	[05]	**(P) ТРУБКА В СБОРЕ, ВАКУУМНОГО УСИЛИТЕЛЯ ТОРМОЗА**					***(A) HOSE ASM-P/B BOOS VAC***						
	95076494	**A**		**2014**	**S**	**S**	&LM9/L2C&MH9&JM0&LHD.		1	SOP			
	95076493	**M**		**2014**	**S**	**S**	&LM9/L2C&MXP&JM0&LHD.		1	500055			
	[06]	**(P) КЛАПАН В СБОРЕ ВАКУУМНЫЙ**					***(A) VALVE ASM-P/B BOOS VAC CHK***						
	90193282	**A**		**2014**	**S**	**S**	&LM9/L2C&MH9&JM0&LHD.		1	SOP			
	90193282	**M**		**2014**	**S**	**S**	&LM9/L2C&MXP&JM0&LHD.		1	500055			

РАСПОЛОЖЕНИЕ ДЕТАЛЕЙ / POSITION OF A PART	КПП / TRANSAXSLE	КУЗОВ / BODY	МОДЕЛЬ / MODEL
L : ЛЕВОЕ РАСПОЛОЖЕНИЕ ДЕТАЛИ / LEFT HAND SIDE R : ПРАВОЕ РАСПОЛОЖЕНИЕ ДЕТАЛИ / RIGHT HAND SIDE	M : МЕХАНИЧЕСКАЯ / MANUAL A : АВТОМАТИЧЕСКАЯ / AUTOMATIC	4N : 4-Х ДВЕРНЫЙ NOTCHBACK	II : SX III : CDX

ВЫПУСК ОТРАБОТАВШИХ ГАЗОВ

2460 *EXHAUST PIPE LINE*

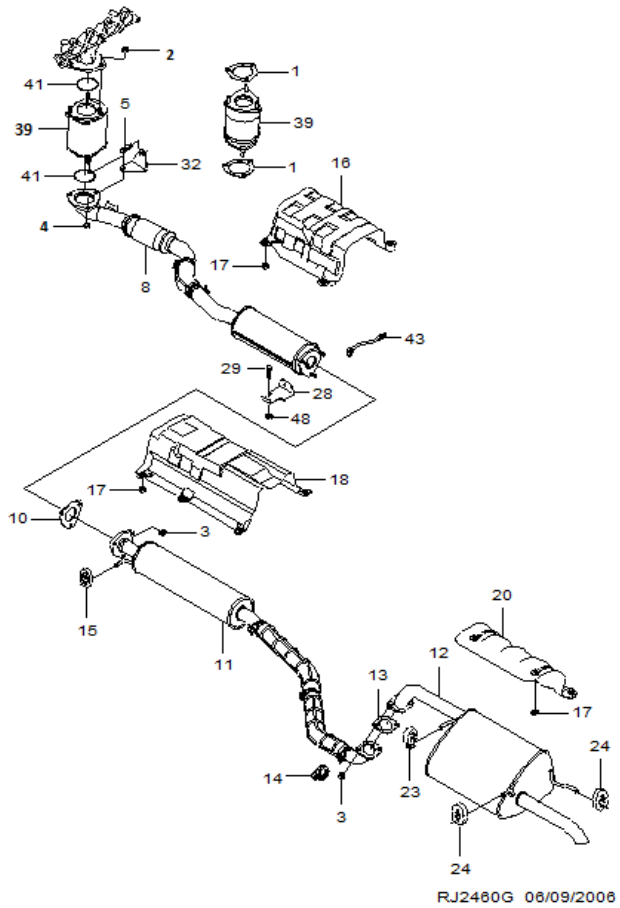

№ ПОЗИЦИИ Part No Номер детали	КОД / К КПП	ДВГ	Model Year Мод. год	MODEL МОДЕЛЬ SX	CDX	OPTION КОМПЛЕКТАЦИЯ	NAME / НАИМЕНОВАНИЕ Л/П	КОЛ	VIN / DATE ПРИМЕНЕНИЕ FROM С	TO ПО	REMARKS ПРИМЕЧАНИЕ	КОД/Д
[01]	(P) ПРОКЛАДКА						*(A) GASKET-EXH FRT PIPE<USE 8C 2912A>*					
95020242			2014	S	S	&LM9/L2C.		1	500055		D30+/-5 NM	
[02]	(P) ГАЙКА						*(A) NUT-EXH MANIF FLEX PIPE<USE 8C 1318D>*					
15032594			2014	B	B	&LM9/L2C.		3	500055		(50+/-7)	
[03]	(P) ГАЙКА						*(A) NUT-EXH MUFF <SEE GUIDE/CONTACT BFO>*					
94515068			2014	S	S	&LM9/L2C.		5	500055			
[04]	(P) ГАЙКА						*(A) NUT-EXH MANIF PIPE BRKT<SEE GUIDE/CONTACT*					
11588835			2014	B	B	&LM9/L2C.		3	500055		(25+/-4)	
[05]	(P) БОЛТ / ВИНТ						*(A) BOLT/SCREW-CTLTC CONV BR BRKT*					
94501015			2014	S	S	&LM9/L2C.		2	500055			
11588723			2014	S	S	&L2C.		2	500055			
[08]	(P) ТРУБА ПЕРЕДНЯЯ ГЛУШИТЕЛЕЙ						*(A) PIPE ASM-EXH FRT*					
95076047	A		2014	O	O	&L2C&MH9&NU7.		1	SOP		Localized	
95076046	M		2014	B	B	&L2C&MXP&NU7.		1	500963		Localized	
95076049	A		2014	O	O	&L2C&MH9&NT2.		1	SOP		Localized	
95076048	M		2014	O	O	&LM9/L2C&MXP&NT2.		1	500055		Localized	
[10]	(P) ПРОКЛАДКА, КАТАЛИТИЧЕСКОГО НЕЙТРАЛИЗАТОРА						*(A) GASKET-CTLTC CONV*					
96350814			2014	S	S			1	500055			
[11]	(P) ГЛУШИТЕЛЬ В СБОРЕ, ПЕРЕДНИЙ						*(A) MUFFLER ASM-EXH (W/ EXH PIPE)*					
96553593			2014	B	B	&LM9/L2C&NPH.		1	500963		Localized	
96553591			2014	B	B	&LM9/L2C&N12.		1	500055		Localized	
[12]	(P) ГЛУШИТЕЛЬ В СБОРЕ, ЗАДНИЙ						*(A) MUFFLER ASM-EXH RR (W/ EXH PIPE)*					
96553624			2014	B	B	&LM9/L2C&NPH.		1	500963		Localized	
96553619			2014	B	B	&LM9/L2C&N12.		1	500055		Localized	
[13]	(P) ПРОКЛАДКА ГЛУШИТЕЛЕЙ						*(A) GASKET-EXH MUFF<SEE GUIDE/CONTACT BFO>*					
96536925			2014	S	S			1	500055			
[14]	(P) ХОМУТ						*(A) CLAMP-EXH PIPE H/SHLD<SEE GUIDE/CONTACT BFO*					
96498154			2014	B	B	&LM9/L2C&N12.		2	500055			
[15]	(P) ПОДУШКА ПЕРЕДНЕЙ ПОДВЕСКИ ГЛЮШИТЕЛЯ						*(A) INSULATOR-EXH MUFF FRT HNGR<USE 8C 1351B>*					
96460427			2014	S	S			2	500055			
[16]	(P) ЩИТОК НЕЙТРАЛИЗАТОРА						*(A) SHIELD-CTLTC CONV HT*					
96553543			2014	S	S	&L2C&NPH.		1	500963			
96553542			2014	B	B	&LM9/L2C&N12.		1	500055			

РАСПОЛОЖЕНИЕ ДЕТАЛЕЙ / POSITION OF A PART	КПП / TRANSAXSLE	КУЗОВ / BODY	МОДЕЛЬ / MODEL
L : ЛЕВОЕ РАСПОЛОЖЕНИЕ ДЕТАЛИ / LEFT HAND SIDE R : ПРАВОЕ РАСПОЛОЖЕНИЕ ДЕТАЛИ / RIGHT HAND SIDE	M : МЕХАНИЧЕСКАЯ / MANUAL A : АВТОМАТИЧЕСКАЯ / AUTOMATIC	4N : 4-Х ДВЕРНЫЙ NOTCHBACK	II : SX III : CDX

ВЫПУСК ОТРАБОТАВШИХ ГАЗОВ

2460 *EXHAUST PIPE LINE*

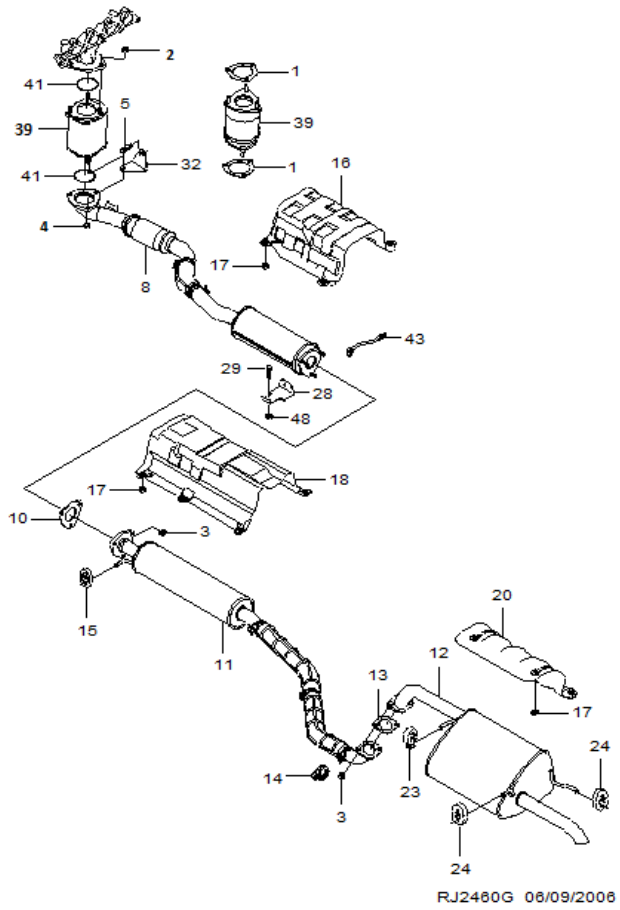

№ ПОЗИЦИИ Part No Номер детали	КОД / К КПП	ДВГ	Model Year Мод. год	MODEL МОДЕЛЬ SX	CDX	NAME / НАИМЕНОВАНИЕ OPTION КОМПЛЕКТАЦИЯ	Л/П	КОЛ	VIN / DATE ПРИМЕНЕНИЕ FROM С	TO ПО	REMARKS ПРИМЕЧАНИЕ	КОД/Д
[17]	(P) ГАЙКА						*(A) NUT*					
94515325			2014	S	S			4	500055			
94515325			2014	S	S			4	500055			
94515325			2014	S	S			4	500055			
[18]	(P) ЩИТОК ПЕРЕДНЕГО ГЛУШИТЕЛЯ						*(A) SHIELD-EXH MUFF FRT HT<SEE GUIDE/CONTACT BF*					
96553545			2014	S	S	&L2C&NPH.		1	500963			
96553544			2014	B	B	&LM9/L2C&N12.		1	500055			
[20]	(P) ЩИТОК ЗАДНЕГО ГЛУШИТЕЛЯ						*(A) SHIELD-EXH MUFF RR HT<SEE GUIDE/CONTACT BFO*					
96553547			2014	S	S			1	500055			
[23]	(P) ПОДУШКА ЗАДНЕЙ ПОДВЕСКИ ГЛУШИТЕЛЯ						*(A) HANGER-EXH PIPE RR<SEE GUIDE/CONTACT BFO>*					
96553661			2014	B	B	&LM9/L2C&NPH.		1	500963			
96553661			2014	B	B	&LM9/L2C&N12.		1	500055			
[24]	(P) ПОДУШКА В СБОРЕ, ПОДВЕСКИ ГЛУШИТЕЛЯ						*(A) HANGER ASM-EXH MUFF<SEE GUIDE/CONTACT BFO>*					
96351543			2014	S	S			2	500055			
[32]	(P) КРОНШТЕЙН, СТЯЖКИ КАТАЛИТИЧЕСКОГО НЕЙТРАЛИЗАТОРА						*(A) BRACKET-CTLTC CONV BR*					
95903778			2014	S	S	&LM9/L2C.		1	500055			
96966906			2014	S	S	&LM9/L2C.		1	500055			
[39]	(P) НЕЙТРАЛИЗАТОР В СБОРЕ, КАТАЛИТИЧЕСКИЙ						*(A) CONVERTER ASM-W/UP 3WAY CTLTC*					
95076041			2014	B	B	&L2C&NU7.		1	500963			
94742390			2014	B	B	&LM9/L2C&NT2.		1	500055			
[41]	(P) ПРОКЛАДКА, КАТАЛИТИЧЕСКОГО НЕЙТРАЛИЗАТОРА						*(A) GASKET-CTLTC CONV*					
96293025			2014	B	B	&LM9/L2C.		1	500055			

РАСПОЛОЖЕНИЕ ДЕТАЛЕЙ / POSITION OF A PART	КПП / TRANSAXSLE	КУЗОВ / BODY	МОДЕЛЬ / MODEL
L : ЛЕВОЕ РАСПОЛОЖЕНИЕ ДЕТАЛИ / LEFT HAND SIDE R : ПРАВОЕ РАСПОЛОЖЕНИЕ ДЕТАЛИ / RIGHT HAND SIDE	M : МЕХАНИЧЕСКАЯ / MANUAL A : АВТОМАТИЧЕСКАЯ / AUTOMATIC	4N : 4-Х ДВЕРНЫЙ NOTCHBACK	II : SX III : CDX

ЭЛЕКТРОННЫЙ БЛОК УПРАВЛЕНИЯ

2510 *EMISSION MODULE*

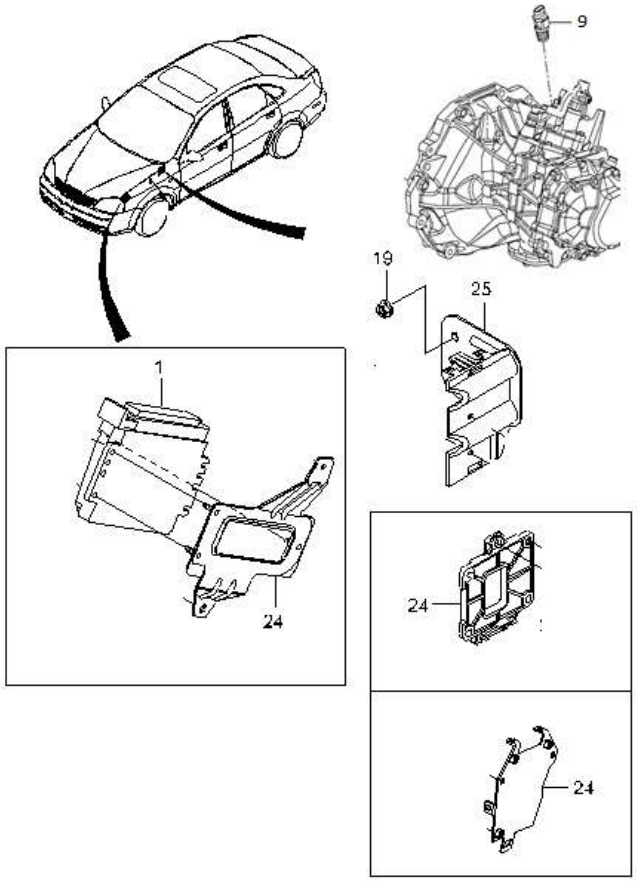

RJ2510GW 03/29/2007

№ ПОЗИЦИИ Part No Номер детали	КОД / К КПП	ДВГ	Model Year Мод. год	MODEL МОДЕЛЬ SX	CDX	NAME / НАИМЕНОВАНИЕ OPTION КОМПЛЕКТАЦИЯ	Л/П	КОЛ	VIN / DATE ПРИМЕНЕНИЕ FROM С	TO ПО	REMARKS ПРИМЕЧАНИЕ	КОД/Д
[01]	(P) ЭЛЕКТРОННЫЙ БЛОК УПРАВЛЕНИЯ						*(A) MODULE ASM-ENG CONT (W/O CALN)*					
25192115			2014	B	B	&L2C.		1	500055			
[09]	(P) ДАТЧИК ПРОЙДЕННОГО ПУТИ						*(A) SENSOR ASM-VEH SPD*					
96190708	M		2014	B	B	&MXP.		1	500055			
[19]	(P) ГАЙКА						*(A) NUT-TCM BRKT*					
94515132			2014	S	S	&LM9/L2C.		4	500055			
[20]	(P) ГАЙКА						*(A) NUT-ECM*					
94515096			2014	B	B	&LM9/L2C.		3	500055			
94515096			2014	B	B	&LM9/L2C&K20.		4	500055			
[24]	(P) КРОНШТЕЙН ЭБУ						*(A) BRACKET-ECM*					
95130911			2014	S	S	&LM9/L2C.		1	500055			
[25]	(P) КРОНШТЕЙН В СБОРЕ, БЛОКА УПРАВЛЕНИЯ						*(A) BRACKET ASM-TCM*					
96550533	A		2014	O	O	&LM9/L2C&MH9.		1	SOP			
[X1	(P) ИЗОЛЯТОР, КРОНШТЕЙНА БЛОКА УПРАВЛЕНИЯ ТРАНСМИССИЕЙ						*(A) INSULATOR-TCM BRKT*					
95130910	A		2014	O	O	&MH9.		1	SOP			

РАСПОЛОЖЕНИЕ ДЕТАЛЕЙ / POSITION OF A PART	КПП / TRANSAXSLE	КУЗОВ / BODY	МОДЕЛЬ / MODEL
L : ЛЕВОЕ РАСПОЛОЖЕНИЕ ДЕТАЛИ / LEFT HAND SIDE R : ПРАВОЕ РАСПОЛОЖЕНИЕ ДЕТАЛИ / RIGHT HAND SIDE	M : МЕХАНИЧЕСКАЯ / MANUAL A : АВТОМАТИЧЕСКАЯ / AUTOMATIC	4N : 4-Х ДВЕРНЫЙ NOTCHBACK	II : SX III : CDX

3 СЦЕПЛЕНИЕ И ТРАНСМИССИЯ

3110 ДИСК И КОРЗИНА СЦЕПЛЕНИЯ

3210 МЕХАНИЧЕСКАЯ КОРОБКА ПЕРЕДАЧ (D16)

3220 КОЖУХ КОРОБКИ ПЕРЕДАЧ

3230 МЕХАНИЗМ КОРОБКИ ПЕРЕДАЧ

3240 МЕХАНИЗМ ЗАДНЕГО ХОДА

3250 КОРПУС ПОДШИПНИКОВ

3260 МЕХАНИЗМ УПРАВЛЕНИЯ КПП

3270 ДИФФЕРЕНЦИАЛ

3610 КОРОБКА ПЕРЕДАЧ (6T30)

3620 АВТОМАТАЧИСКАЯ КОРОБКА ПЕРЕДАЧ КАРТЕРА И СОПУТСТВУЮЩИЕ ДЕТАЛ

3621 АВТОМАТИЧЕСКАЯ КОРОБКА ПЕРЕДАЧ

3622 ШЛАНГ НАСОСА И ГИДРОТРАНСФОРМАТОРА (A/T)

3623 ПРИВОД (A/T)

3624 МАСЛЯННОЙ НАСОС (A/T)

3625 КОРПУС КЛАПАНОВ УПРАВЛЕНИЯ (A/T)

3626 КОРПУС КЛАПАНОВ УПРАВЛЕНИЯ - II (A/T)

3630 СЦЕПЛЕНИЕ ЗАДНЕГО ХОДА

3631 ФРИКЦИОН

3632 ДИСК СЦЕПЛЕНИЯ ПЕРЕДАЧ

3633 КОМПЛЕКТ ВХОДНЫХ И ВЫХОДНЫХ ШЕСТЕРЕНОК

3670 СИСТЕМА ПАРКОВКИ

3910 МЕХАНИЗМ ПЕРЕКЛЮЧЕНИЯ ПЕРЕДАЧ (M/T)

3920 МЕХАНИЗМ ПЕРЕКЛЮЧЕНИЯ ПЕРЕДАЧ (A/T)

ДИСК И КОРЗИНА СЦЕПЛЕНИЯ

3110 *CLUTCH COVER&DISC*

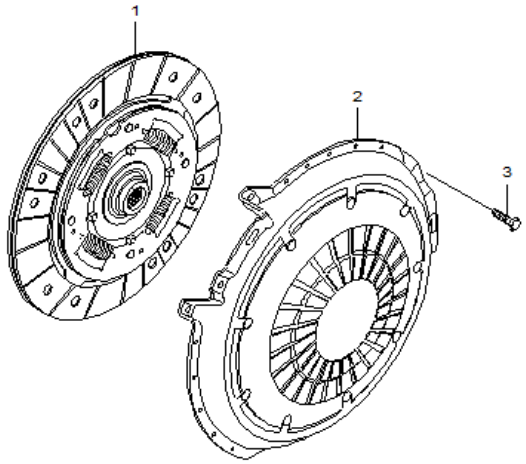

V23110 11/30/2005

№ ПОЗИЦИИ / Part No Номер детали	КОД / К: КПП	ДВГ	Model Year Мод. год	MODEL МОДЕЛЬ SX	CDX	NAME / НАИМЕНОВАНИЕ: OPTION КОМПЛЕКТАЦИЯ	Л/П	КОЛ	VIN / DATE ПРИМЕНЕНИЕ FROM С	TO ПО	REMARKS ПРИМЕЧАНИЕ	КОД/Д
[01] 25186832	(P) ДИСК СЦЕПЛЕНИЯ						*(A) PLATE ASM-CLU DRVN*					
	M		2014	B	B	&L2C/LM9&MXP&NT2/NU7.		1	500055			
[02] 25186833	(P) КОРЗИНА СЦЕПЛЕНИЯ						*(A) PLATE ASM-CLU PRESS (W/ CVR)*					
	M		2014	S	S	&L2C/LM9&MXP&NT2/NU7.		1	500055			
[03] 11570368	(P) БОЛТ						*(A) BOLT/SCREW-CLU PRESS PLT*					
	M		2014	B	B	&L2C/LM9&MXP&NT2/NU7.		6	500055			

РАСПОЛОЖЕНИЕ ДЕТАЛЕЙ / POSITION OF A PART	КПП / TRANSAXSLE	КУЗОВ / BODY	МОДЕЛЬ / MODEL
L : ЛЕВОЕ РАСПОЛОЖЕНИЕ ДЕТАЛИ / LEFT HAND SIDE R : ПРАВОЕ РАСПОЛОЖЕНИЕ ДЕТАЛИ / RIGHT HAND SIDE	M : МЕХАНИЧЕСКАЯ / MANUAL A : АВТОМАТИЧЕСКАЯ / AUTOMATIC	4N : 4-Х ДВЕРНЫЙ NOTCHBACK	II : SX III : CDX

МЕХАНИЧЕСКАЯ КОРОБКА ПЕРЕДАЧ (D16)

3210 *MANUAL TRANSAXLE (D16)*

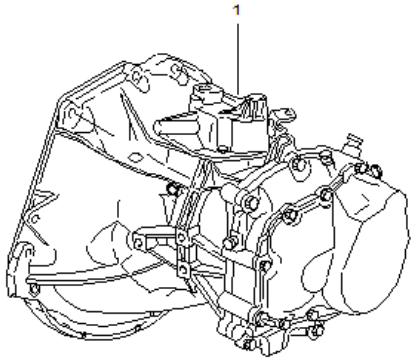

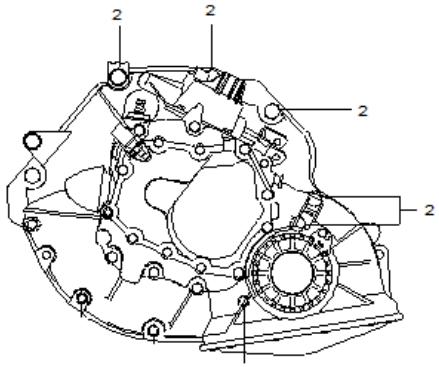

V23210D 05/08/2006

№ ПОЗИЦИИ / Part No Номер детали	КОД / К: КПП	ДВГ	Model Year Мод. год	MODEL МОДЕЛЬ: SX	CDX	NAME / НАИМЕНОВАНИЕ: OPTION КОМПЛЕКТАЦИЯ	Л/П	КОЛ	VIN / DATE ПРИМЕНЕНИЕ: FROM С	TO ПО	REMARKS ПРИМЕЧАНИЕ	КОД/Д
[01] 25188714	(P) КОРОБКА ПЕРЕДАЧ МЕХАНИЧЕСКАЯ						*(A) TRANSAXLE ASM-MAN*					
	M		2014	O	O	&LM9/L2C&MXP&G83.		1	500055			
[02] 94500860	(P) БОЛТ / ВИНТ						*(A) BOLT/SCREW-TRANS*					
	M		2014	S	S			6	500055			

РАСПОЛОЖЕНИЕ ДЕТАЛЕЙ / POSITION OF A PART	КПП / TRANSAXSLE	КУЗОВ / BODY	МОДЕЛЬ / MODEL
L : ЛЕВОЕ РАСПОЛОЖЕНИЕ ДЕТАЛИ / LEFT HAND SIDE R : ПРАВОЕ РАСПОЛОЖЕНИЕ ДЕТАЛИ / RIGHT HAND SIDE	M : МЕХАНИЧЕСКАЯ / MANUAL A : АВТОМАТИЧЕСКАЯ / AUTOMATIC	4N : 4-Х ДВЕРНЫЙ NOTCHBACK	II : SX III : CDX

КОЖУХ КОРОБКИ ПЕРЕДАЧ

3220 *TRANSAXLE RELATED PARTS*

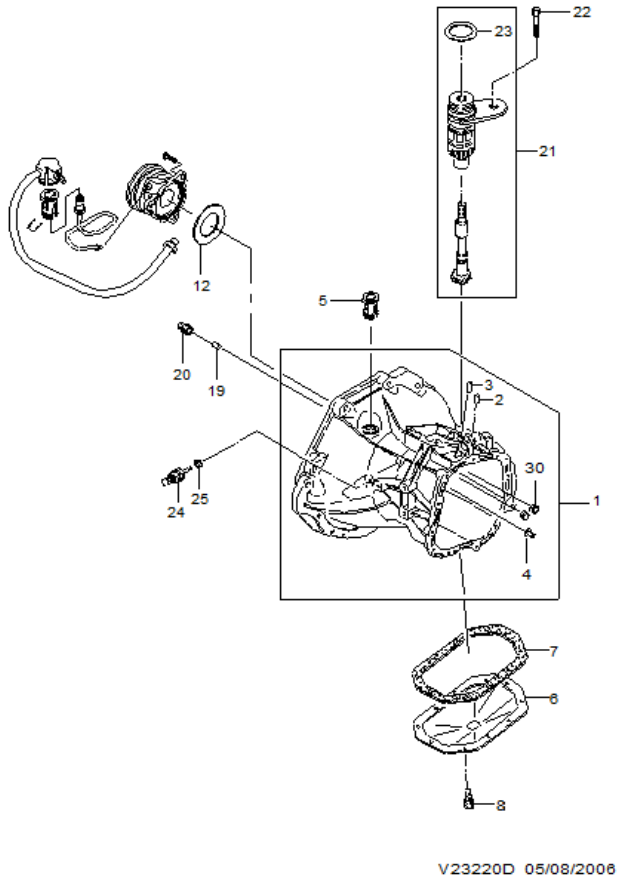

№ ПОЗИЦИИ Part No Номер детали	ВЗТ	КОД / К КПП	ДВГ	Model Year Мод. год	MODEL МОДЕЛЬ SX	CDX	NAME / НАИМЕНОВАНИЕ OPTION КОМПЛЕКТАЦИЯ	Л/П	КОЛ	VIN / DATE ПРИМЕНЕНИЕ FROM С	TO ПО	REMARKS ПРИМЕЧАНИЕ	КОД/Д
[01] 25188715		(P) КОРПУС В СБОРЕ ДИФФЕРЕНЦИАЛА						*(A) HOUSING ASM-CLU & DIFF*					
		M		2014	B	B	&LM9/L2C&MXP&G83.		1	500055			
[02] N/N		(P) ПАЛЕЦ УСТАНОВОЧНЫЙ						*(A) PIN-DOWEL*					
		M		2014						-			
[03] N/N		(P) ПАЛЕЦ УСТАНОВОЧНЫЙ						*(A) PIN-DOWEL*					
		M		2014						-			
[04] N/N		(P) ВТУЛКА						*(A) SLEEVE*					
		M		2014						-			
[05] 96292092		(P) ВТУЛКА						*(A) CAP-CLU ACTR CYL PIPE FTG*					
		M		2014	B	B	&LM9/L2C&MXP&G83.		1	500055			
[06] 96866844		(P) КРЫШКА ДИФФЕРЕНЦИАЛА						*(A) COVER-CLU & DIFF HSG*					
		M		2014	B	B	&LM9/L2C&MXP&G83.		1	500055			
[07] 96829393		(P) ПРОКЛАДКА КРЫШКИ ДИФФЕРЕНЦИАЛА						*(A) GASKET-CLU & DIFF HSG CVR*					
		M		2014	B	B	&LM9/L2C&MXP&G83.		1	500055			
[08] 94500952		(P) БОЛТ						*(A) BOLT/SCREW-CLU & DIFF HSG CVR*					
		M		2014	B	B	&LM9/L2C&MXP&G83.		10	500055			
[12] 94580546		(P) САЛЬНИК (O RING)						*(A) SEAL-CLU ACTR CYL (O RING)*					
		M		2014	B	B	&LM9/L2C&MXP&G83.		1	500055			
[19] 94580016		(P) МАГНИТ КПП						*(A) MAGNET-TRANS*					
		M		2014	B	B	&LM9/L2C&MXP&G83.		1	500055			
[20] 94535685		(P) ПРОБКА ДРЕНАЖНАЯ						*(A) PLUG-TRANS CASE*					
		M		2014	B	B	&LM9/L2C&MXP&G83.		1	500055			
[21] 90375764		(P) МЕХАНИЗМ ПРИВОДА СПИДОМЕТРА В КОМПЛЕКТЕ						*(A) GEAR KIT-SPEEDO DRVN*					
		M		2014	B	B	&LM9/L2C&MXP&G83.		1	500055			
[22] 94500765		(P) БОЛТ						*(A) BOLT/SCREW-SPEEDO*					
		M		2014	B	B	&LM9/L2C&MXP&G83.		1	500055			
[23] 02887067		(P) ПРОКЛАДКА						*(A) RING-O*					
		M		2014						500055			
[24] 96192077		(P) ВКЛЮЧАТЕЛЬ ЗАДНЕГО ХОДА						*(A) SWITCH ASM-B/U LP*					
		M		2014	B	B	&MXP.		1	500055			
[25] 94525096		(P) ШАЙБА						*(A) WASHER-B/U LP SW <SEE GUIDE/CONTACT BFO>*					
		M		2014	B	B	&MXP.		1	500055			
[30] 90334359		(P) ВТУЛКА						*(A) BUSHING-CLU YOKE SHF*					
		M		2014	B	B	&LM9/L2C&MXP&G83.		1	500055			

РАСПОЛОЖЕНИЕ ДЕТАЛЕЙ / POSITION OF A PART	КПП / TRANSAXSLE	КУЗОВ / BODY	МОДЕЛЬ / MODEL
L : ЛЕВОЕ РАСПОЛОЖЕНИЕ ДЕТАЛИ / LEFT HAND SIDE R : ПРАВОЕ РАСПОЛОЖЕНИЕ ДЕТАЛИ / RIGHT HAND SIDE	M : МЕХАНИЧЕСКАЯ / MANUAL A : АВТОМАТИЧЕСКАЯ / AUTOMATIC	4N : 4-Х ДВЕРНЫЙ NOTCHBACK	II : SX III : CDX

МЕХАНИЗМ КОРОБКИ ПЕРЕДАЧ

3230 *TRANSAXLE GEAR*

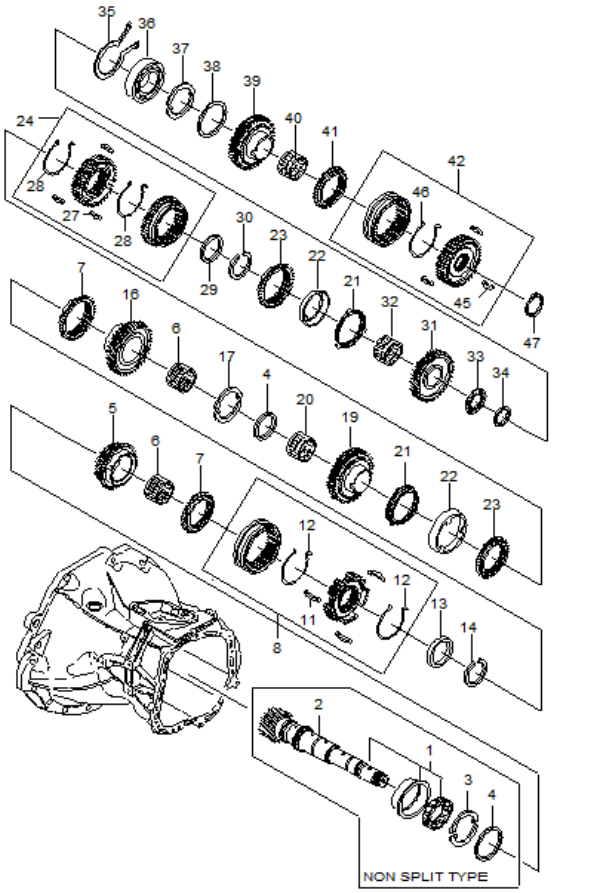

№ ПОЗИЦИИ Part No Номер детали	КОД / К: КПП	ДВГ	Model Year Мод. год	MODEL МОДЕЛЬ SX	CDX	NAME / НАИМЕНОВАНИЕ: OPTION КОМПЛЕКТАЦИЯ	Л / П	КОЛ	VIN / DATE ПРИМЕНЕНИЕ FROM С	TO ПО	REMARKS ПРИМЕЧАНИЕ
[01]	(P) ПОДШИПНИК С ПЕРВИЧНЫМ ВАЛОМ						(A) BEARING ASM-MAIN SHF FRT				
25186250	M		2014	B	B	&LM9/L2C&MXP&G83.		1	500055		W/SHAFT
[02]	(P) ВАЛ, ПЕРВИЧНЫЙ						(A) SHAFT ASM-MAIN				
25183491	M		2014	B	B	&LM9/L2C&MXP&G83.		1	500055		(С ВТУЛКОЙ)
25190029	M		2014	B	B	&LM9/L2C&MXP&G83.		1	500055		
[03]	(P) ПОЛУКОЛЬЦО ОПОРНОЕ 4-Й ПЕРЕДАЧИ						(A) WASHER-4TH GR THR				
94580650	M		2014	B	B	&LM9/L2C&MXP&G83.		2	500055		
[04]	(P) КОЛЬЦО, СТОПОРНОЙ ШАЙБЫ						(A) RING-3RD GR RET				
94580543	M		2014	B	B	&LM9/L2C&MXP&G83.		1	500055		
[05]	(P) ШЕСТЕРНЯ В СБОРЕ 4-Й ПЕРЕДАЧИ						(A) GEAR ASM-4TH				
96237744	M		2014	B	B	&LM9/L2C&MXP&G83.		1	500055		
[06]	(P) ПОДШИПНИК ИГОЛЬЧАТЫЙ 4-Й ПЕРЕДАЧИ						(A) BEARING ASM-4TH GR				
25186233	M		2014	B	B	&LM9/L2C&MXP&G83.		1	500055		
94580614	M		2014	B	B	&LM9/L2C&MXP&G83.		1	500055		
[07]	(P) КОЛЬЦО СИНХРОНИЗАТОРА						(A) RING-3RD GR BLOCKING				
96419270	M		2014	B	B	&LM9/L2C&MXP&G83.		2	500055		
[08]	(P) ВТУЛКА, СИНХРОНИЗАТОРА 3-Й И 4-Й ПЕРЕДАЧИ						(A) SLEEVE-3RD & 4TH GR SYN				
96951091	M		2014	B	B	&LM9/L2C&MXP&G83.		1	500055		
96951044	M		2014	B	B	&LM9/L2C&MXP&G83.		1	500055		
[11]	(P) СУХАРЬ СИНХРАНИЗАТОРА 5-Й ПЕРЕДАЧИ						(A) INSERT-5TH GR SYN				
96180879	M		2014	B	B	&LM9/L2C&MXP&G83.		3	500055		
55558717	M		2014	B	B	&LM9/L2C&MXP&G83.		3	500055		
[12]	(P) ПОЛУКОЛЬЦО СИНХРОНИЗАТОРА						(A) SPRING-3&4TH SYN				
N/N	M		2014						-		
[13]	(P) ШАЙБА ОПОРНАЯ СТУПИЦЫ СИНХРОНИЗАТОРА 3-Й И 4-Й ПЕРЕДАЧИ						(A) WASHER-3RD & 4TH GR SYN HUB THR				
94525171	M		2014	B	B	&LM9/L2C&MXP&G83.		1	500055		
[14]	(P) КОЛЬЦО СТОПОРНОЕ, СТУПИЦЫ СИНХРОНИЗАТОРА 2-Й И 3-Й ПЕРЕДАЧИ						(A) RING-2ND & 3RD GR SYN HUB RET				
94580802	M		2014	B	B	&LM9/L2C&MXP&G83.		1	500055		
[16]	(P) ШЕСТЕРНЯ 3-Й ПЕРЕДАЧИ						(A) GEAR ASM-3RD				
96157319	M		2014	B	B	&LM9/L2C&MXP&G83.		1	500055		
[17]	(P) ПОЛУКОЛЬЦО ОПОРНОЕ 3-Й ПЕРЕДАЧИ						(A) WASHER-3RD GR THR				
94580652	M		2014	B	B	&LM9/L2C&MXP&G83.		2	500055		
[19]	(P) ШЕСТЕРНЯ 2 ПЕРЕДАЧИ						(A) GEAR-2ND				
96813303	M		2014	B	B	&LM9/L2C&MXP&G83.		1	500055		
[20]	(P) ПОДШИПНИК ИГОЛЬЧАТЫЙ 2-Й ПЕРЕДАЧИ						(A) BEARING ASM-2ND GR				

РАСПОЛОЖЕНИЕ ДЕТАЛЕЙ / POSITION OF A PART	КПП / TRANSAXSLE	КУЗОВ / BODY	МОДЕЛЬ / MODEL
L : ЛЕВОЕ РАСПОЛОЖЕНИЕ ДЕТАЛИ / LEFT HAND SIDE R : ПРАВОЕ РАСПОЛОЖЕНИЕ ДЕТАЛИ / RIGHT HAND SIDE	M : МЕХАНИЧЕСКАЯ / MANUAL A : АВТОМАТИЧЕСКАЯ / AUTOMATIC	4N : 4-Х ДВЕРНЫЙ NOTCHBACK	II : SX III : CDX

МЕХАНИЗМ КОРОБКИ ПЕРЕДАЧ

3230 *TRANSAXLE GEAR*

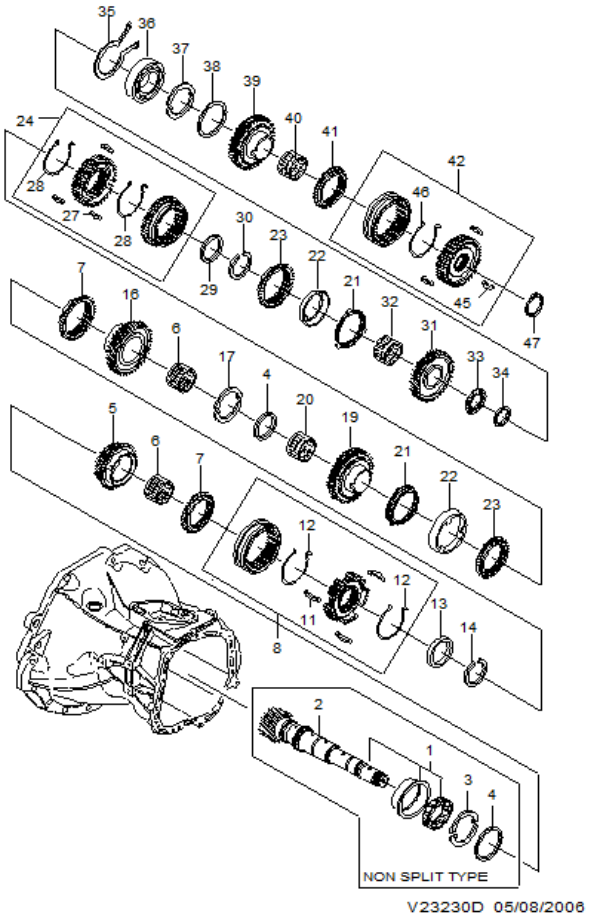

№ ПОЗИЦИИ / Part No Номер детали	КОД / К: КПП	ДВГ	Model Year Мод. год	MODEL МОДЕЛЬ SX	CDX	NAME / НАИМЕНОВАНИЕ: OPTION КОМПЛЕКТАЦИЯ	Л/П	КОЛ	VIN / DATE ПРИМЕНЕНИЕ FROM С	TO ПО	REMARKS ПРИМЕЧАНИЕ	КОД/Д
[20]	(Р) ПОДШИПНИК ИГОЛЬЧАТЫЙ 2-Й ПЕРЕДАЧИ						*(A) BEARING ASM-2ND GR*					
94580806	М		2014	В	В	&LM9/L2C&MXP&G83.		1	500055			
[21]	(Р) КОЛЬЦО СИНХРОНИЗАТОРА, ВНУТРЕННАЯ						*(A) RING-1ST GR INR BLOCKING*					
96861751	М		2014	В	В	&LM9/L2C&MXP&G83.		2	500055			
[22]	(Р) КОЛЬЦО КОНИЧЕСКОЕ						*(A) RING-3 CONE INTER*					
N/N	М		2014					2	-			
[23]	(Р) КОЛЬЦО СИНХРОНИЗАТОРА НАРУЖНЕЕ						*(A) RING-1ST GR OTR BLOCKING*					
96419269	М		2014	В	В	&LM9/L2C&MXP&G83.		2	500055			
[29]	(Р) ШАЙБА ОПОРНАЯ СТУПИЦЫ СИНХРОНИЗАТОРА 1-Й И 2-Й ПЕРЕДАЧИ						*(A) WASHER-1ST & 2ND GR SYN HUB THR*					
94525163	М		2014	В	В	&LM9/L2C&MXP&G83.		1	500055			
[30]	(Р) КОЛЬЦО СТОПОРНОЕ, СТУПИЦЫ СИНХРОНИЗАТОРА 1-Й И 2-Й ПЕРЕДАЧИ						*(A) RING-1ST & 2ND GR SYN HUB RET*					
94580588	М		2014	В	В	&LM9/L2C&MXP&G83.		1	500055			
[31]	(Р) ШЕСТЕРНЯ 1 ПЕРЕДАЧИ						*(A) GEAR-1ST*					
96951538	М		2014	В	В	&LM9/L2C&MXP&G83.		1	500055			
[32]	(Р) ПОДШИПНИК ИГОЛЬЧАТЫЙ 1-Й ПЕРЕДАЧИ						*(A) BEARING ASM-1ST GR*					
94580808	М		2014	В	В	&LM9/L2C&MXP&G83.		1	500055			
[33]	(Р) ПОДШИПНИК ИГОЛЬЧАТЫЙ						*(A) BEARING ASM-1ST GR THR*					
94580807	М		2014	В	В	&LM9/L2C&MXP&G83.		1	500055			
[34]	(Р) ШАЙБА ОПОРНАЯ 1-Й ПЕРЕДАЧИ						*(A) WASHER-1ST GR THR*					
96425312	М		2014	В	В	&LM9/L2C&MXP&G83.		1	500055			
[35]	(Р) КОЛЬЦО СТОПОРНОЕ						*(A) RING-MAIN SHF RR BRG RET*					
25188658	М		2014	В	В	&LM9/L2C&MXP&G83.		1	500055			
[36]	(Р) ПОДШИПНИК ШАРИКОВЫЙ						*(A) BEARING ASM-MAIN SHF RR*					
96108006	М		2014	В	В	&LM9/L2C&MXP&G83.		1	500055			
[37]	(Р) ПОЛУКОЛЬЦО ОПОРНОЕ 5-Й ПЕРЕДАЧИ						*(A) WASHER-5TH GR THR*					
94580675	М		2014	В	В	&LM9/L2C&MXP&G83.		2	500055			
[38]	(Р) КОЛЬЦО СТОПОРНОЕ 5-Й ПЕРЕДАЧИ						*(A) RING-5TH GR RET*					
94580582	М		2014	В	В	&LM9/L2C&MXP&G83.		1	500055			
[39]	(Р) ШЕСТЕРНЯ 5-Й ПЕРЕДАЧИ						*(A) GEAR ASM-5TH*					
96813439	М		2014	В	В	&LM9/L2C&MXP&G83.		1	500055			
[40]	(Р) ПОДШИПНИК ИГОЛЬЧАТЫЙ						*(A) BEARING ASM-5TH GR*					
94580805	М		2014	В	В	&LM9/L2C&MXP&G83.		1	500055			
[41]	(Р) КОЛЬЦО СИНХРОНИЗАТОРА						*(A) RING-5TH GR BLOCKING*					
96180876	М		2014	В	В	&LM9/L2C&MXP&G83.		1	500055			
[47]	(Р) КОЛЬЦО СТОПОРНОЕ						*(A) RING-MAIN SHF RET*					

РАСПОЛОЖЕНИЕ ДЕТАЛЕЙ / POSITION OF A PART	КПП / TRANSAXSLE	КУЗОВ / BODY	МОДЕЛЬ / MODEL
L : ЛЕВОЕ РАСПОЛОЖЕНИЕ ДЕТАЛИ / LEFT HAND SIDE R : ПРАВОЕ РАСПОЛОЖЕНИЕ ДЕТАЛИ / RIGHT HAND SIDE	M : МЕХАНИЧЕСКАЯ / MANUAL A : АВТОМАТИЧЕСКАЯ / AUTOMATIC	4N : 4-Х ДВЕРНЫЙ NOTCHBACK	II : SX III : CDX

МЕХАНИЗМ КОРОБКИ ПЕРЕДАЧ

3230 *TRANSAXLE GEAR*

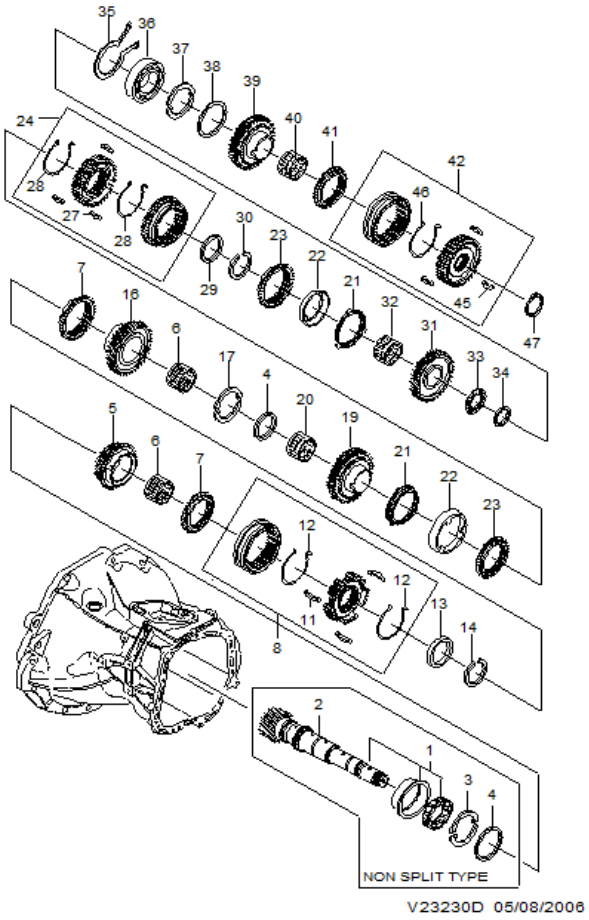

ВЗТ	№ ПОЗИЦИИ Part No Номер детали	КОД / К КПП	ДВГ	Model Year Мод. год	MODEL МОДЕЛЬ SX	CDX	NAME / НАИМЕНОВАНИЕ OPTION КОМПЛЕКТАЦИЯ	Л/П	КОЛ	VIN / DATE ПРИМЕНЕНИЕ FROM С	TO ПО	REMARKS ПРИМЕЧАНИЕ	КОД/Д
	[47] 94580799	(P) КОЛЬЦО СТОПОРНОЕ M		2014	B	B	*(A) RING-MAIN SHF RET* &LM9/L2C&MXP&G83.		1	500055			

РАСПОЛОЖЕНИЕ ДЕТАЛЕЙ / POSITION OF A PART	КПП / TRANSAXSLE	КУЗОВ / BODY	МОДЕЛЬ / MODEL
L : ЛЕВОЕ РАСПОЛОЖЕНИЕ ДЕТАЛИ / LEFT HAND SIDE R : ПРАВОЕ РАСПОЛОЖЕНИЕ ДЕТАЛИ / RIGHT HAND SIDE	M : МЕХАНИЧЕСКАЯ / MANUAL A : АВТОМАТИЧЕСКАЯ / AUTOMATIC	4N : 4-Х ДВЕРНЫЙ NOTCHBACK	II : SX III : CDX

МЕХАНИЗМ ЗАДНЕГО ХОДА
3240 *REVERSE&COUNTER GEAR*

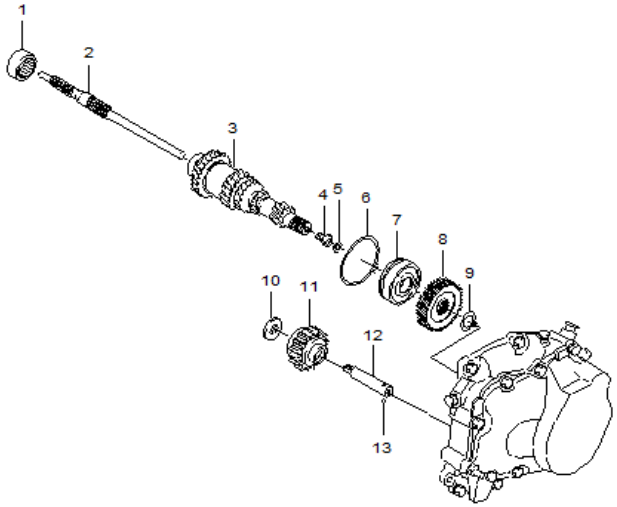

V23240D 05/08/2006

№ ПОЗИЦИИ Part No Номер детали	КОД / К: КПП	ДВГ	Model Year Мод. год	MODEL МОДЕЛЬ SX	CDX	NAME / НАИМЕНОВАНИЕ: OPTION КОМПЛЕКТАЦИЯ	Л/П	КОЛ	VIN / DATE ПРИМЕНЕНИЕ FROM С	TO ПО	REMARKS ПРИМЕЧАНИЕ	КОД/Д
[01] 90142092	(P) ПОДШИПНИК ИГОЛЬЧАТЫЙ						(A) BEARING ASM-INPUT SHF					
	M		2014	B	B	&LM9/L2C&MXP&G83.		1	500055			
[02] 94580798	(P) ВАЛ ВЕДУЩИЙ						(A) SHAFT-INPUT					
	M		2014	B	B	&LM9/L2C&MXP&G83.		1	500055			
[03] N/N	(P) БЛОК ШЕСТЕРЕН						(A) GEAR A-INPUT SHF CLUSTER					
	M		2014						-			
[04] 25190210	(P) БОЛТ						(A) BOLT/SCREW-INPUT SHF BRG RET					
	M		2014	B	B	&LM9/L2C&MXP&G83.		1	500055			
[05] 94580070	(P) КОЛЬЦО СТОПОРНОЕ						(A) RING-INPUT SHF BOLT RET					
	M		2014	B	B	&LM9/L2C&MXP&G83.		1	500055			
[06] 94580622	(P) КОЛЬЦО СТОПОРНОЕ ПОДШИПНИКА						(A) RING-INPUT SHF RR BRG RET					
	M		2014	B	B	&LM9/L2C&MXP&G83.		1	500055			
[07] 96108005	(P) ПОДШИПНИК ШАРИКОВЫЙ						(A) BEARING ASM-INPUT SHF					
	M		2014	B	B	&LM9/L2C&MXP&G83.		1	500055			
[09] 94580800	(P) КОЛЬЦО СТОПОРНОЕ 5-Й ПЕРЕДАЧИ						(A) RING-5TH GR RET					
	M		2014	B	B	&LM9/L2C&MXP&G83.		1	500055			
[10] 94525131	(P) ШАЙБА						(A) WASHER-REV SHFT FORK PIN					
	M		2014	B	B	&LM9/L2C&MXP&G83.		1	500055			
[11] 25191473	(P) ШЕСТЕРНЯ В СБОРЕ ЗАДНЕГО ХОДА						(A) GEAR ASM-REV IDLER					
	M		2014	B	B	&LM9/L2C&MXP&G83.		1	500055			
[12] 94580634	(P) ВАЛ ЗАДНЕГО ХОДА						(A) SHAFT-REV IDLER GR					
	M		2014	B	B	&LM9/L2C&MXP&G83.		1	500055			
[13] 94535263	(P) ШАРИК						(A) BALL-REV IDLER GR SHF LOC					
	M		2014	B	B	&LM9/L2C&MXP&G83.		1	500055			
[K1] 25184318	(P) ВАЛ ШЕСТЕРНИ В СБОРЕ						(A) SHAFT ASM-INPUT					
	M		2014	B	B	&LM9/L2C&MXP&G83.		1	500055		KIT: 2,3,4,5,7	

РАСПОЛОЖЕНИЕ ДЕТАЛЕЙ / POSITION OF A PART	КПП / TRANSAXSLE	КУЗОВ / BODY	МОДЕЛЬ / MODEL
L : ЛЕВОЕ РАСПОЛОЖЕНИЕ ДЕТАЛИ / LEFT HAND SIDE R : ПРАВОЕ РАСПОЛОЖЕНИЕ ДЕТАЛИ / RIGHT HAND SIDE	M : МЕХАНИЧЕСКАЯ / MANUAL A : АВТОМАТИЧЕСКАЯ / AUTOMATIC	4N : 4-Х ДВЕРНЫЙ NOTCHBACK	II : SX III : CDX

КОРПУС ПОДШИПНИКОВ
3250 *BEARING PLATE*

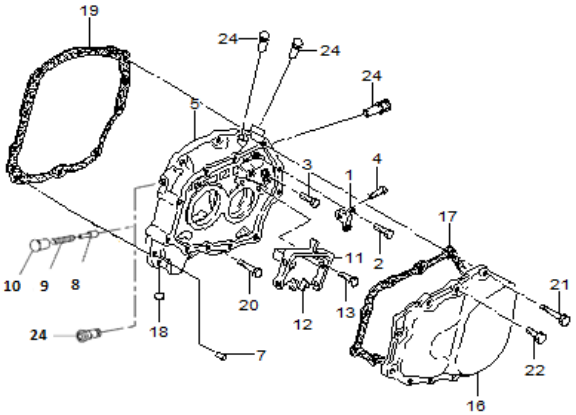

V23250D 05/08/2006

В З Т	№ ПОЗИЦИИ Part No Номер детали	КОД / К: КПП	ДВГ	Model Year Мод. год	MODEL МОДЕЛЬ SX	CDX	NAME / НАИМЕНОВАНИЕ: OPTION КОМПЛЕКТАЦИЯ	Л / П	КОЛ	VIN / DATE ПРИМЕНЕНИЕ FROM С	TO ПО	REMARKS ПРИМЕЧАНИЕ	КОД / Д
	[01]	(P) ПЕРЕМЫЧКА НАТЯЖНОГО БОЛТА								*(A) CONNECTOR-SHFT SHF INTLK PIN*			
	94580603	M		2014	B	B	&LM9/L2C&MXP&G83.		1	500055			
	[02]	(P) ПАЛЕЦ, НАПРАВЛЯЮЩИЙ БЛОКИРОВКИ ВАЛА ПЕРЕКЛЮЧЕНИЯ								*(A) PIN-SHFT SHF INTLK*			
	94580518	M		2014	B	B	&LM9/L2C&MXP&G83.		1	500055			
	94501822	M		2014	B	B	&LM9/L2C&MXP&G83.		2	500055			
	[03]	(P) БОЛТ								*(A) BOLT/SCREW-5TH SHFT BLKG LVR BRKT*			
	94501230	M		2014	B	B	&LM9/L2C&MXP&G83.		2	500055			
	[04]	(P) ПАЛЕЦ, НАПРАВЛЯЮЩИЙ БЛОКИРОВКИ ВАЛА ПЕРЕКЛЮЧЕНИЯ								*(A) PIN-SHFT SHF INTLK*			
	94580518	M		2014	B	B	&LM9/L2C&MXP&G83.		1	500055			
	[05]	(P) КОРПУС КПП								*(A) CASE-TRANS*			
	25188657	M		2014	B	B	&LM9/L2C&MXP&G83.		1	500055			
	[07]	(P) ПАЛЕЦ, УСТАНОВОЧНЫЙ								*(A) PIN-TRANS CASE LOC*			
	94580057	M		2014	B	B	&LM9/L2C&MXP&G83.		2	500055			
	[08]	(P) ВТУЛКА								*(A) PIN-BLOCKING*			
	N/S	M		2014	B	B				-			
	[09]	(P) ПРУЖИНА								*(A) SPRING-CMPR*			
	N/S	M		2014	B	B				-			
	[10]	(P) ПРОБКА								*(A) PLUG*			
	N/S	M		2014	B	B				-			
	[11]	(P) ВИЛКА ПЕРЕКЛЮЧЕНИЯ 5-Й ПЕРЕДАЧИ								*(A) FORK ASM-5TH SHFT (W/ BRKT)*			
	96431032	M		2014	B	B	&LM9/L2C&MXP&G83.		1	500055			
	[12]	(P) КОЛОДКА ВИЛКИ ПЕРЕКЛЮЧЕНИЯ ПЕРЕДАЧ								*(A) SHOE-5TH SHFT FORK*			
	96180886	M		2014	B	B	&LM9/L2C&MXP&G83.		2	500055			
	[13]	(P) БОЛТ								*(A) BOLT/SCREW-5TH SHFT FORK BRKT*			
	94501244	M		2014	B	B	&LM9/L2C&MXP&G83.		2	500055			
	[16]	(P) КРЫШКА М/Т								*(A) COVER-TRANS*			
	96175844	M		2014	B	B	&LM9/L2C&MXP&G83.		1	500055			
	25191320	M		2014	B	B	&LM9/L2C&MXP&G83.		1	500055			
	[17]	(P) ПРОКЛАДКА КРЫШКИ КП								*(A) GASKET-TRANS CVR*			
	96179238	M		2014	B	B	&LM9/L2C&MXP&G83.		1	500055			
	[18]	(P) МАГНИТ КПП								*(A) MAGNET-TRANS*			
	94580033	M		2014	B	B	&LM9/L2C&MXP&G83.		1	500055			
	[19]	(P) ПРОКЛАДКА КРЫШКИ КП								*(A) GASKET-TRANS CVR*			
	96179244	M		2014	B	B	&LM9/L2C&MXP&G83.		1	500055			
	[20]	(P) БОЛТ								*(A) BOLT/SCREW-TRANS CASE*			

РАСПОЛОЖЕНИЕ ДЕТАЛЕЙ / POSITION OF A PART	КПП / TRANSAXSLE	КУЗОВ / BODY	МОДЕЛЬ / MODEL
L : ЛЕВОЕ РАСПОЛОЖЕНИЕ ДЕТАЛИ / LEFT HAND SIDE R : ПРАВОЕ РАСПОЛОЖЕНИЕ ДЕТАЛИ / RIGHT HAND SIDE	M : МЕХАНИЧЕСКАЯ / MANUAL A : АВТОМАТИЧЕСКАЯ / AUTOMATIC	4N : 4-Х ДВЕРНЫЙ NOTCHBACK	II : SX III : CDX

КОРПУС ПОДШИПНИКОВ
3250 *BEARING PLATE*

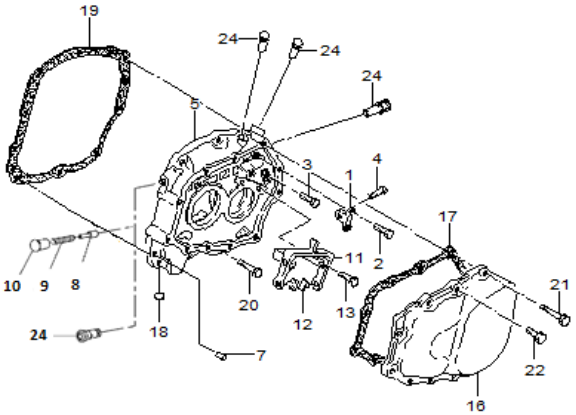

V23250D 05/08/2006

№ ПОЗИЦИИ / Part No Номер детали	КОД / К: КПП	ДВГ	Model Year Мод. год	MODEL МОДЕЛЬ: SX	CDX	NAME / НАИМЕНОВАНИЕ: OPTION КОМПЛЕКТАЦИЯ	Л/П	КОЛ	VIN / DATE ПРИМЕНЕНИЕ: FROM С	TO ПО	REMARKS ПРИМЕЧАНИЕ	ВЗТ	КОД/Д
[20]	(P) БОЛТ								*(A) BOLT/SCREW-TRANS CASE*				
94500791	M		2014	B	B	&LM9/L2C&MXP&G83.		5	500055				
[21]	(P) БОЛТ								*(A) BOLT/SCREW-TRANS CASE*				
94500793	M		2014	B	B	&LM9/L2C&MXP&G83.		1	500055				
[22]	(P) БОЛТ								*(A) BOLT/SCREW-TRANS CVR*				
94500774	M		2014	B	B	&LM9/L2C&MXP&G83.		5	500055				
[24]	(P) ПРОБКА, СТОПОРНОЙ ПРУЖИНЫ ТЯГИ МЕХАНИЗМА ПЕРЕКЛЮЧЕНИЯ ПЕРЕДАЧ								*(A) COVER-SHFT SHF DTNT SPR*				
25183857	M		2014	B	B	&LM9/L2C&MXP&G83.		4	500055				

РАСПОЛОЖЕНИЕ ДЕТАЛЕЙ / POSITION OF A PART	КПП / TRANSAXSLE	КУЗОВ / BODY	МОДЕЛЬ / MODEL
L : ЛЕВОЕ РАСПОЛОЖЕНИЕ ДЕТАЛИ / LEFT HAND SIDE R : ПРАВОЕ РАСПОЛОЖЕНИЕ ДЕТАЛИ / RIGHT HAND SIDE	M : МЕХАНИЧЕСКАЯ / MANUAL A : АВТОМАТИЧЕСКАЯ / AUTOMATIC	4N : 4-Х ДВЕРНЫЙ NOTCHBACK	II : SX III : CDX

МЕХАНИЗМ УПРАВЛЕНИЯ КПП

3260 *GEAR SHIFT COVER&FORK*

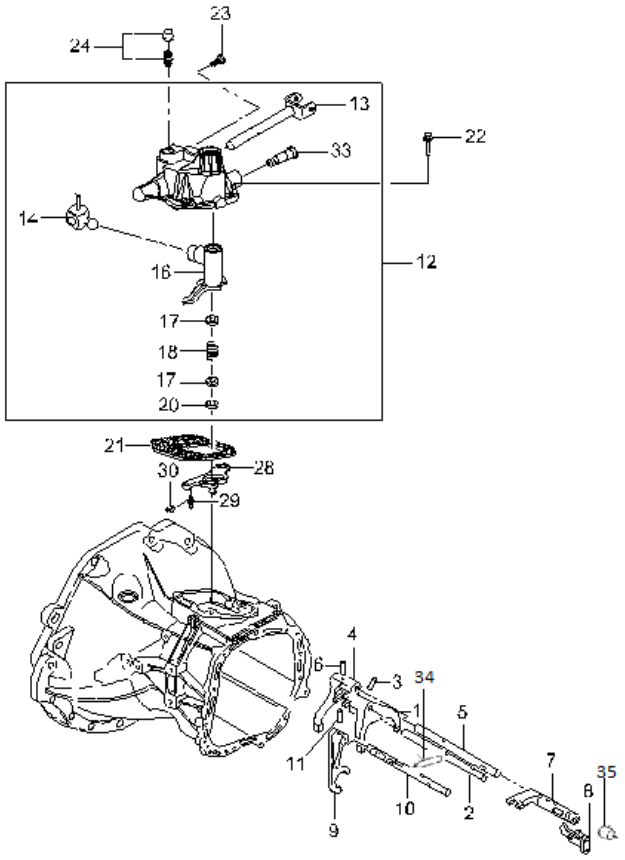

№ ПОЗИЦИИ Part No Номер детали	КОД / К: КПП	ДВГ	Model Year Мод. год	MODEL МОДЕЛЬ SX	CDX	NAME / НАИМЕНОВАНИЕ: OPTION КОМПЛЕКТАЦИЯ	Л/П	КОЛ	VIN / DATE ПРИМЕНЕНИЕ FROM С	TO ПО	REMARKS ПРИМЕЧАНИЕ	КОД/Д
[01] 96180849	(P) ВИЛКА ПЕРЕКЛЮЧЕНИЯ В СБОРЕ 1-Й И 2-Й ПЕРЕДАЧИ					*(A) FORK ASM-1ST & 2ND SHFT*						
	M		2014	B	B	&LM9/L2C&MXP&G83.		1	500055			
[02] 25184313	(P) ШТОК ПЕРЕКЛЮЧЕНИЯ 1-Й И 2-Й ПЕРЕДАЧИ					*(A) SHAFT-1ST & 2ND SHFT*						
	M		2014	B	B	&LM9/L2C&MXP&G83.		1	500055			
[03] 11054212	(P) ПАЛЕЦ					*(A) PIN-1ST & 2ND SHFT FORK*						
	M		2014	B	B	&LM9/L2C&MXP&G83.		1	500055			
[04] 96180851	(P) ВИЛКА ПЕРЕКЛЮЧЕНИЯ В СБОРЕ 3-Й И 4-Й ПЕРЕДАЧИ					*(A) FORK ASM-3RD & 4TH SHFT*						
	M		2014	B	B	&LM9/L2C&MXP&G83.		1	500055			
[05] 25184314	(P) ШТОК ПЕРЕКЛЮЧЕНИЯ 3-Й И 4-Й ПЕРЕДАЧИ					*(A) SHAFT-3RD & 4TH SHFT*						
	M		2014	B	B	&LM9/L2C&MXP&G83.		1	500055			
[07] 25183860	(P) БЛОК В СБОРЕ ПЕРЕКЛЮЧЕНИЯ 5 ПЕРЕДАЧИ					*(A) BLOCK ASM-5TH SHFT*						
	M		2014	B	B	&LM9/L2C&MXP&G83.		1	500055		4,5,25	
[08] 94580584	(P) ПРЕДОХРАНИТЕЛЬ ПОЛЗУНА					*(A) LEVER ASM-5TH SHFT BLKG*						
	M		2014	B	B	&LM9/L2C&MXP&G83.		1	500055			
[09] 96180853	(P) ВИЛКА ПЕРЕКЛЮЧЕНИЯ ЗАДНЕГО ХОДА					*(A) FORK-REV SHFT*						
	M		2014	B	B	&LM9/L2C&MXP&G83.		1	500055			
[10] 94580766	(P) ШТОК ПЕРЕКЛЮЧАТЕЛЯ ЗАДНЕЙ ПЕРЕДАЧИ					*(A) SHAFT-REV SHFT*						
	M		2014	B	B	&LM9/L2C&MXP&G83.		1	500055			
[13] 94580616	(P) ШТОК ПЕРЕКЛЮЧЕНИЯ ПЕРЕДАЧ					*(A) SHAFT ASM-M/TRNS CONT FRT*						
	M		2014	B	B	&LM9/L2C&MXP&G83.		1	500055			
[14] 94580621	(P) ШТИФТ ПЕРЕКЛЮЧЕНИЯ ПЕРЕДАЧ					*(A) LEVER-M/TRNS CONT*						
	M		2014	B	B	&LM9/L2C&MXP&G83.		1	500055			
[16] 25191328	(P) СТЕРЖЕНЬ РЫЧАГА ПЕРЕКЛЮЧЕНИЯ ПЕРЕДАЧ В СБОРЕ					*(A) LEVER ASM-SHFT CONT*						
	M		2014	B	B	&LM9/L2C&MXP&G83.		1	500055			
[17] 94580579	(P) ШАЙБА ОПОРНАЯ					*(A) WASHER-SHFT CONT LVR THR*						
	M		2014	B	B	&LM9/L2C&MXP&G83.		1	500055			
[18] 94580632	(P) ПРУЖИНА					*(A) SPRING-SHFT CONT LVR*						
	M		2014	B	B	&LM9/L2C&MXP&G83.		1	500055			
[20] 94580674	(P) КОЛЬЦО СТОПОРНОЕ					*(A) RING-SHFT CONT LVR SPR ST RET*						
	M		2014	B	B	&LM9/L2C&MXP&G83.		1	500055			
[21] 96298951	(P) ПРОКЛАДКА КРЫШКИ ПЕРЕКЛЮЧЕНИЯ ПЕРЕДАЧ					*(A) GASKET-SHFT CONT HSG CVR*						
	M		2014	B	B	&LM9/L2C&MXP&G83.		1	500055			
[22] 94500775	(P) БОЛТ					*(A) BOLT/SCREW-TRANS CVR*						
	M		2014	B	B	&LM9/L2C&MXP&G83.		4	500055			
[23] 90182169	(P) САЛЬНИК					*(A) SEAL-SHFT CONT SHF*						
	M		2014	B	B	&LM9/L2C&MXP&G83.		1	500055			
[24]	(P) ПРОБКА ЗАЛИВНОГО ОТВЕРСТИЯ М/Т					*(A) PLUG-TRANS LUB FIL*						

РАСПОЛОЖЕНИЕ ДЕТАЛЕЙ / POSITION OF A PART	КПП / TRANSAXSLE	КУЗОВ / BODY	МОДЕЛЬ / MODEL
L : ЛЕВОЕ РАСПОЛОЖЕНИЕ ДЕТАЛИ / LEFT HAND SIDE R : ПРАВОЕ РАСПОЛОЖЕНИЕ ДЕТАЛИ / RIGHT HAND SIDE	M : МЕХАНИЧЕСКАЯ / MANUAL A : АВТОМАТИЧЕСКАЯ / AUTOMATIC	4N : 4-Х ДВЕРНЫЙ NOTCHBACK	II : SX III : CDX

МЕХАНИЗМ УПРАВЛЕНИЯ КПП

3260 *GEAR SHIFT COVER&FORK*

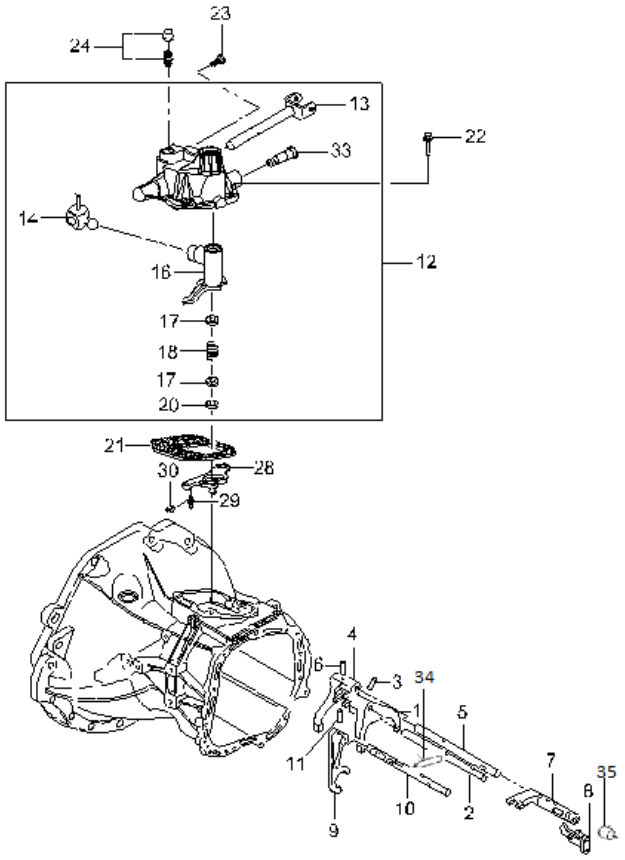

ВЗТ	№ ПОЗИЦИИ Part No Номер детали	КОД / К КПП	ДВГ	Model Year Мод. год	MODEL МОДЕЛЬ SX	CDX	NAME / НАИМЕНОВАНИЕ OPTION КОМПЛЕКТАЦИЯ	Л/П	КОЛ	VIN / DATE ПРИМЕНЕНИЕ FROM С	TO ПО	REMARKS ПРИМЕЧАНИЕ	КОД/Д
	[24] 25188650	(P) ПРОБКА ЗАЛИВНОГО ОТВЕРСТИЯ М/Т						*(A) PLUG-TRANS LUB FIL*					
		M		2014	B	B	&MXP.		1	500055			
	[28] 25189447	(P) РЫЧАГ, ПЕРЕКЛЮЧЕНИЯ 5-Й ПЕРРЕДАЧИ И ЗАДНЕГО ХОДА						*(A) LEVER ASM-5TH & REV SHFT LINK*					
		M		2014	B	B	&LM9/L2C&MXP&G83.		1	500055			
	[29] 96274719	(P) ПАЛЕЦ						*(A) PIN-CLU & DIFF HSG*					
		M		2014	B	B	&LM9/L2C&MXP&G83.		1	500055			
	[30] 96274720	(P) ФИКСАТОР						*(A) CLIP-5TH & REV SHFT LINK*					
		M		2014	B	B	&LM9/L2C&MXP&G83.		1	500055			
	[33] 90578181	(P) ПАЛЕЦ СТОПОРНЫЙ						*(A) PIN ASM-SHFT CONT LVR DTNT*					
		M		2014	B	B	&LM9/L2C&MXP&G83.		1	500055			
	[34] 25191467	(P) ПАЛЕЦ, СДВИГА ПЕРЕДАЧИ						*(A) PIN-REV SHFT BLK INTLK*					
		M		2014	B	B	&LM9/L2C&MXP&G83.		1	500055			
	[35] 90334360	(P) ВТУЛКА, ВАЛА 5-Й ПЕРЕДАЧИ						*(A) BUSHING-5TH SHFT SHF*					
		M		2014	B	B	&LM9/L2C&MXP&G83.		1	500055			

РАСПОЛОЖЕНИЕ ДЕТАЛЕЙ / POSITION OF A PART	КПП / TRANSAXSLE	КУЗОВ / BODY	МОДЕЛЬ / MODEL
L : ЛЕВОЕ РАСПОЛОЖЕНИЕ ДЕТАЛИ / LEFT HAND SIDE R : ПРАВОЕ РАСПОЛОЖЕНИЕ ДЕТАЛИ / RIGHT HAND SIDE	M : МЕХАНИЧЕСКАЯ / MANUAL A : АВТОМАТИЧЕСКАЯ / AUTOMATIC	4N : 4-Х ДВЕРНЫЙ NOTCHBACK	II : SX III : CDX

ДИФФЕРЕНЦИАЛ
3270 *DIFFERENTIAL GEAR*

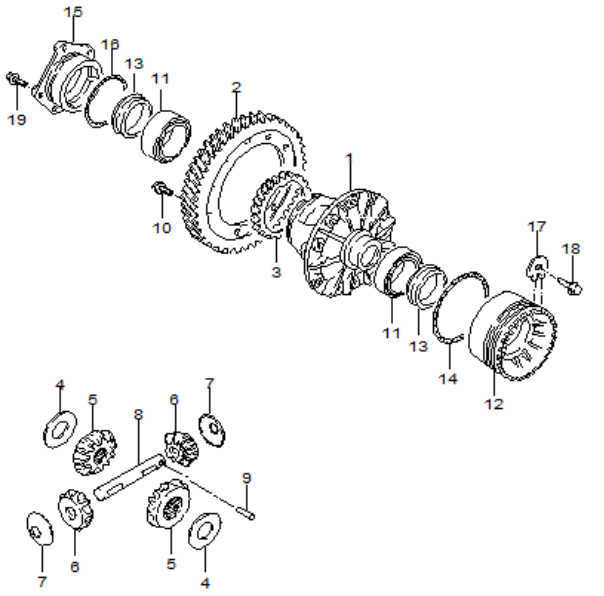

№ ПОЗИЦИИ Part No Номер детали	КОД / К: КПП	ДВГ	Model Year Мод. год	MODEL МОДЕЛЬ SX	CDX	NAME / НАИМЕНОВАНИЕ: OPTION КОМПЛЕКТАЦИЯ	Л/П	КОЛ	VIN / DATE ПРИМЕНЕНИЕ FROM С	TO ПО	REMARKS ПРИМЕЧАНИЕ	КОД/Д
[01]	(Р) КОРОБКА ДИФФЕРЕНЦИАЛА						(A) CASE-FRT DIFF					
96169394	M		2014	B	B	&LM9/L2C&MXP&G83.		1	500055			
[02]	(Р) ШЕСТЕРНЯ, ВЕДОМАЯ ПЕРЕДНЯЯ						(A) GEAR-FRT DIFF RING					
25183496	M		2014	B	B	&LM9/L2C&MXP&G83.		1	500055			
[03]	(Р) ШЕСТЕРНЯ ПРИВОДА СПИДОМЕТРА						(A) GEAR KIT-SPEEDO DRV					
90125064	M		2014	B	B	&LM9/L2C&MXP&G83.		1	500055			
[04]	(Р) ШАЙБА, УПОРНАЯ ПЕРЕДНЕГО ДИФФЕРЕНЦИАЛА						(A) WASHER-FRT DIFF SI GR THR					
25190005	M		2014			&LM9/L2C&MXP&G83.		2	500055			
[05]	(Р) ШЕСТЕРНЯ ПЕРЕДНЕГО БОКОВОГО ДИФФЕРЕНЦИАЛА						(A) GEAR-FRT DIFF SI					
25188977	M		2014	B	B	&LM9/L2C&MXP&G83.		2	500055			
[06]	(Р) ШЕСТЕРНЯ ПЕРЕДНЕГО ДИФФЕРЕНЦИАЛА						(A) GEAR-FRT DIFF PINION					
25188978	M		2014	B	B	&LM9/L2C&MXP&G83.		2	500055			
[07]	(Р) ШАЙБА, УПОРНАЯ ПЕРЕДНЕГО ДИФФЕРЕНЦИАЛА						(A) WASHER-FRT DIFF P/GR THR					
25190003	M		2014	B	B	&LM9/L2C&MXP&G83.		2	500055			
[08]	(Р) ОСЬ САТЕЛЛИТОВ						(A) SHAFT-FRT DIFF P/GR					
96297027	M		2014	B	B	&LM9/L2C&MXP&G83.		1	500055			
[09]	(Р) ПАЛЕЦ						(A) PIN-FRT DIFF P/GR SHF					
96169094	M		2014	B	B	&LM9/L2C&MXP&G83.		1	500055			
[10]	(Р) БОЛТ						(A) BOLT/SCREW-FRT DIFF R/GR					
94501830	M		2014	B	B	&LM9/L2C&MXP&G83.		10	500055			
[11]	(Р) ПОДШИПНИК В СБОРЕ, КОНИЧЕСКИЙ						(A) BEARING ASM-FRT DIFF					
96335754	M		2014	B	B	&LM9/L2C&MXP&G83.		2	500055			
[12]	(Р) ФЛАНЕЦ ПОДШИПНИКА ДИФФЕРЕНЦИАЛА						(A) ADJUSTER-FRT DIFF BRG					
94580553	M		2014	B	B	&LM9/L2C&MXP&G83.		1	500055			
[13]	(Р) САЛЬНИК, ВЕДУЩЕГО ВАЛА						(A) SEAL ASM-FRT WHL DRV SHF OIL					
25187787	M		2014	B	B	&LM9/L2C&MXP&G83.		1	500055			
[14]	(Р) КОЛЬЦО УПЛОТНИТЕЛЬНОЕ						(A) SEAL-FRT DIFF BRG RET (O RING)					
96243158	M		2014	B	B	&LM9/L2C&MXP&G83.		1	500055			
[15]	(Р) ФЛАНЕЦ ПОДШИПНИКА ДИФФЕРЕНЦИАЛА						(A) ADJUSTER-FRT DIFF BRG					
94580557	M		2014	B	B	&LM9/L2C&MXP&G83.		1	500055			
[16]	(Р) КОЛЬЦО УПЛОТНИТЕЛЬНОЕ						(A) SEAL-FRT DIFF BRG RET (O RING)					
96243159	M		2014	B	B	&LM9/L2C&MXP&G83.		1	500055			
[17]	(Р) ПЛАСТИНА СТОПОРНАЯ						(A) LOCK-FRT DIFF BRG ADJR					
94580512	M		2014	B	B	&LM9/L2C&MXP&G83.		1	500055			
[18]	(Р) БОЛТ						(A) BOLT/SCREW-FRT DIFF BRG ADJR LK					
94501381	M		2014	B	B	&LM9/L2C&MXP&G83.		1	500055			
[19]	(Р) БОЛТ						(A) BOLT/SCREW-FRT DIFF BRG ADJR LK					

РАСПОЛОЖЕНИЕ ДЕТАЛЕЙ / POSITION OF A PART	КПП / TRANSAXSLE	КУЗОВ / BODY	МОДЕЛЬ / MODEL
L : ЛЕВОЕ РАСПОЛОЖЕНИЕ ДЕТАЛИ / LEFT HAND SIDE R : ПРАВОЕ РАСПОЛОЖЕНИЕ ДЕТАЛИ / RIGHT HAND SIDE	M : МЕХАНИЧЕСКАЯ / MANUAL A : АВТОМАТИЧЕСКАЯ / AUTOMATIC	4N : 4-Х ДВЕРНЫЙ NOTCHBACK	II : SX III : CDX

ДИФФЕРЕНЦИАЛ
3270 *DIFFERENTIAL GEAR*

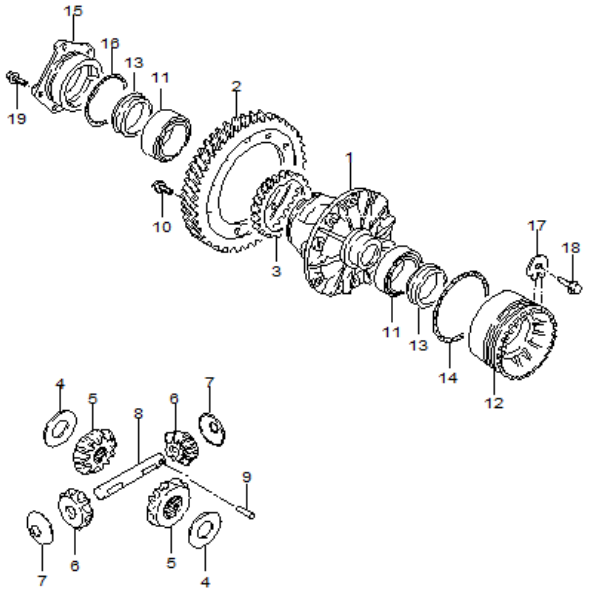

ВЗТ	№ ПОЗИЦИИ Part No Номер детали	КОД / К КПП	ДВГ	Model Year Мод. год	MODEL МОДЕЛЬ SX	CDX	NAME / НАИМЕНОВАНИЕ OPTION КОМПЛЕКТАЦИЯ	Л/П	КОЛ	VIN / DATE ПРИМЕНЕНИЕ FROM С	TO ПО	REMARKS ПРИМЕЧАНИЕ	КОД/Д
	[19] 94500951	(P) БОЛТ M		2014	B	B	&LM9/L2C&MXP&G83.		5	500055		*(A) BOLT/SCREW-FRT DIFF BRG ADJR LK*	

РАСПОЛОЖЕНИЕ ДЕТАЛЕЙ / POSITION OF A PART	КПП / TRANSAXSLE	КУЗОВ / BODY	МОДЕЛЬ / MODEL
L : ЛЕВОЕ РАСПОЛОЖЕНИЕ ДЕТАЛИ / LEFT HAND SIDE R : ПРАВОЕ РАСПОЛОЖЕНИЕ ДЕТАЛИ / RIGHT HAND SIDE	M : МЕХАНИЧЕСКАЯ / MANUAL A : АВТОМАТИЧЕСКАЯ / AUTOMATIC	4N : 4-Х ДВЕРНЫЙ NOTCHBACK	II : SX III : CDX

КОРОБКА ПЕРЕДАЧ (6T30)

3610 *TRANSMISSION MOUNTING (6T30)*

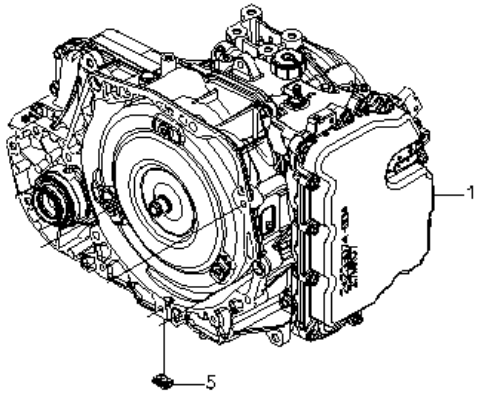

V23610 11/08/2007

ВЗТ	№ ПОЗИЦИИ / Part No Номер детали	КОД / К: КПП	ДВГ	Model Year Мод. год	MODEL МОДЕЛЬ: SX	CDX	NAME / НАИМЕНОВАНИЕ: OPTION КОМПЛЕКТАЦИЯ	Л/П	КОЛ	VIN / DATE ПРИМЕНЕНИЕ: FROM С	TO ПО	REMARKS ПРИМЕЧАНИЕ	КОД/Д
	[01] 24256948	(P) КОРОБКА ПЕРЕДАЧ В СБОРЕ A/T						*(A) TRANSAXLE ASM-AUTO*					
		A		2014	O	O	&L2C&MH9&F77.		1	SOP		(4.11 RATIO)	
	[05] 24243755	(P) ЗАГЛУШКА, ОТВЕРСТИЯ						*(A) PLUG-T/CV HSG ACC HOLE*					
		A		2014	O	O	&L2C&MH9.		1	SOP			

РАСПОЛОЖЕНИЕ ДЕТАЛЕЙ / POSITION OF A PART	КПП / TRANSAXSLE	КУЗОВ / BODY	МОДЕЛЬ / MODEL
L : ЛЕВОЕ РАСПОЛОЖЕНИЕ ДЕТАЛИ / LEFT HAND SIDE R : ПРАВОЕ РАСПОЛОЖЕНИЕ ДЕТАЛИ / RIGHT HAND SIDE	M : МЕХАНИЧЕСКАЯ / MANUAL A : АВТОМАТИЧЕСКАЯ / AUTOMATIC	4N : 4-Х ДВЕРНЫЙ NOTCHBACK	II : SX III : CDX

3620 АВТОМАТАЧИСКАЯ КОРОБКА ПЕРЕДАЧ КАРТЕРА И СОПУТСТВУЮЩИЕ ДЕТАЛ

AUTOMATIC TRANSMISSION - CASE & RELATED PARTS

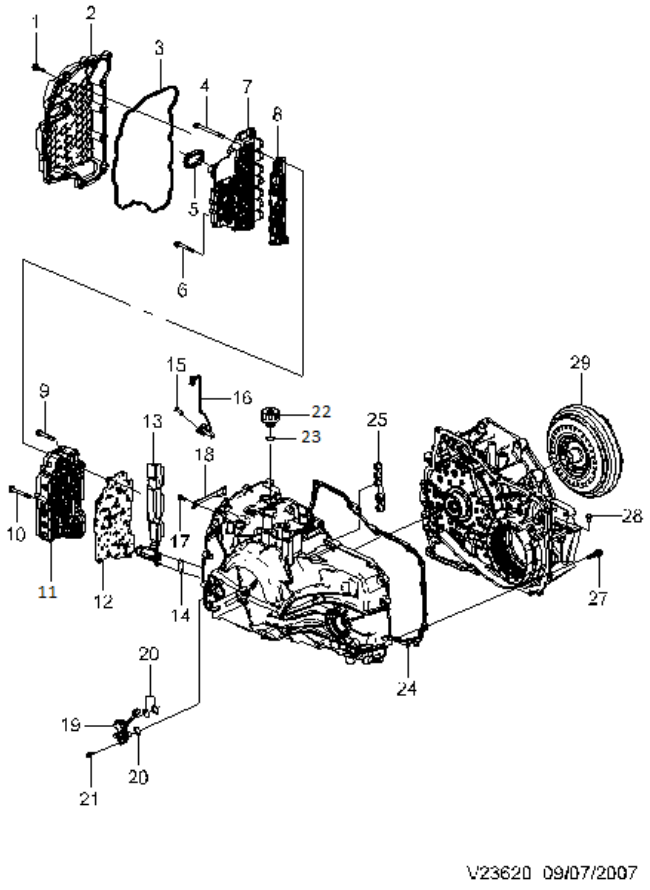

№ ПОЗИЦИИ Part No Номер детали	КОД / К КПП	ДВГ	Model Year Мод. год	MODEL МОДЕЛЬ SX	CDX	NAME / НАИМЕНОВАНИЕ OPTION КОМПЛЕКТАЦИЯ	Л/П	КОЛ	VIN / DATE ПРИМЕНЕНИЕ FROM С	TO ПО	REMARKS ПРИМЕЧАНИЕ	КОД/Д
[01]	(P) БОЛТ										*(A) BOLT/SCREW-C/VLV BODY CVR*	
24241898	A		2014	O	O	&L2C&MH9&F77.		13	SOP			
[02]	(P) КРЫШКА В СБОРЕ, КОРПУСА КЛАПАНА УПРАВЛЕНИЯ										*(A) COVER ASM-C/VLV BODY*	
24253434	A		2014	O	O	&L2C&MH9&F77.		1	SOP			
[03]	(P) ПРОКЛАДКА, КРЫШКА КОРПУСА КЛАПАНА УПРАВЛЕНИЯ										*(A) GASKET-C/VLV BODY CVR*	
24234281	A		2014	O	O	&L2C&MH9&F77.		1	SOP			
[04]	(P) БОЛТ, КОРПУС КЛАПАНА УПРАВЛЕНИЯ										*(A) BOLT/SCREW-C/VLV BODY*	
24230927	A		2014	O	O	&L2C&MH9&F77.		12	SOP			
[06]	(P) БОЛТ, КОРПУС КЛАПАНА УПРАВЛЕНИЯ										*(A) BOLT/SCREW-C/VLV BODY*	
24230931	A		2014	O	O	&L2C&MH9&F77.		1	SOP			
[08]	(P) ПЛАСТИНА В СБОРЕ, ЭЛЕКТРОМАГНИТНОГО КЛАПАНА										*(A) PLATE ASM-CONT SOL VLV FLTR*	
24263196	A		2014	O	O	&L2C&MH9&F77.		1	SOP			
[09]	(P) БОЛТ, КОРПУС КЛАПАНА УПРАВЛЕНИЯ										*(A) BOLT/SCREW-C/VLV BODY*	
24230924	A		2014	O	O	&L2C&MH9&F77.		2	SOP			
[10]	(P) БОЛТ, КОРПУС КЛАПАНА УПРАВЛЕНИЯ										*(A) BOLT/SCREW-C/VLV BODY*	
24230926	A		2014	O	O	&L2C&MH9&F77.		9	SOP			
[11]	(P) КОРПУС, КЛАПАНОВ УПРАВЛЕНИЯ										*(A) BODY ASM-C/VLV*	
24249345	A		2014	O	O	&L2C&MH9&F77.		1	SOP			
24249346	A		2014	O	O	&L2C&MH9&F77.		1	SOP			
[12]	(P) ПЛАСТИНА УПРАВЛЕНИЯ В СБОРЕ, КОРПУСА КЛАПАНОВ										*(A) PLATE ASM-C/VLV BODY SPCR*	
24267597	A		2014	O	O	&L2C&MH9&F77.		1	SOP			
[13]	(P) КЛАПАН, КОНТРОЛЯ УРОВНЯ ЖИДКОСТИ А/Т										*(A) VALVE ASM-A/TRNS FLUID LVL CONT*	
24243351	A		2014	O	O	&L2C&MH9&F77.		1	SOP			
[15]	(P) БОЛТ										*(A) BOLT/SCREW-A/TRNS OUTPUT SPD SEN*	
24230724	A		2014	O	O	&L2C&MH9&F77.		1	SOP			
[16]	(P) ДАТЧИК В СБОРЕ, СКОРОСТИ АВТОМАТИЧЕСКОЙ КПП										*(A) SENSOR ASM-A/TRNS OUTPUT SPD*	
24253027	A		2014	O	O	&L2C&MH9&F77.		1	SOP			
24259852	A		2014	O	O	&L2C&MH9&F77.		1	SOP			
[17]	(P) БОЛТ										*(A) BOLT/SCREW-MAN SHFT DTNT SPR*	
24211635	A		2014	O	O	&L2C&MH9&F77.		1	SOP			
[18]	(P) ПРУЖИНА В СБОРЕ, РЫЧАГА РУЧНОГО ПЕРЕКЛЮЧЕНИЯ										*(A) SPRING ASM-MAN SHFT DTNT LVR*	
24231174	A		2014	O	O	&L2C&MH9&F77.		1	SOP			
[19]	(P) ДАТЧИК В СБОРЕ, СКОРОСТИ АВТОМАТИЧЕСКОЙ КПП										*(A) SENSOR ASM-A/TRNS INPUT SPD*	
24253028	A		2014	O	O	&L2C&MH9&F77.		1	SOP			
24259853	A		2014	O	O	&L2C&MH9&F77.		1	SOP			

РАСПОЛОЖЕНИЕ ДЕТАЛЕЙ / POSITION OF A PART	КПП / TRANSAXSLE	КУЗОВ / BODY	МОДЕЛЬ / MODEL
L : ЛЕВОЕ РАСПОЛОЖЕНИЕ ДЕТАЛИ / LEFT HAND SIDE R : ПРАВОЕ РАСПОЛОЖЕНИЕ ДЕТАЛИ / RIGHT HAND SIDE	M : МЕХАНИЧЕСКАЯ / MANUAL A : АВТОМАТИЧЕСКАЯ / AUTOMATIC	4N : 4-Х ДВЕРНЫЙ NOTCHBACK	II : SX III : CDX

3620 АВТОМАТАЧИСКАЯ КОРОБКА ПЕРЕДАЧ КАРТЕРА И СОПУТСТВУЮЩИЕ ДЕТАЛ

AUTOMATIC TRANSMISSION - CASE & RELATED PARTS

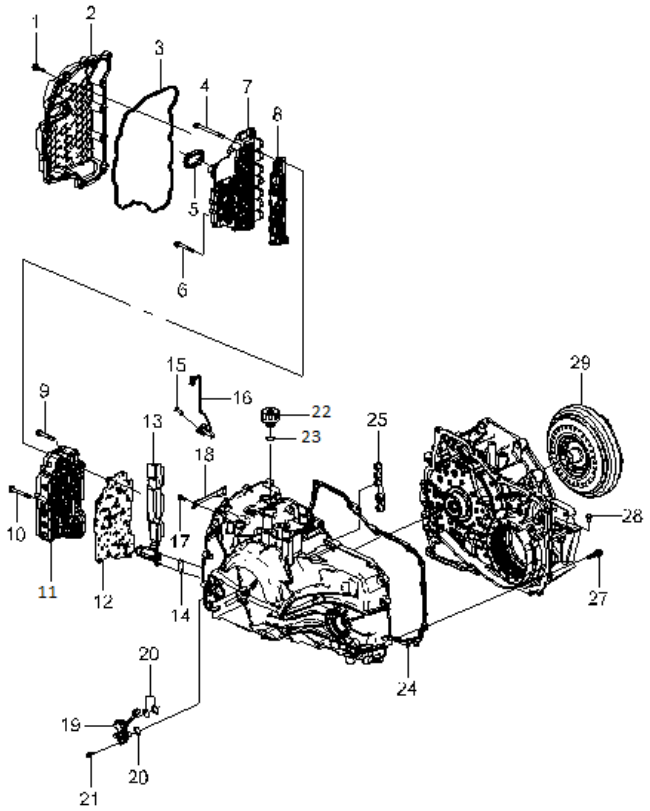

№ ПОЗИЦИИ Part No Номер детали	КОД / К КПП	ДВГ	Model Year Мод. год	MODEL МОДЕЛЬ SX	CDX	NAME / НАИМЕНОВАНИЕ OPTION КОМПЛЕКТАЦИЯ	Л/П	КОЛ	VIN / DATE ПРИМЕНЕНИЕ FROM С	TO ПО	REMARKS ПРИМЕЧАНИЕ	КОД/Д
[20]	(P) САЛЬНИК ДАТЧИКА СКОРОСТИ АВТОМАТИЧЕСКОЙ КОРОБКИ ПЕРЕДАЧ						(A) SEAL-A/TRNS INPUT SPD SEN (O RING)					
24242676	A		2014	O	O	&L2C&MH9&F77.		3	SOP			
24251028	A		2014	O	O	&L2C&MH9&F77.		1	SOP			
[21]	(P) БОЛТ						(A) BOLT/SCREW-A/TRNS INPUT SPD SEN					
24239923	A		2014	O	O	&L2C&MH9&F77.		1	SOP			
[22]	(P) КРЫШКА В СБОРЕ,ЗАЛИВНОГО ОТВЕРСТИЯ ЖИДКОСТИ КП						(A) CAP ASM-TRANS FLUID FIL (W/ VENT)					
24243519	A		2014	O	O	&L2C&MH9&F77.		1	SOP			
[23]	(P) САЛЬНИК, КРЫШКИ МАСЛОЗАЛИВНОЙ ГОРЛОВИНЫ АКП (КОЛЬЦО)						(A) SEAL-A/TRNS FLUID FLTR CAP (O-RING)					
24247757	A		2014	O	O	&L2C&MH9&F77.		1	SOP			
[24]	(P) ПРОКЛАДКА, КОРПУСА ГИДРОТРАНСФОРМАТОРА						(A) GASKET-T/CV HSG					
24231613	A		2014	O	O	&L2C&MH9&F77.		1	SOP			
24237245	A		2014	O	O	&L2C&MH9&F77.		1	SOP			
[25]	(P) КРЫШКА В СБОРЕ,ЗАЛИВНОГО ОТВЕРСТИЯ ЖИДКОСТИ КП						(A) CAP ASM-TRANS FLUID FIL (W/ VENT)					
24222255	A		2014	O	O	&L2C&MH9&F77.		1	SOP			
24237244	A		2014	O	O	&L2C&MH9&F77.		1	SOP			
[27]	(P) БОЛТ						(A) BOLT/SCREW-T/CV & DIFF HSG					
11516337	A		2014	O	O	&L2C&MH9&F77.		14	SOP			
24241897	A		2014	O	O	&L2C&MH9&F77.		14	SOP			
[28]	(P) ЗАГЛУШКА						(A) PLUG ASM-TRANS FLUID FIL TUBE					
24226020	A		2014	O	O	&L2C&MH9&F77.		1	SOP			
[29]	(P) ПРЕОБРАЗОВАТЕЛЬ В СБОРЕ						(A) CONVERTER ASM-TORQ					
24265128	A		2014	O	O	&L2C&MH9&F77.		1	SOP			
24265884	A		2014	O	O	&L2C&MH9&F77.		1	SOP			

РАСПОЛОЖЕНИЕ ДЕТАЛЕЙ / POSITION OF A PART	КПП / TRANSAXSLE	КУЗОВ / BODY	МОДЕЛЬ / MODEL
L : ЛЕВОЕ РАСПОЛОЖЕНИЕ ДЕТАЛИ / LEFT HAND SIDE R : ПРАВОЕ РАСПОЛОЖЕНИЕ ДЕТАЛИ / RIGHT HAND SIDE	M : МЕХАНИЧЕСКАЯ / MANUAL A : АВТОМАТИЧЕСКАЯ / AUTOMATIC	4N : 4-Х ДВЕРНЫЙ NOTCHBACK	II : SX III : CDX

АВТОМАТИЧЕСКАЯ КОРОБКА ПЕРЕДАЧ

3621 *AUTOMATIC TRANSMISSION*

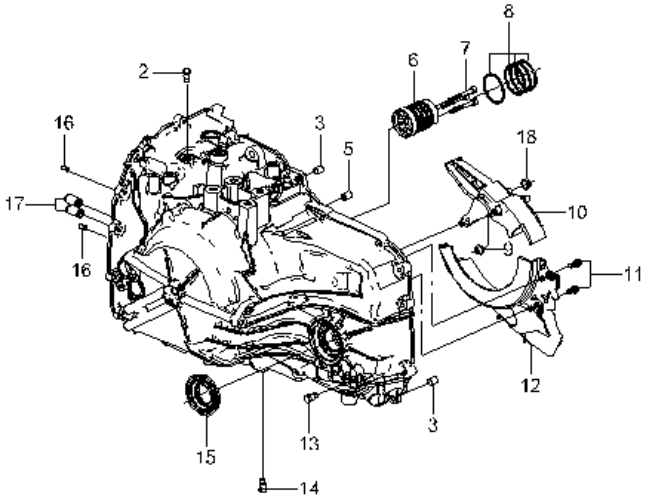

V23621 07/01/2009

ВЗТ	№ ПОЗИЦИИ Part No Номер детали	КОД / К КПП	ДВГ	Model Year Мод. год	MODEL МОДЕЛЬ SX	CDX	NAME / НАИМЕНОВАНИЕ OPTION КОМПЛЕКТАЦИЯ	Л/П	КОЛ	VIN / DATE ПРИМЕНЕНИЕ FROM С	TO ПО	REMARKS ПРИМЕЧАНИЕ	КОД/Д
	[02]	(P) ЗАГЛУШКА ОТВЕРСТИЯ АВТОМАТИЧЕСКОЙ КОРОБКИ ПЕРЕДАЧ						*(A) PLUG-A/TRNS FLUID PRESS TEST HOLE*					
	08654382	A		2014	S	S			1	SOP			
	[03]	(P) ПАЛЕЦ УСТАНОВОЧНЫЙ						*(A) PIN-TRANS CASE LOC*					
	08644685	A		2014	S	S			2	SOP			
	24241991	A		2014	O	O	&L2C&MH9&F77.		2	SOP			
	[06]	(P) ОПОРА, ВХОДНОГО ВАЛ						*(A) SUPPORT-INPUT SHF*					
	24249634	A		2014	O	O	&L2C&MH9&F77.		1	SOP			
	[08]	(P) КОЛЬЦО, УПЛОТНИТЕЛЬНОЕ						*(A) RING-3-5-REV & 4-5-6 CLU FLUID SEAL*					
	24237428	A		2014	O	O	&L2C&MH9&F77.		3	SOP			
	[10]	(P) КРЫШКА ПРИВОДА РЫЧАГА						*(A) SCOOP-DRV LINK LUB*					
	24248479	A		2014	O	O	&L2C&MH9&F77.		1	SOP			
	[11]	(P) БОЛТ						*(A) BOLT/SCREW-FRT DIFF CARR BFL*					
	24241923	A		2014	O	O	&L2C&MH9&F77.		2	SOP			
	[12]	(P) ОТРАЖАТЕЛЬ, ПЕРЕДНЕГО КОРПУСА ДИФФЕРЕНЦИАЛА (К КОРПУСУ)						*(A) BAFFLE-FRT DIFF CARR*					
	24239619	A		2014	O	O	&L2C&MH9&F77.		1	SOP			
	[15]	(P) САЛЬНИК, ВЕДУЩЕГО ВАЛА						*(A) SEAL ASM-FRT WHL DRV SHF OIL*					
	24230715	A		2014	O	O	&L2C&MH9&F77.		1	SOP			

РАСПОЛОЖЕНИЕ ДЕТАЛЕЙ / POSITION OF A PART	КПП / TRANSAXSLE	КУЗОВ / BODY	МОДЕЛЬ / MODEL
L : ЛЕВОЕ РАСПОЛОЖЕНИЕ ДЕТАЛИ / LEFT HAND SIDE R : ПРАВОЕ РАСПОЛОЖЕНИЕ ДЕТАЛИ / RIGHT HAND SIDE	M : МЕХАНИЧЕСКАЯ / MANUAL A : АВТОМАТИЧЕСКАЯ / AUTOMATIC	4N : 4-Х ДВЕРНЫЙ NOTCHBACK	II : SX III : CDX

ШЛАНГ НАСОСА И ГИДРОТРАНСФОРМАТОРА (A/T)

3622 *TORQUE CONVERTER & FLUID PUMP - HOUSING (A/T)*

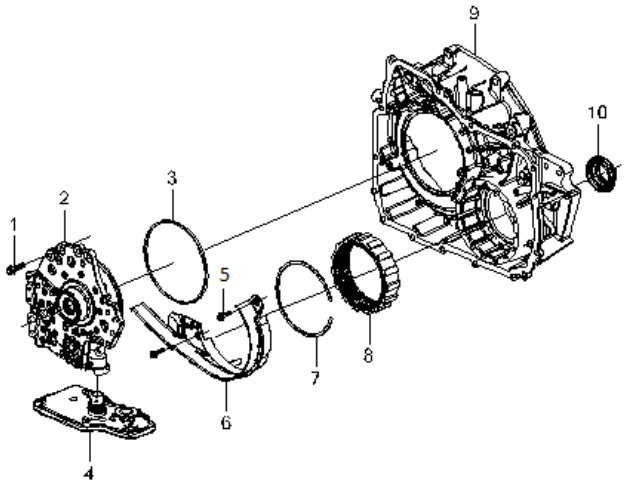

V23622 02/11/2009

ВЗТ	№ ПОЗИЦИИ Part No Номер детали	КПП	ДВГ	Model Year Мод. год	MODEL МОДЕЛЬ SX	MODEL МОДЕЛЬ CDX	NAME / НАИМЕНОВАНИЕ OPTION КОМПЛЕКТАЦИЯ	Л/П	КОЛ	VIN / DATE ПРИМЕНЕНИЕ FROM С	VIN / DATE ПРИМЕНЕНИЕ TO ПО	REMARKS ПРИМЕЧАНИЕ	КОД/Д
	[01]	(P) БОЛТ						(A) BOLT/SCREW-A/TRNS FLUID PUMP					
	24230707	A		2014	O	O	&L2C&MH9&F77.		7	SOP			
	[02]	(P) НАСОС МАСЛЯНЫЙ В СБОРЕ						(A) PUMP ASM-A/TRNS FLUID					
	24253824	A		2014	O	O	&L2C&MH9&F77.		1	SOP			
	[05]	(P) БОЛТ						(A) BOLT/SCREW-FRT DIFF CARR BFL					
	08680884	A		2014	0	O	&L2C&MH9&F77		2	SOP			
	[06]	(P) ОТРАЖАТЕЛЬ, ПЕРЕДНЕГО КОРПУСА ДИФФЕРЕНЦИАЛА (К КОРПУСУ)						(A) BAFFLE-FRT DIFF CARR					
	24247894	A		2014	O	O	&L2C&MH9&F77.		1	SOP			
	[07]	(P) ФИКСАТОР ЗУБЧАТОГО ВЕНЦА ПЕРЕДНЕГО ДИФФЕРЕНЦИАЛА						(A) RETAINER-FRT DIFF R/GR					
	24231604	A		2014	O	O	&L2C&MH9&F77.		1	SOP			
	[08]	(P) ШЕСТЕРНЯ, ВЕДОМАЯ ПЕРЕДНЯЯ						(A) GEAR-FRT DIFF RING					
	24231603	A		2014	O	O	&L2C&MH9&F77.		1	SOP			
	[09]	(P) КОРПУС, ГИДРОТРАНСФОРМАТОРА И ДИФФЕРЕНЦИАЛА						(A) HOUSING-T/CV & DIFF (CSTG)					
	24242404	A		2014	O	O	&L2C&MH9&F77.		1	SOP			
	24242405	A		2014	O	O	&L2C&MH9&F77.		1	SOP			
	[10]	(P) САЛЬНИК, ВЕДУЩЕГО ВАЛА						(A) SEAL ASM-FRT WHL DRV SHF OIL					
	24230682	A		2014	O	O	&L2C&MH9&F77.		1	SOP			
	[K1	(P) КОМПЛЕКТ УПЛОТНИТЕЛЕЙ A/T						(A) SEAL KIT-A/TRNS SERV					
	24267774	A		2014	O	O	&L2C&MH9&F77.		1	SOP		KIT: 4 - 7	

РАСПОЛОЖЕНИЕ ДЕТАЛЕЙ / POSITION OF A PART	КПП / TRANSAXSLE	КУЗОВ / BODY	МОДЕЛЬ / MODEL
L : ЛЕВОЕ РАСПОЛОЖЕНИЕ ДЕТАЛИ / LEFT HAND SIDE R : ПРАВОЕ РАСПОЛОЖЕНИЕ ДЕТАЛИ / RIGHT HAND SIDE	M : МЕХАНИЧЕСКАЯ / MANUAL A : АВТОМАТИЧЕСКАЯ / AUTOMATIC	4N : 4-X ДВЕРНЫЙ NOTCHBACK	II : SX III : CDX

ПРИВОД (A/T)

3623 *DRIVE LINK - A (A/T)*

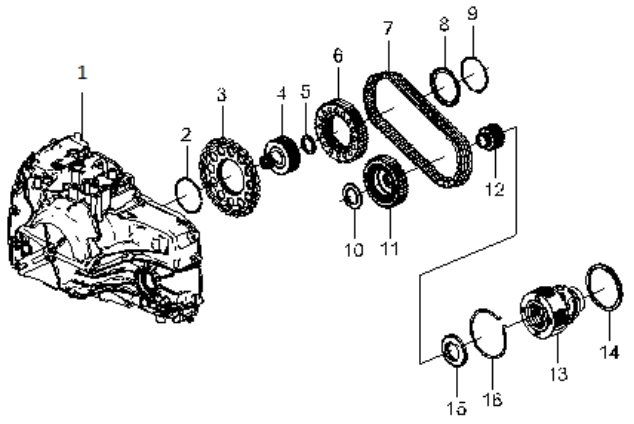

V23623 02/12/2008

№ ПОЗИЦИИ Part No Номер детали	КОД / К КПП	ДВГ	Model Year Мод. год	MODEL МОДЕЛЬ SX	CDX	NAME / НАИМЕНОВАНИЕ OPTION КОМПЛЕКТАЦИЯ	Л/П	КОЛ	VIN / DATE ПРИМЕНЕНИЕ FROM С	TO ПО	REMARKS ПРИМЕЧАНИЕ	КОД/Д
[01]	(P) КАРТЕР В СБОРЕ A/T						*(A) CASE ASM-A/TRNS*					
24264139	A		2014	O	O	&L2C&MH9&F77.		1	SOP			
[02]	(P) КОЛЬЦО, СТОПОРНОЕ						*(A) RING-DRV SPKT RET*					
24231278	A		2014	O	O	&L2C&MH9&F77.		1	SOP			
[03]	(P) ШЕСТЕРНЯ ПАРКОВКИ						*(A) GEAR-PARK*					
24265919	A		2014	O	O	&L2C&MH9&F77.		1	SOP			
[04]	(P) ВТУЛКА В СБОРЕ, РАЗДАТОЧНОГО ПРИВОДА						*(A) HUB ASM-OUTPUT CARR TRFER DRV GR*					
24231788	A		2014	O	O	&L2C&MH9&F77.		1	SOP			
[05]	(P) ПОДШИПНИК УПОРНЫЙ						*(A) BEARING ASM-DRV SPKT*					
24230762	A		2014	O	O	&L2C&MH9&F77.		1	SOP			
[06]	(P) ЗВЁЗДОЧКА, ВЕДУЩАЯ (БЕЗ ПОДШИПНИКА)						*(A) SPROCKET-DRV*					
24245954	A		2014	O	O	&L2C&MH9&F77.		1	SOP			
24264364	A		2014	O	O	&L2C&MH9&F77.		1	SOP			
[07]	(P) СВЯЗУЮЩЕЕ ЗВЕНО, ПРИВОДА						*(A) LINK ASM-DRV*					
24243154	A		2014	O	O	&L2C&MH9&F77.		1	SOP			
[08]	(P) ШАЙБА, ВЕДУЩЕЙ ЗВЕЗДОЧКИ						*(A) WASHER-DRV SPKT THR*					
24234072	A		2014	O	O	&L2C&MH9&F77.		1	SOP			
[10]	(P) ПОДШИПНИК В СБОРЕ ВЕДОМОЙ ШЕСТЕРНИ						*(A) BEARING ASM-DRVN SPKT*					
24237380	A		2014	O	O	&L2C&MH9&F77.		1	SOP			
24237523	A		2014	O	O	&L2C&MH9&F77.		1	SOP			
24260437	A		2014	O	O	&L2C&MH9&F77.		1	SOP			
[11]	(P) ШЕСТЕРНЯ В СБОРЕ, ВЕДОМАЯ						*(A) SPROCKET ASM-DRVN*					
24245952	A		2014	O	O	&L2C&MH9&F77.		1	SOP			
24255265	A		2014	O	O	&L2C&MH9&F77.		1	SOP			
24265875	A		2014	O	O	&L2C&MH9&F77.		1	SOP			
[12]	(P) ШЕСТЕРНЯ, ПРЕДНЕГО ДИФФЕРЕНЦИАЛА						*(A) GEAR-FRT DIFF CARR SUN*					
24231832	A		2014	O	O	&L2C&MH9&F77.		1	SOP			
[13]	(P) ПЛАНЕТАРНАЯ ШЕСТЕРНЯ, ПЕРЕДНЕГО ДИФФЕРЕНЦИАЛА						*(A) CARRIER ASM-FRT DIFF*					
24245415	A		2014	O	O	&L2C&MH9&F77.		1	SOP			
24259440	A		2014	O	O	&L2C&MH9&F77.		1	SOP			
[14]	(P) ПОДШИПНИК В СБОРЕ, ПЕРЕДНЕГО ДИФФЕРЕНЦИАЛА						*(A) BEARING ASM-FRT DIFF CARR*					
24237375	A		2014	O	O	&L2C&MH9&F77.		1	SOP			
[15]	(P) ПОДШИПНИК В СБОРЕ, УПОРНЫЙ ПЕРЕДНЕГО ДИФФЕРЕНЦИАЛА						*(A) BEARING ASM-FRT DIFF CARR SUN GR THR*					
24231445	A		2014	O	O	&L2C&MH9&F77.		1	SOP			

РАСПОЛОЖЕНИЕ ДЕТАЛЕЙ / POSITION OF A PART	КПП / TRANSAXSLE	КУЗОВ / BODY	МОДЕЛЬ / MODEL
L : ЛЕВОЕ РАСПОЛОЖЕНИЕ ДЕТАЛИ / LEFT HAND SIDE R : ПРАВОЕ РАСПОЛОЖЕНИЕ ДЕТАЛИ / RIGHT HAND SIDE	M : МЕХАНИЧЕСКАЯ / MANUAL A : АВТОМАТИЧЕСКАЯ / AUTOMATIC	4N : 4-Х ДВЕРНЫЙ NOTCHBACK	II : SX III : CDX

МАСЛЯННОЙ НАСОС (A/T)

3624 *OIL - PUMP (A/T)*

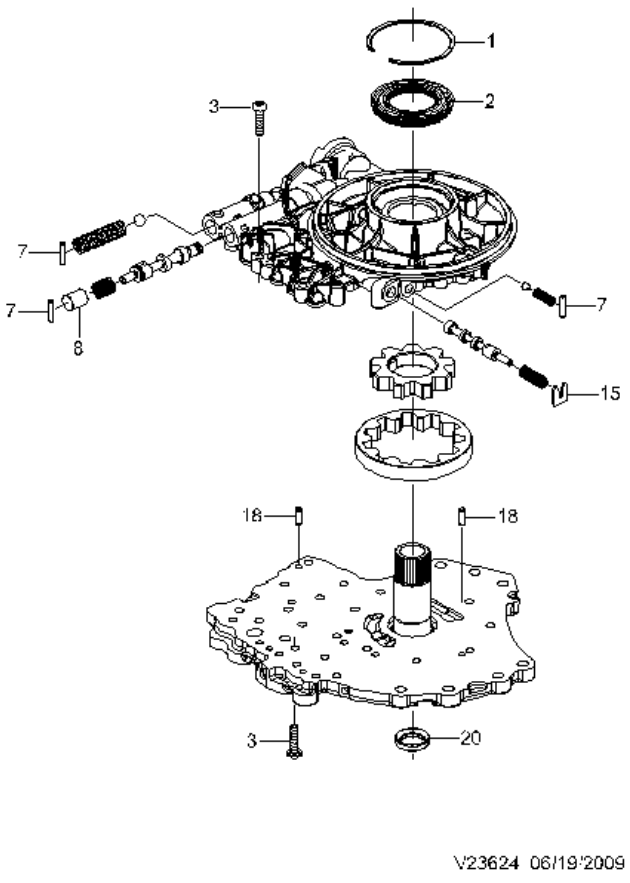

№ ПОЗИЦИИ Part No Номер детали	КОД / К КПП	ДВГ	Model Year Мод. год	MODEL МОДЕЛЬ SX	CDX	NAME / НАИМЕНОВАНИЕ OPTION КОМПЛЕКТАЦИЯ	Л/П	КОЛ	VIN / DATE ПРИМЕНЕНИЕ FROM С	TO ПО	REMARKS ПРИМЕЧАНИЕ	КОД/Д
[01]	(P) ФИКСАТОР САЛЬНИКА ГИДРОТРАНСФОРМАТОРА						*(A) RETAINER-T/CV FLUID SEAL*					
24232931	A		2014	O	O	&L2C&MH9&F77.		1	SOP			
[02]	(P) САЛЬНИК, ГИДРОТРАНСФОРМАТОРА						*(A) SEAL ASM-T/CV FLUID*					
24266675	A		2014	O	O	&L2C&MH9&F77.		1	SOP			
[03]	(P) БОЛТ						*(A) BOLT/SCREW-A/TRNS FLUID PUMP CVR*					
24230699	A		2014	O	O	&L2C&MH9&F77.		20	SOP			
24243541	A		2014	O	O	&L2C&MH9&F77.		3	SOP			
[07]	(P) ФИКСАТОР, ЗАГЛУШКА ОТВЕРСТИЯ КЛАПАНА РЕГУЛИРОВКИ ДАВЛЕНИЯ						*(A) RETAINER-PRESS REG VLV BORE PLUG*					
24230872	A		2014	O	O	&L2C&MH9&F77.		3	SOP			
[08]	(P) ЗАГЛУШКА, РЕГУЛИРОВКИ КЛАПАНА						*(A) PLUG-PRESS REG VLV BORE*					
24230871	A		2014	O	O	&L2C&MH9&F77.		1	SOP			
[15]	(P) ФИКСАТОР						*(A) RETAINER-TCC C/VLV*					
24239302	A		2014	O	O	&L2C&MH9&F77.		1	SOP			
[16]	(P) ШЕСТЕРНЯ ПРИВОДА МАСЛЯНОГО НАСОСА						*(A) GEAR-A/TRNS FLUID PUMP DRV*					
24244511	A		2014	O	O	&L2C&MH9&F77.		1	SOP			
24244512	A		2014	O	O	&L2C&MH9&F77.		1	SOP			
24244513	A		2014	O	O	&L2C&MH9&F77.		1	SOP			
[18]	(P) ПАЛЕЦ, МАСЛЯНОГО НАСОСА АКП						*(A) PIN-A/TRNS FLUID PUMP LOC*					
24232110	A		2014	O	O	&L2C&MH9&F77.		2	SOP			

РАСПОЛОЖЕНИЕ ДЕТАЛЕЙ / POSITION OF A PART	КПП / TRANSAXSLE	КУЗОВ / BODY	МОДЕЛЬ / MODEL
L : ЛЕВОЕ РАСПОЛОЖЕНИЕ ДЕТАЛИ / LEFT HAND SIDE R : ПРАВОЕ РАСПОЛОЖЕНИЕ ДЕТАЛИ / RIGHT HAND SIDE	M : МЕХАНИЧЕСКАЯ / MANUAL A : АВТОМАТИЧЕСКАЯ / AUTOMATIC	4N : 4-Х ДВЕРНЫЙ NOTCHBACK	II : SX III : CDX

КОРПУС КЛАПАНОВ УПРАВЛЕНИЯ (A/T)

3625 *CONTROL VALVE - BODY (A/T)*

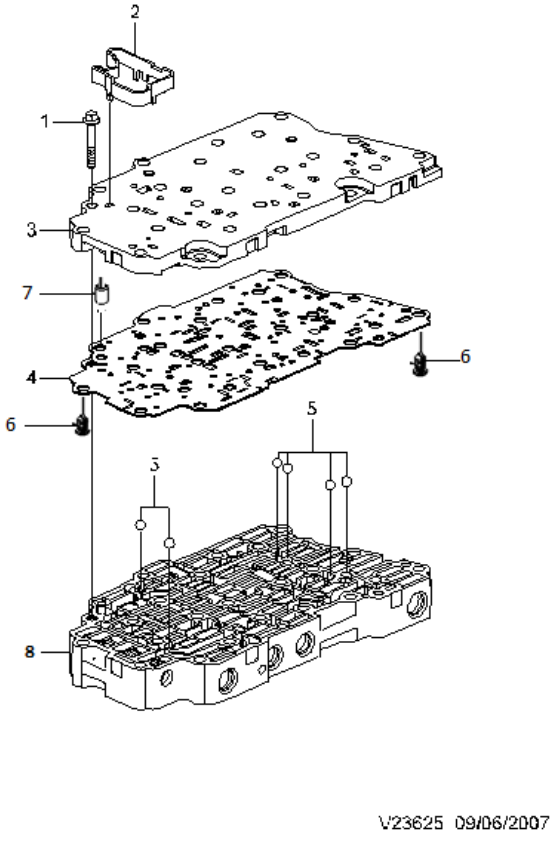

№ ПОЗИЦИИ Part No Номер детали	КОД / К КПП	ДВГ	Model Year Мод. год	MODEL МОДЕЛЬ SX	CDX	NAME / НАИМЕНОВАНИЕ OPTION КОМПЛЕКТАЦИЯ	Л/П	КОЛ	VIN / DATE ПРИМЕНЕНИЕ FROM С	TO ПО	REMARKS ПРИМЕЧАНИЕ	КОД/Д
[02]	(P) ОПОРА, УПРАВЛЕНИЯ ЭЛЕКТРОМАГНИТНОГО КЛАПАНА						*(A) SUPPORT-CONT SOL VLV*					
24257696	A		2014	O	O	&L2C&MH9&F77.		1	SOP			
[03]	(P) ПЛАСТИНА, КАНАЛОВ КЛАПАНА УПРАВЛЕНИЯ						*(A) PLATE-C/VLV CHAN*					
24249337	A		2014	O	O	&L2C&MH9&F77.		1	SOP			
[04]	(P) ПЛАСТИНА УПРАВЛЕНИЯ В СБОРЕ, КОРПУСА КЛАПАНОВ						*(A) PLATE ASM-C/VLV BODY SPCR*					
24263736	A		2014	O	O	&L2C&MH9&F77.		1	SOP			
[06]	(P) ФИКСАТОР, КОРПУСА КЛАПАНА УПРАВЛЕНИЯ						*(A) RETAINER-C/VLV BODY SPCR PLT*					
24256328	A		2014	O	O	&L2C&MH9&F77.		2	SOP			
[07]	(P) ПРУЖИНА, КЛАПАНОВ УПРАВЛЕНИЯ						*(A) SPRING ASM-C/VLV CHAN PLT BALL CHK VLV*					
24249853	A		2014	O	O	&L2C&MH9&F77.		1	SOP			
[08]	(P) ПЛАСТИНА УПРАВЛЕНИЯ В СБОРЕ, КОРПУСА КЛАПАНОВ (КОМПЛЕКТАЦИЯ)						*(A) PLATE ASM-C/VLV CHAN*					
24249705	A		2014	O	O	&L2C&MH9&F77.		1	SOP		KIT: 3, 4	

РАСПОЛОЖЕНИЕ ДЕТАЛЕЙ / POSITION OF A PART	КПП / TRANSAXSLE	КУЗОВ / BODY	МОДЕЛЬ / MODEL
L : ЛЕВОЕ РАСПОЛОЖЕНИЕ ДЕТАЛИ / LEFT HAND SIDE R : ПРАВОЕ РАСПОЛОЖЕНИЕ ДЕТАЛИ / RIGHT HAND SIDE	M : МЕХАНИЧЕСКАЯ / MANUAL A : АВТОМАТИЧЕСКАЯ / AUTOMATIC	4N : 4-Х ДВЕРНЫЙ NOTCHBACK	II : SX III : CDX

КОРПУС КЛАПАНОВ УПРАВЛЕНИЯ - II (A/T)

3626 *CONTROL VALVE BODY - II*

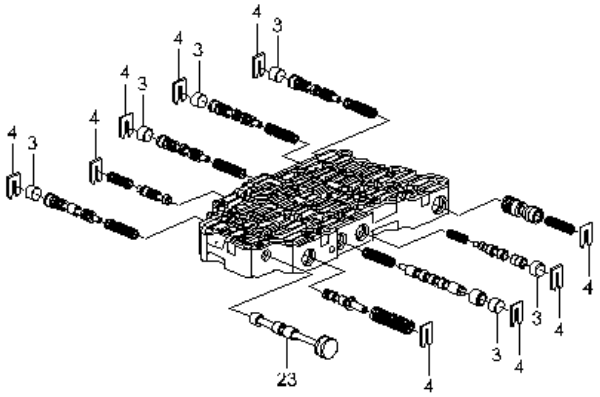

V23626 05/08/2007

ВЗТ	№ ПОЗИЦИИ Part No Номер детали	КОД / К КПП	ДВГ	Model Year Мод. год	MODEL МОДЕЛЬ SX	CDX	NAME / НАИМЕНОВАНИЕ OPTION КОМПЛЕКТАЦИЯ	Л/П	КОЛ	VIN / DATE ПРИМЕНЕНИЕ FROM С	TO ПО	REMARKS ПРИМЕЧАНИЕ	КОД/Д
	[03]	(P) ЗАГЛУШКА, ОТВЕРСТИЯ РЕГУЛЕРОВКИ КЛАПАНОВ 1-2-3-4 ПЕРЕДАЧИ						*(A) PLUG-1-2-3-4 CLU REG VLV BORE*					
	24249328	A		2014	O	O	&L2C&MH9&F77.		1	SOP			
	[04]	(P) ФИКСАТОР						*(A) RETAINER-1-2-3-4 CLU REG VLV BORE PLUG*					
	24234262	A		2014	O	O	&L2C&MH9&F77.		1	SOP			
	24249339	A		2014	O	O	&L2C&MH9&F77.		2	SOP			
	[23]	(P) КЛАПАН МЕХАНИЧЕСКИЙ						*(A) VALVE-MAN*					
	24249813	A		2014	O	O	&L2C&MH9&F77.		1	SOP			

РАСПОЛОЖЕНИЕ ДЕТАЛЕЙ / POSITION OF A PART	КПП / TRANSAXSLE	КУЗОВ / BODY	МОДЕЛЬ / MODEL
L : ЛЕВОЕ РАСПОЛОЖЕНИЕ ДЕТАЛИ / LEFT HAND SIDE R : ПРАВОЕ РАСПОЛОЖЕНИЕ ДЕТАЛИ / RIGHT HAND SIDE	M : МЕХАНИЧЕСКАЯ / MANUAL A : АВТОМАТИЧЕСКАЯ / AUTOMATIC	4N : 4-Х ДВЕРНЫЙ NOTCHBACK	II : SX III : CDX

СЦЕПЛЕНИЕ ЗАДНЕГО ХОДА

3630 *REVERSE - CLUTCH*

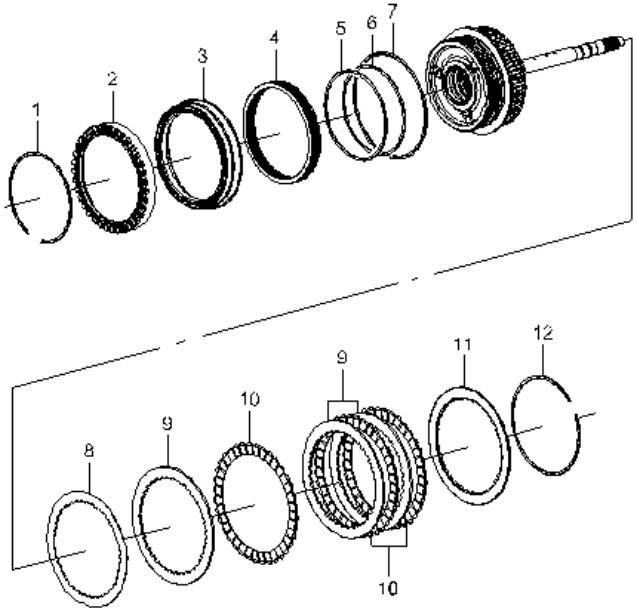

№ ПОЗИЦИИ Part No Номер детали	КОД / К КПП	ДВГ	Model Year Мод. год	MODEL МОДЕЛЬ SX	CDX	NAME / НАИМЕНОВАНИЕ OPTION КОМПЛЕКТАЦИЯ	Л / П	КОЛ	VIN / DATE ПРИМЕНЕНИЕ FROM С	TO ПО	REMARKS ПРИМЕЧАНИЕ	КОД / Д
[01]	(P) КОЛЬЦО, СТОПОРНОЕ ДАТЧИКА СКОРОСТИ ВАЛА АКП										*(A) RING-A/TRNS INPUT SHF SPD SEN RELUCTOR RING*	
24231689	A		2014	O	O	&L2C&MH9&F77.		1	SOP			
[02]	(P) КОЛЕСО, ДАТЧИКА СКОРОСТИ ВАЛА АКП										*(A) WHEEL-A/TRNS INPUT SHF SPD SEN RELUCTOR*	
24231688	A		2014	O	O	&L2C&MH9&F77.		1	SOP			
[03]	(P) ПОРШЕНЬ, МУФТЫ 3-5-ЗАДНЕЙ ПЕРЕДАЧИ										*(A) PISTON-3-5-REV CLU*	
24259910	A		2014	O	O	&L2C&MH9&F77.		1	SOP			
[04]	(P) ПРУЖИНА В СБОРЕ ФИКСАЦИИ ПОРШНЯ 3-5-ЗАДНЕЙ ПЕРЕДАЧИ										*(A) SPRING ASM-3-5-REV CLU PSTN RET*	
24260375	A		2014	O	O	&L2C&MH9&F77.		1	SOP			
[08]	(P) ПЛАСТИНА 3-5 ЗАДНЕЙ ПЕРЕДАЧИ										*(A) PLATE-3-5 REV CLU APPLY*	
24263551	A		2014	O	O	&L2C&MH9&F77.		1	SOP			
[09]	(P) ПЛАСТИНА, МУФТЫ 3-5 ЗАДНЕЙ ПЕРЕДАЧИ										*(A) PLATE-3-5 REV CLU*	
24231692	A		2014	O	O	&L2C&MH9&F77.		3	SOP			
[10]	(P) ПЛАСТИНА ФРИКЦИОННАЯ В СБОРЕ 3-5 ПЕРЕДАЧИ										*(A) PLATE ASM-3-5-REV CLU (W/FRICT MATL*	
24266204	A		2014	O	O	&L2C&MH9&F77.		1	SOP			
[11]	(P) ПЛАСТИНА, ОПОРНАЯ ЗАДНЕЙ МУФТЫ 3-5 ЗАДНЕГО ХОДА										*(A) PLATE-3-5 REV CLU BKG*	
24231694	A		2014	O	O	&L2C&MH9&F77.		1	SOP			
[12]	(P) КОЛЬЦО, СТОПОРНОЕ ОПОРНОЙ ПЛИТЫ 3-5 ЗАДНЕЙ ПЕРЕДАЧИ										*(A) RING-3-5 REV CLU BKG PLT RET*	
24231695	A		2014	O	O	&L2C&MH9&F77.		1	SOP			

РАСПОЛОЖЕНИЕ ДЕТАЛЕЙ / POSITION OF A PART	КПП / TRANSAXSLE	КУЗОВ / BODY	МОДЕЛЬ / MODEL
L : ЛЕВОЕ РАСПОЛОЖЕНИЕ ДЕТАЛИ / LEFT HAND SIDE R : ПРАВОЕ РАСПОЛОЖЕНИЕ ДЕТАЛИ / RIGHT HAND SIDE	M : МЕХАНИЧЕСКАЯ / MANUAL A : АВТОМАТИЧЕСКАЯ / AUTOMATIC	4N : 4-Х ДВЕРНЫЙ NOTCHBACK	II : SX III : CDX

ФРИКЦИОН
3631 *CLUTCH*

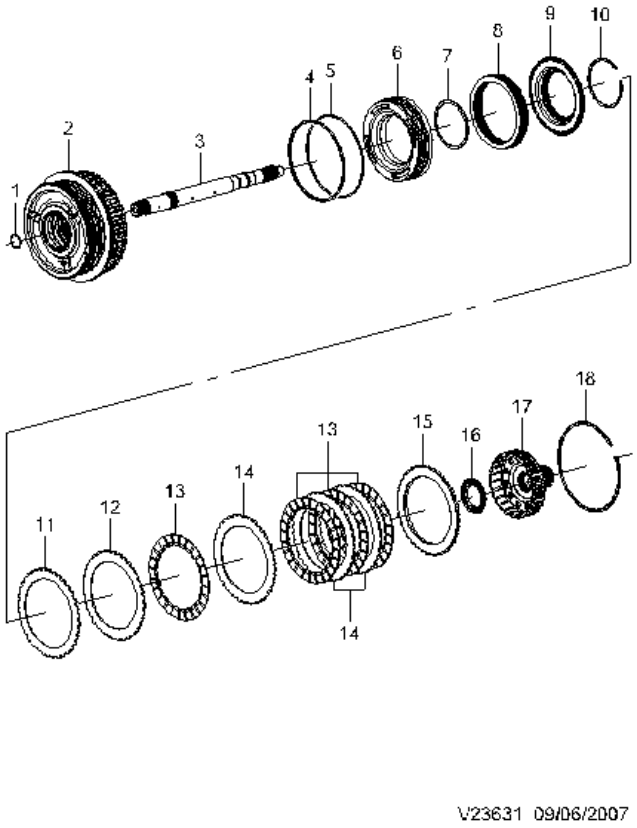

№ ПОЗИЦИИ / Part No Номер детали	КОД / К: КПП	ДВГ	Model Year Мод. год	MODEL МОДЕЛЬ SX	CDX	NAME / НАИМЕНОВАНИЕ: OPTION КОМПЛЕКТАЦИЯ	Л/П	КОЛ	VIN / DATE ПРИМЕНЕНИЕ FROM С	TO ПО	REMARKS ПРИМЕЧАНИЕ	КОД/Д
[01]	(P) СТОПОРНОЕ КОЛЬЦО, ВЕДУЩЕГО ВАЛА						(A) RING-TURB SHF RET					
24231698	A		2014	O	O	&L2C&MH9&F77.		1	SOP			
[02]	(P) ШЕСТЕРНЯ В СБОРЕ, 3-5 ЗАДНЕГО ХОДА И 4-5-6 ПЕРЕДАЧИ						(A) HOUSING ASM-3-5-REV & 4-5-6 CLU					
24263508	A		2014	O	O	&L2C&MH9&F77.		1	SOP			
[03]	(P) ВАЛ, ВЕДУЩИЙ						(A) SHAFT-TURB					
24231696	A		2014	O	O	&L2C&MH9&F77.		1	SOP			
24243371	A		2014	O	O	&L2C&MH9&F77.		1	SOP			
[06]	(P) ПОРШЕНЬ, 4-5-6 ПЕРЕДАЧИ						(A) PISTON-4-5-6 CLU					
24260512	A		2014	O	O	&L2C&MH9&F77.		1	SOP			
[08]	(P) ПРУЖИНА, ФИКСАЦИИ ПОРШНЯ 4-5-6 ПЕРЕДАЧИ						(A) SPRING-4-5-6 CLU PSTN RET					
24260516	A		2014	O	O	&L2C&MH9&F77.		1	SOP			
[09]	(P) ВИБРОГАСИТЕЛЬ В СБОРЕ, ПОРШЕНЬ 1-2-3-4 ПЕРЕДАЧИ СЦЕПЛЕНИЯ						(A) DAM ASM-4-5-6 CLU PSTN					
24261857	A		2014	O	O	&L2C&MH9&F77.		1	SOP			
24262414	A		2014	O	O	&L2C&MH9&F77.		1	SOP			
[10]	(P) КОЛЬЦО,СТОПОРНОЕ ВИБРОГАСИТЕЛЯ 4-5-6 ПЕРЕДАЧИ						(A) RING-4-5-6 CLU DAM RET					
24262213	A		2014	O	O	&L2C&MH9&F77.		1	SOP			
[11]	(P) ПЛАСТИНА ФРИКЦИОННАЯ В СБОРЕ 4-5-6 ПЕРЕДАЧИ						(A) PLATE ASM-4-5-6 CLU (W/FRICT MATL					
24266205	A		2014	O	O	&L2C&MH9&F77.		1	SOP			
[14]	(P) ПЛАСТИНА МУФТЫ 4-5-6 ПЕРЕДАЧИ						(A) PLATE-4-5-6 CLU					
24231666	A		2014	O	O	&L2C&MH9&F77.		5	SOP			
[15]	(P) ПЛАСТИНА, ОПОРНАЯ МУФТЫ 4-5-6 ПЕРЕДАЧИ						(A) PLATE-4-5-6 CLU BKG					
24231668	A		2014	O	O	&L2C&MH9&F77.		1	SOP			
[16]	(P) ПОДШИПНИК УПОРНЫЙ						(A) BEARING ASM-REACTION SUN GR THR					
24231699	A		2014	O	O	&L2C&MH9&F77.		1	SOP			
[17]	(P) ВТУЛКА В СБОРЕ						(A) HUB ASM-REACTION CARR					
24252240	A		2014	O	O	&L2C&MH9&F77.		1	SOP			
[18]	(P) КОЛЬЦО, СТОПОРНОЕ ОПОРНОЙ ПЛИТЫ 4-5-6 ПЕРЕДАЧИ						(A) RING-4-5-6 CLU BKG PLT RET					
24231669	A		2014	O	O	&L2C&MH9&F77.		1	SOP			

РАСПОЛОЖЕНИЕ ДЕТАЛЕЙ / POSITION OF A PART	КПП / TRANSAXSLE	КУЗОВ / BODY	МОДЕЛЬ / MODEL
L : ЛЕВОЕ РАСПОЛОЖЕНИЕ ДЕТАЛИ / LEFT HAND SIDE R : ПРАВОЕ РАСПОЛОЖЕНИЕ ДЕТАЛИ / RIGHT HAND SIDE	M : МЕХАНИЧЕСКАЯ / MANUAL A : АВТОМАТИЧЕСКАЯ / AUTOMATIC	4N : 4-Х ДВЕРНЫЙ NOTCHBACK	II : SX III : CDX

ДИСК СЦЕПЛЕНИЯ ПЕРЕДАЧ

3632 *LOW & REVERSE & CLUTCH - PLATE*

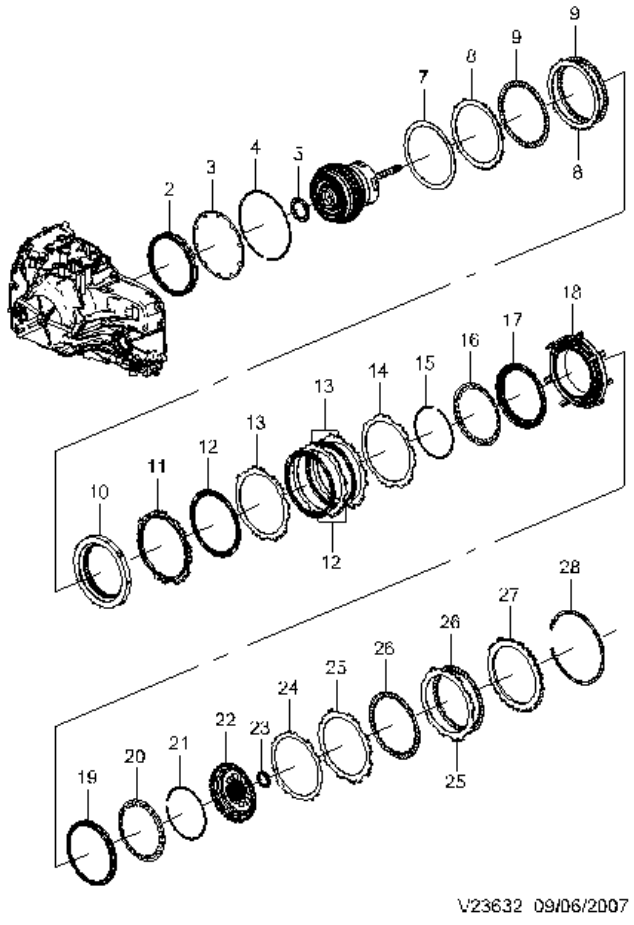

№ ПОЗИЦИИ / Part No Номер детали	КОД / К: КПП	ДВГ	Model Year Мод. год	MODEL МОДЕЛЬ SX	CDX	NAME / НАИМЕНОВАНИЕ: OPTION КОМПЛЕКТАЦИЯ	Л/П	КОЛ	VIN / DATE ПРИМЕНЕНИЕ FROM С	TO ПО	REMARKS ПРИМЕЧАНИЕ	КОД/Д
[02]	(Р) ПОРШЕНЬ В СБОРЕ, МУФТЫ 2-6 ПЕРЕДАЧИ						(A) PISTON ASM-2-6 CLU					
24259908	A		2014	O	O	&L2C&MH9&F77.		1	SOP			
[03]	(Р) ПРУЖИННАЯ ТАРЕЛКА 2-6 ПЕРЕДАЧИ						(A) SPRING-2-6 CLU					
24260390	A		2014	O	O	&L2C&MH9&F77.		1	SOP			
[04]	(Р) КОЛЬЦО, ПРУЖИННЫЙ ФИКСАТОР 2-6 ПЕРЕДАЧИ						(A) RING-2-6 CLU SPR RET					
24253472	A		2014	O	O	&L2C&MH9&F77.		1	SOP			
[05]	(Р) ПОДШИПНИК В СБОРЕ,МУФТЫ 3-5 ЗАДНЕГО ХОДА И 4-5-6						(A) BEARING ASM-3-5-REV & 4-5-6 CLU HSG THR					
24259677	A		2014	O	O	&L2C&MH9&F77.		1	SOP			
[07]	(Р) ПЛАСТИНА 2-6 ПЕРЕДАЧИ						(A) PLATE-2-6 CLU APPLY					
24259045	A		2014	O	O	&L2C&MH9&F77.		1	SOP			
[08]	(Р) ПЛАСТИНА, 2-6 ПЕРЕДАЧИ						(A) PLATE-2-6 CLU					
24256228	A		2014	O	O	&L2C&MH9&F77.		2	SOP			
[09]	(Р) ПЛАСТИНА ФРИКЦИОННАЯ В СБОРЕ 2-6 ПЕРЕДАЧИ						(A) PLATE ASM-2-6 CLU (W/FRICT MATL)					
24266203	A		2014	O	O	&L2C&MH9&F77.		1	SOP			
[10]	(Р) МУФТА В СБОРЕ						(A) CLUTCH ASM-LOW & REV					
24231761	A		2014	O	O	&L2C&MH9&F77.		1	SOP			
[11]	(Р) ПЛАСТИНА УПОРНАЯ, НИЖНЕЙ ПЕРЕДАЧИ И ЗАДНЕГО ХОДА						(A) PLATE-LOW & REV CLU BKG					
24233629	A		2014	O	O	&L2C&MH9&F77.		1	SOP			
[12]	(Р) ПЛАСТИНА ФРИКЦИОННАЯ В СБОРЕ НИЖНЕЙ И ЗАДНЕЙ ПЕРЕДАЧИ						(A) PLATE ASM-LOW & REV CLU (W/FRICT MATL					
24266206	A		2014	O	O	&L2C&MH9&F77.		1	SOP			
[13]	(Р) ПЛАСТИНА, НИЖНЕЙ ПЕРЕДАЧИ И ЗАДНЕГО ХОДА						(A) PLATE-LOW & REV CLU					
24231764	A		2014	O	O	&L2C&MH9&F77.		3	SOP			
[14]	(Р) ПЛАСТИНА, ВКЛЮЧЕНИЯ МУФТЫ НИЖНЕЙ И ЗАДНЕЙ ПЕРЕДАЧИ						(A) PLATE-LOW & REV CLU APPLY					
24263719	A		2014	O	O	&L2C&MH9&F77.		1	SOP			
[15]	(Р) КОЛЬЦО СТОПОРНОЕ						(A) RETAINER-LOW & REV CLU SPR					
24252566	A		2014	O	O	&L2C&MH9&F77.		1	SOP			
[16]	(Р) ПРУЖИНА, НИЗШЕЙ ПЕРЕДАЧИ И ЗАДНЕГО ХОДА						(A) SPRING-LOW & REV CLU					
24252567	A		2014	O	O	&L2C&MH9&F77.		1	SOP			
[17]	(Р) ПОРШЕНЬ, НИЗШЕЙ ПЕРЕДАЧИ И ЗАДНЕГО ХОДА						(A) PISTON-LOW & REV CLU					
24259907	A		2014	O	O	&L2C&MH9&F77.		1	SOP			
24260376	A		2014	O	O	&L2C&MH9&F77.		1	SOP			
[18]	(Р) КОРПУС, НИЖНЕЙ & ЗАДНЕЙ & 1-2-3-4 ПЕРЕДАЧИ						(A) HOUSING ASM-LOW & REV & 1-2-3-4 CLU (					
24252568	A		2014	O	O	&L2C&MH9&F77.		1	SOP			
[22]	(Р) ШЕСТЕРНЯ МЕХАНИЗМА, СОЛНЕЧНАЯ						(A) GEAR ASM-OUTPUT SUN					
24231781	A		2014	O	O	&L2C&MH9&F77.		1	SOP			

РАСПОЛОЖЕНИЕ ДЕТАЛЕЙ / POSITION OF A PART	КПП / TRANSAXSLE	КУЗОВ / BODY	МОДЕЛЬ / MODEL
L : ЛЕВОЕ РАСПОЛОЖЕНИЕ ДЕТАЛИ / LEFT HAND SIDE R : ПРАВОЕ РАСПОЛОЖЕНИЕ ДЕТАЛИ / RIGHT HAND SIDE	M : МЕХАНИЧЕСКАЯ / MANUAL A : АВТОМАТИЧЕСКАЯ / AUTOMATIC	4N : 4-Х ДВЕРНЫЙ NOTCHBACK	II : SX III : CDX

ДИСК СЦЕПЛЕНИЯ ПЕРЕДАЧ

3632 *LOW & REVERSE & CLUTCH - PLATE*

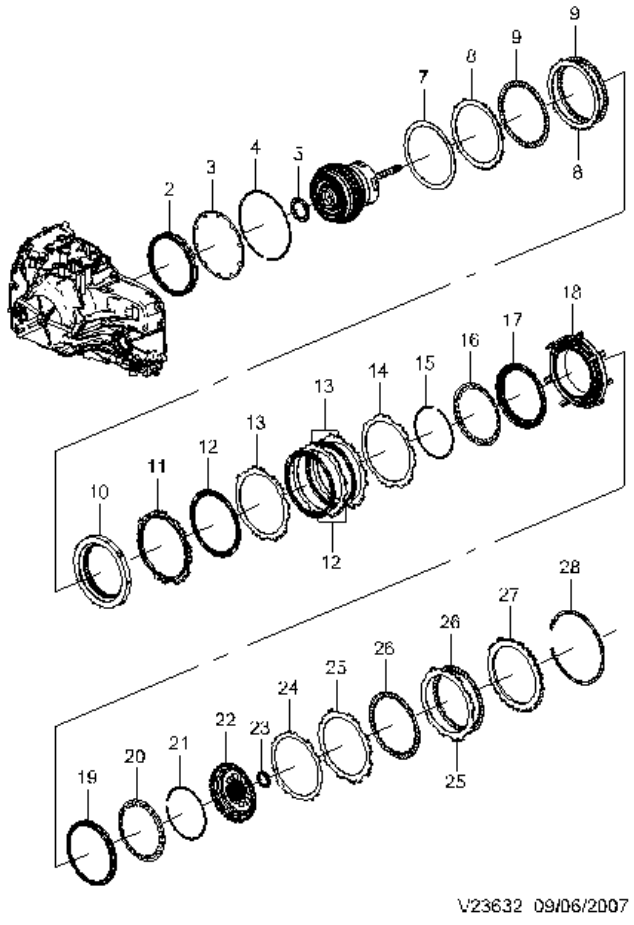

№ ПОЗИЦИИ Part No Номер детали	КОД / К КПП	ДВГ	Model Year Мод. год	MODEL МОДЕЛЬ SX	CDX	NAME / НАИМЕНОВАНИЕ OPTION КОМПЛЕКТАЦИЯ	Л/П	КОЛ	VIN / DATE ПРИМЕНЕНИЕ FROM С	TO ПО	REMARKS ПРИМЕЧАНИЕ	КОД/Д
[22]	(P) ШЕСТЕРНЯ МЕХАНИЗМА, СОЛНЕЧНАЯ						*(A) GEAR ASM-OUTPUT SUN*					
24232891	A		2014	O	O	&L2C&MH9&F77.		1	SOP			
24251051	A		2014	O	O	&L2C&MH9&F77.		1	SOP			
[23]	(P) ПОДШИПНИК В СБОРЕ, УПОРНЫЙ						*(A) BEARING ASM-OUTPUT SUN GR THR*					
24231787	A		2014	O	O	&L2C&MH9&F77.		1	SOP			
[24]	(P) ПЛАСТИНА, ОПОРНОЙ МУФТЫ 1-2-3-4 ПЕРЕДАЧИ (ВОЛНИСТЫЙ)						*(A) PLATE-1-2-3-4 CLU (WAVED)*					
24263550	A		2014	O	O	&L2C&MH9&F77.		1	SOP			
[25]	(P) ПЛАСТИНА, ОПОРНОЙ МУФТЫ 1-2-3-4 ПЕРЕДАЧИ						*(A) PLATE-1-2-3-4 CLU*					
24231777	A		2014	O	O	&L2C&MH9&F77.		2	SOP			
[26]	(P) ПЛАСТИНА ФРИКЦИОННАЯ В СБОРЕ 1-2-3-4 ПЕРЕДАЧИ						*(A) PLATE ASM-1-2-3-4 CLU (W/FRICT MATL)*					
24268401	A		2014	O	O	&L2C&MH9&F77.		2	SOP			
[27]	(P) ПЛАСТИНА, ЗАДНЕЙ ОПОРНОЙ МУФТЫ 1-2-3-4 ПЕРЕДАЧИ						*(A) PLATE-1-2-3-4 CLU BKG*					
24231779	A		2014	O	O	&L2C&MH9&F77.		1	SOP			
[28]	(P) КОЛЬЦО, СТОПОРНОЕ ОПОРНОЙ ПЛИТЫ 1-2-3-4 ПЕРЕДАЧИ						*(A) RING-1-2-3-4 CLU BKG PLT RET*					
24231780	A		2014	O	O	&L2C&MH9&F77.		1	SOP			

РАСПОЛОЖЕНИЕ ДЕТАЛЕЙ / POSITION OF A PART	КПП / TRANSAXSLE	КУЗОВ / BODY	МОДЕЛЬ / MODEL
L : ЛЕВОЕ РАСПОЛОЖЕНИЕ ДЕТАЛИ / LEFT HAND SIDE R : ПРАВОЕ РАСПОЛОЖЕНИЕ ДЕТАЛИ / RIGHT HAND SIDE	M : МЕХАНИЧЕСКАЯ / MANUAL A : АВТОМАТИЧЕСКАЯ / AUTOMATIC	4N : 4-Х ДВЕРНЫЙ NOTCHBACK	II : SX III : CDX

КОМПЛЕКТ ВХОДНЫХ И ВЫХОДНЫХ ШЕСТЕРЕНОК

3633 *INPUT,OUTPUT AND REACTION - GEARS*

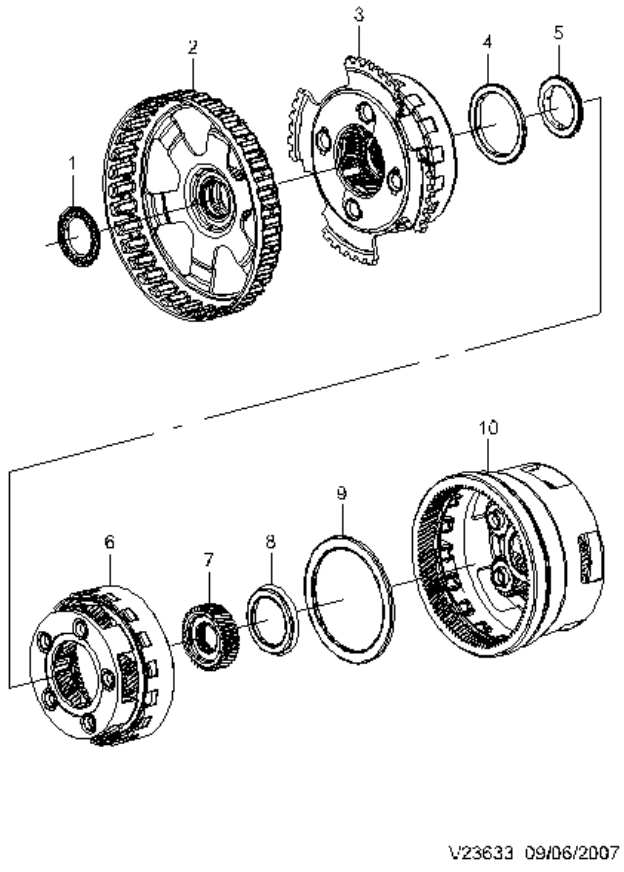

№ ПОЗИЦИИ	Part No Номер детали	КОД / К: КПП	ДВГ	Model Year Мод. год	MODEL МОДЕЛЬ SX	CDX	NAME / НАИМЕНОВАНИЕ: OPTION КОМПЛЕКТАЦИЯ	Л / П	КОЛ	VIN / DATE ПРИМЕНЕНИЕ FROM С	TO ПО	REMARKS ПРИМЕЧАНИЕ	КОД / Д
[02]		(P) ШЕСТЕРНЯ В СБОРЕ ПЛАНЕТАРНОЙ ПЕРЕДАЧИ					*(A) GEAR ASM-REACTION SUN*						
	24249185	A		2014	O	O	&L2C&MH9&F77.		1	SOP			
	24251053	A		2014	O	O	&L2C&MH9&F77.		1	SOP			
[03]		(P) ПЛАНЕТАРНАЯ ШЕСТЕРНЯ В СБОРЕ ПЛАНЕТАРНАЯ (С ВХОДНОЙ ВНУТРЕННЕЙ ПЕРЕДА					*(A) CARRIER ASM-REACTION (W/ INPUT INTL GR)*						
	24231711	A		2014	O	O	&L2C&MH9&F77.		1	SOP			
[04]		(P) ПОДШИПНИК, УПОРНЫЙ					*(A) BEARING ASM-INPUT CARR THR*						
	24231725	A		2014	O	O	&L2C&MH9&F77.		1	SOP			
[05]		(P) ПОДШИПНИК, УПОРНЫЙ ВХОДНОЙ СОЛНЕЧНОЙ ШЕСТЕРНИ					*(A) BEARING ASM-INPUT SUN GR THR*						
	24231726	A		2014	O	O	&L2C&MH9&F77.		1	SOP			
[06]		(P) ПЛАНЕТАРНАЯ ШЕСТЕРНЯ В СБОРЕ,ВНУТРЕННИЙ (С ВЫХОДНОЙ ВНУТРЕННЕЙ ПЕРЕДА					*(A) CARRIER ASM-INPUT (W/OUTPUT INTL GR)*						
	24231729	A		2014	O	O	&L2C&MH9&F77.		1	SOP			
[07]		(P) ШЕСТЕРНЯ МЕХАНИЗМА, СОЛНЕЧНАЯ					*(A) GEAR-INPUT SUN*						
	24231727	A		2014	O	O	&L2C&MH9&F77.		1	SOP			
[08]		(P) ПОДШИПНИК, УПОРНЫЙ ВХОДНОЙ СОЛНЕЧНОЙ ШЕСТЕРНИ					*(A) BEARING ASM-INPUT SUN GR THR*						
	24231742	A		2014	O	O	&L2C&MH9&F77.		1	SOP			
[09]		(P) ПОДШИПНИК, УПОРНЫЙ ВХОДНОЙ ПЛАНЕТАРНОЙ ШЕСТЕРНИ					*(A) BEARING ASM-OUTPUT CARR THR*						
	24231743	A		2014	O	O	&L2C&MH9&F77.		1	SOP			
[10]		(P) ПЛАНЕТАРНАЯ ШЕСТЕРНЯ В СБОРЕ (С ВНУТРЕННЕЙ ПЕРЕДАЧИ)					*(A) CARRIER ASM-OUTPUT (W/ REACTION INTL*						
	24231744	A		2014	O	O	&L2C&MH9&F77.		1	SOP			

РАСПОЛОЖЕНИЕ ДЕТАЛЕЙ / POSITION OF A PART	КПП / TRANSAXSLE	КУЗОВ / BODY	МОДЕЛЬ / MODEL
L : ЛЕВОЕ РАСПОЛОЖЕНИЕ ДЕТАЛИ / LEFT HAND SIDE R : ПРАВОЕ РАСПОЛОЖЕНИЕ ДЕТАЛИ / RIGHT HAND SIDE	M : МЕХАНИЧЕСКАЯ / MANUAL A : АВТОМАТИЧЕСКАЯ / AUTOMATIC	4N : 4-Х ДВЕРНЫЙ NOTCHBACK	II : SX III : CDX

СИСТЕМА ПАРКОВКИ
3670 *PARK SYSTEM*

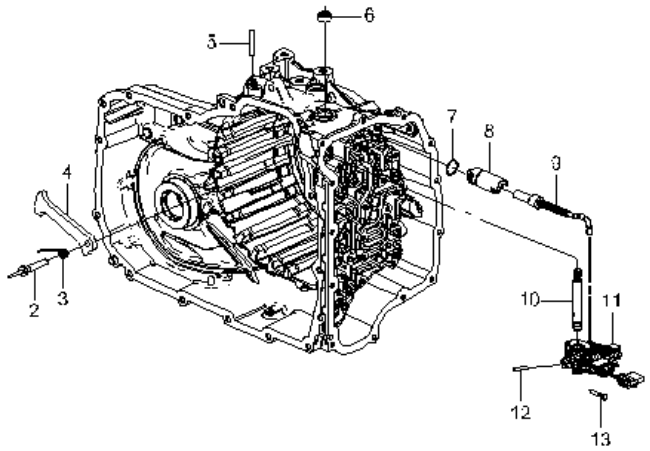

V23670 09/06/2007

№ ПОЗИЦИИ / Part No Номер детали	КОД / К: КПП	ДВГ	Model Year Мод. год	MODEL МОДЕЛЬ SX	CDX	NAME / НАИМЕНОВАНИЕ: OPTION КОМПЛЕКТАЦИЯ	Л/П	КОЛ	VIN / DATE ПРИМЕНЕНИЕ FROM С	TO ПО	REMARKS ПРИМЕЧАНИЕ	КОД/Д
[02]	(Р) ОСЬ, УПОРА ПАРКОВКИ										*(A) SHAFT-PARK PAWL*	
24230722	A		2014	O	O	&L2C&MH9&F77.		1	SOP			
[03]	(Р) ПРУЖИНА, УПОРА ПАРКОВКИ										*(A) SPRING-PARK PAWL*	
24230721	A		2014	O	O	&L2C&MH9&F77.		1	SOP			
[04]	(Р) УПОР, МЕХАНИЗМА ПАРКОВКИ										*(A) PAWL-PARK*	
24231644	A		2014	O	O	&L2C&MH9&F77.		1	SOP			
[05]	(Р) ШТИФТ, ПРИВОДА ПАРКОВКИ										*(A) PIN-PARK PAWL ACTR GDE*	
24241895	A		2014	O	O	&L2C&MH9&F77.		1	SOP			
[06]	(Р) САЛЬНИК, ВАЛА РУЧНОГО ПЕРЕКЛЮЧЕНИЯ ПЕРЕДАЧ										*(A) SEAL-MAN SHFT SHF*	
24256576	A		2014	O	O	&L2C&MH9&F77.		1	SOP			
[07]	(Р) САЛЬНИК НАПРАВЛЮЩЕГО ПРИВОДА ПАРКОВКИ										*(A) SEAL-PARK PAWL ACTR GDE (O RING)*	
08675086	A		2014	S	S			1	SOP			
[08]	(Р) НАПРАВЛЯЮЩАЯ В СБОРЕ, МЕХАНИЗМА ПРИВОДА ПАРКОВКИ										*(A) GUIDE ASM-PARK PAWL ACTR*	
24231179	A		2014	O	O	&L2C&MH9&F77.		1	SOP			
[09]	(Р) ПРИВОД В СБОРЕ, ПАРКОВКИ АКПП										*(A) ACTUATOR ASM-PARK PAWL*	
24231618	A		2014	O	O	&L2C&MH9&F77.		1	SOP			
[10]	(Р) ВАЛ, РЫЧАГА РУЧНОГО ПЕРЕКЛЮЧЕНИЯ ПЕРЕДАЧ										*(A) SHAFT-MAN SHFT DTNT LVR*	
24237784	A		2014	O	O	&L2C&MH9&F77.		1	SOP			
[11]	(Р) РЫЧАГ В СБОРЕ, РУЧНОГО ПЕРЕКЛЮЧЕНИЯ ПЕРЕДАЧ										*(A) LEVER ASM-MAN SHFT DTNT (W/ SHF POSN SW)*	
24230719	A		2014	O	O	&L2C&MH9&F77.		1	SOP			
[12]	(Р) ПАЛЕЦ, РЫЧАГА РУЧНОГО ПЕРЕКЛЮЧЕНИЯ ПЕРЕДАЧ										*(A) PIN-MAN SHFT DTNT LVR*	
24227077	A			O	O	&L2C&MH9&F77.		1	SOP			
[13]	(Р) ПАЛЕЦ ВАЛА РУЧНОГО ПЕРЕКЛЮЧЕННИЯ										*(A) PIN-MAN SHFT SHF*	
08685700	A			S	S			1	SOP			

РАСПОЛОЖЕНИЕ ДЕТАЛЕЙ / POSITION OF A PART	КПП / TRANSAXSLE	КУЗОВ / BODY	МОДЕЛЬ / MODEL
L : ЛЕВОЕ РАСПОЛОЖЕНИЕ ДЕТАЛИ / LEFT HAND SIDE R : ПРАВОЕ РАСПОЛОЖЕНИЕ ДЕТАЛИ / RIGHT HAND SIDE	M : МЕХАНИЧЕСКАЯ / MANUAL A : АВТОМАТИЧЕСКАЯ / AUTOMATIC	4N : 4-Х ДВЕРНЫЙ NOTCHBACK	II : SX III : CDX

МЕХАНИЗМ ПЕРЕКЛЮЧЕНИЯ ПЕРЕДАЧ (M/T)

3910 *GEARSHIFT CONTROL (M/T)*

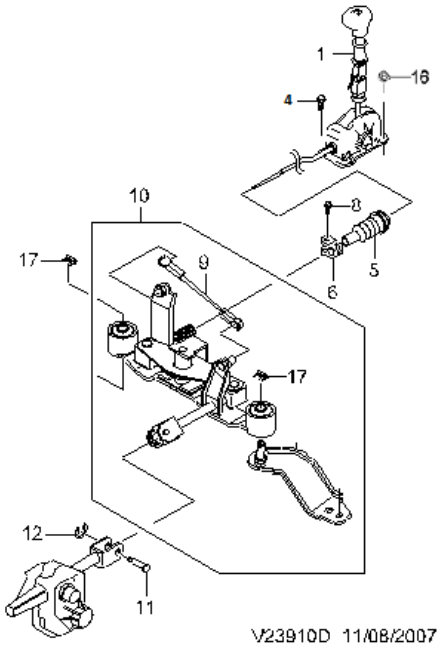

№ ПОЗИЦИИ Part No Номер детали	КОД / К КПП	ДВГ	Model Year Мод. год	MODEL МОДЕЛЬ SX	CDX	NAME / НАИМЕНОВАНИЕ OPTION КОМПЛЕКТАЦИЯ	Л / П	КОЛ	VIN / DATE ПРИМЕНЕНИЕ FROM С	TO ПО	REMARKS ПРИМЕЧАНИЕ	КОД / Д
[01] 96425743	(P) РЫЧАГ ПЕРЕКЛЮЧЕНИЯ ПЕРЕДАЧ						*(A) CONTROL ASM-M/TRNS (W/ SHFT PATT)*					
	M		2014	B	B	&MXP.		1	500055			
[04] 94501417	(P) БОЛТ / ВИНТ						*(A) BOLT/SCREW-M/TRNS CONT LVR*					
	M		2014	B	B	&MXP.		2	500055			
[05] 96498126	(P) ПЫЛЬНИК ГОФРИРОВАННЫЙ ПЕРЕКЛЮЧЕНИЯ ПЕРЕДАЧ						*(A) BOOT ASM-M/TRNS CONT SHF*					
	M		2014	B	B	&MXP.		1	500055			
[06] 96945360	(P) ХОМУТ МЕХАНИЗМА ПЕРЕКЛЮЧЕНИЯ М/Т						*(A) CLAMP-M/TRNS CONT SHF*					
	M		2014	B	B	&MXP.		1	500055			
[08] 94501471	(P) БОЛТ / ВИНТ						*(A) BOLT/SCREW-M/TRNS CONT*					
	M		2014	B	B	&MXP.		1	500055			
[10] 25188654	(P) КУЛИСА ПЕРЕКЛЮЧЕНИЯ ПЕРЕДАЧ КПП						*(A) LEVER ASM-M/TRNS CONT SHF EQLZR*					
	M		2014	B	B	&MXP.		1	500055			
[11] 94535807	(P) ПАЛЕЦ ШАРНИРНЫЙ, РЫЧАГА ПЕРЕКЛЮЧЕНИЯ МЕХАНИЧЕСКОЙ КОРОБКИ ПЕРЕДАЧ						*(A) PIN-M/TRNS CONT LVR PIV*					
	M		2014	B	B	&MXP.		1	500055			
[12] 94530002	(P) КОЛЬЦО СТОПОРНОЕ						*(A) CLIP-M/TRNS SHFT LVR CBL*					
	M		2014	B	B	&MXP.		1	500055			
[13] 96182212	(P) ПАЛЕЦ В СБОРЕ, РЕГУЛИРОВОЧНОГО РЫЧАГА УПРАВЛЕНИЯ М/Т						*(A) PIN ASM-M/TRNS CONT ADJ LKG*					
	M		2014	B	B	&MXP.		1	500055			
[16] 94515352	(P) ГАЙКА						*(A) NUT-M/TRNS CONT LVR HSG*					
	M		2014	B	B	&MXP.		2	500055			
[17] 25191322	(P) ПАЛЕЦ В СБОРЕ, РЕГУЛИРОВОЧНОГО РЫЧАГА УПРАВЛЕНИЯ М/Т						*(A) PIN ASM-M/TRNS CONT ADJ LKG*					
	M			B	B	&LM9/L2C&MXP&G83.		1	500055			

РАСПОЛОЖЕНИЕ ДЕТАЛЕЙ / POSITION OF A PART	КПП / TRANSAXSLE	КУЗОВ / BODY	МОДЕЛЬ / MODEL
L : ЛЕВОЕ РАСПОЛОЖЕНИЕ ДЕТАЛИ / LEFT HAND SIDE R : ПРАВОЕ РАСПОЛОЖЕНИЕ ДЕТАЛИ / RIGHT HAND SIDE	M : МЕХАНИЧЕСКАЯ / MANUAL A : АВТОМАТИЧЕСКАЯ / AUTOMATIC	4N : 4-Х ДВЕРНЫЙ NOTCHBACK	II : SX III : CDX

МЕХАНИЗМ ПЕРЕКЛЮЧЕНИЯ ПЕРЕДАЧ (A/T)

3920 *GEARSHIFT CONTROL (A/T)*

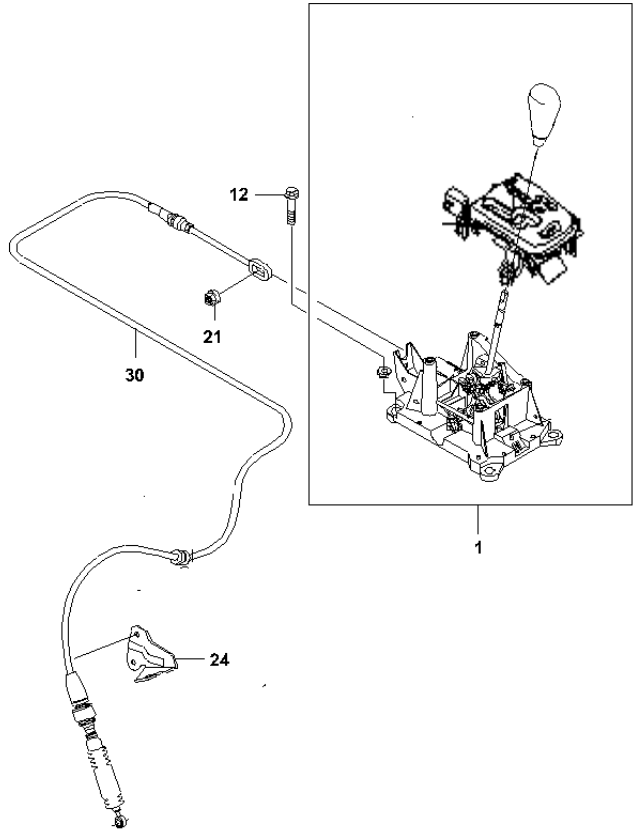

ВЗТ	№ ПОЗИЦИИ Part No Номер детали	КОД / К КПП	ДВГ	Model Year Мод. год	MODEL МОДЕЛЬ SX	CDX	NAME / НАИМЕНОВАНИЕ OPTION КОМПЛЕКТАЦИЯ	Л/П	КОЛ	VIN / DATE ПРИМЕНЕНИЕ FROM С	TO ПО	REMARKS ПРИМЕЧАНИЕ	КОД/Д
	[01]	(P) СЕЛЕКТОР ПЕРЕКЛЮЧЕНИЯ АКПП						*(A) CONTROL ASM-A/TRNS*					
	95158802	A		2014	O	O	&MH9.		1	SOP			
	[12]	(P) БОЛТ / ВИНТ						*(A) BOLT/SCREW-A/TRNS CONT BRKT*					
	94501417	A		2014	O	O	&MH9.		2	SOP			
	[21]	(P) ГАЙКА						*(A) NUT-A/TRNS RANGE SEL LVR CBL BOLT*					
	94515352	A		2014	O	O	&MH9.		2	SOP			
	11588722	A		2014	O	O	&MH9.		2	SOP			
	[24]	(P) КРОНШТЕЙН, ТРОСА РЫЧАГА СЕЛЕКТОРА ПЕРЕКЛЮЧЕНИЯ АКПП						*(A) BRACKET-A/TRNS RANGE SEL LVR CBL*					
	95158803	A		2014	O	O	&MH9.		1	SOP			
	[30]	(P) ТРОС, РЫЧАГА СЕЛЕКТОРА ПЕРЕКЛЮЧЕНИЯ АКПП						*(A) CABLE ASM-A/TRNS RANGE SEL LVR*					
	95158804	A		2014	O	O	&MH9.		1	SOP			
	[X1	(P) РЫЧАГ, СЕЛЕКТОРА ПЕРЕКЛЮЧЕНИЯ АКП						*(A) LEVER ASM-A/TRNS RANGE SEL*					
	95158805	A		2014	O	O	&MH9.		1	SOP			
	[X2	(P) ГАЙКА						*(A) NUT-A/TRNS RANGE SEL LVR*					
	11514597	A		2014	O	O	&MH9.		1	SOP			

РАСПОЛОЖЕНИЕ ДЕТАЛЕЙ / POSITION OF A PART	КПП / TRANSAXSLE	КУЗОВ / BODY	МОДЕЛЬ / MODEL
L : ЛЕВОЕ РАСПОЛОЖЕНИЕ ДЕТАЛИ / LEFT HAND SIDE R : ПРАВОЕ РАСПОЛОЖЕНИЕ ДЕТАЛИ / RIGHT HAND SIDE	M : МЕХАНИЧЕСКАЯ / MANUAL A : АВТОМАТИЧЕСКАЯ / AUTOMATIC	4N : 4-X ДВЕРНЫЙ NOTCHBACK	II : SX III : CDX

4 ХОДОВАЯ ЧАСТЬ

4110 ПОЛУОСЕВОЙ ПРИВОД

4130 ПЕРЕДНИЙ КУЛАК И ТОРМОЗНОЙ ДИСК

4140 СТОЙКА ПЕРЕДНЕЙ ПОДВЕСКИ

4150 РЫЧАГИ ПЕРЕДНЕЙ ПОДВЕСКИ

4190 ПОДВЕСКА ДВИГАТЕЛЯ

4310 ЗАДНЯЯ БАЛКА

4320 СТОЙКА ЗАДНЕЙ ПОДВЕСКИ

4330 ЗАДНИЙ КУЛАК И ТОРМОЗНОЙ ДИСК

4410 ГИДРОПРИВОД СЦЕПЛЕНИЯ

4420 ПЕДАЛЬ СЦЕПЛЕНИЯ

4430 ПЕДАЛЬ ТОРМОЗА

4440 ПЕДАЛЬ АКСЕЛЕРАТОРА

4510 ПЕРЕДНИЙ ТОРМОЗНОЙ МЕХАНИЗМ

4521 ЗАДНИЙ ТОРМОЗНОЙ МЕХАНИЗМ (ДИСКОВЫЙ)

4530 СТОЯНОЧНЫЙ ТОРМОЗ

4610 ГИДРОПРИВОД ТОРМОЗА

4620 ВАКУУМНЫЙ УСИЛИТЕЛЬ И ЦИЛИНДР

4652 ТОРМОЗНАЯ СИСТЕМА

4710 АНТИБЛОКИРОВОЧНАЯ ТОРМОЗНАЯ СИСТЕМА

4810 РУЛЕВОЕ КОЛЕСО

4820 КОЖУХ РУЛЕВОГО ВАЛА

4831 РУЛЕВОЙ ВАЛ

4910 РУЛЕВОЙ МЕХАНИЗМ

4931 ДЕТАЛИ РУЛЕВОГО МЕХАНИЗМА

4950 ГИДРОПРИВОД РУЛЕВОГО УПРАВЛЕНИЯ

ПОЛУОСЕВОЙ ПРИВОД

4110 *AXLE SHAFT UNIT*

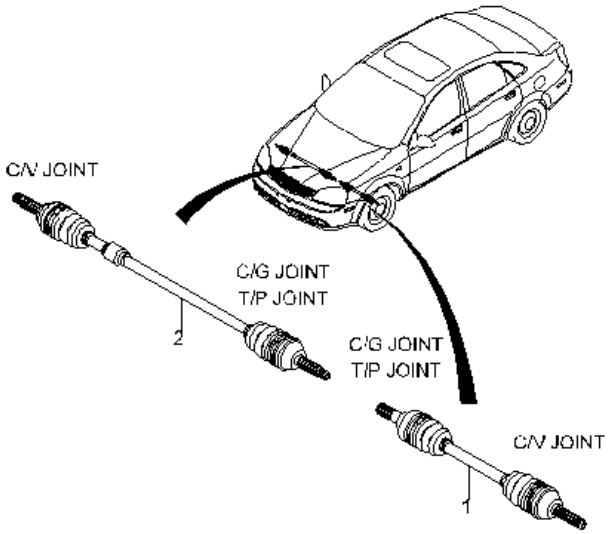

№ ПОЗИЦИИ / Part No Номер детали	КОД / К: КПП	ДВГ	Model Year Мод. год	MODEL МОДЕЛЬ SX	CDX	NAME / НАИМЕНОВАНИЕ: OPTION КОМПЛЕКТАЦИЯ	Л/П	КОЛ	VIN / DATE ПРИМЕНЕНИЕ FROM С	TO ПО	REMARKS ПРИМЕЧАНИЕ	КОД/Д
[01]	**(P) ПОЛУОСЕВОЙ ПРИВОД В СБОРЕ**						***(A) SHAFT ASM-FRT WHL DRV<USE 3A2 0609A>***					
96549101	**M**		**2014**	**O**	**O**	&LM9/L2C&MXP&J65&NT2/NU7.	L	1	500963			
96549103	**M**		**2014**	**O**	**O**	&LM9/L2C&MXP&JL9&NT2/NU7.	L	1	500055			
95332633	**A**		**2014**	**O**	**O**	&L2C&MH9&J65&NT2/NU7.	L	1	SOP			
95332635	**A**		**2014**	**O**	**O**	&L2C&MH9&JL9&NT2/NU7.	L	1	SOP			
[02]	**(P) ПОЛУОСЕВОЙ ПРИВОД В СБОРЕ**						***(A) SHAFT ASM-FRT WHL DRV<USE 3A2 0609A>***					
96951691	**M**		**2014**	**O**	**O**	&LM9/L2C&MXP&J65&NT2/NU7.	R	1	500963			
96951692	**M**		**2014**	**O**	**O**	&LM9/L2C&MXP&JL9&NT2/NU7.	R	1	500055			
95332636	**A**		**2014**	**O**	**O**	&L2C&MH9&JL9&NT2/NU7.	R	1	SOP			
95332634	**A**		**2014**	**O**	**O**	&L2C&MH9&J65&NT2/NU7.	R	1	SOP			

РАСПОЛОЖЕНИЕ ДЕТАЛЕЙ / POSITION OF A PART	КПП / TRANSAXSLE	КУЗОВ / BODY	МОДЕЛЬ / MODEL
L : ЛЕВОЕ РАСПОЛОЖЕНИЕ ДЕТАЛИ / LEFT HAND SIDE R : ПРАВОЕ РАСПОЛОЖЕНИЕ ДЕТАЛИ / RIGHT HAND SIDE	M : МЕХАНИЧЕСКАЯ / MANUAL A : АВТОМАТИЧЕСКАЯ / AUTOMATIC	4N : 4-Х ДВЕРНЫЙ NOTCHBACK	II : SX III : CDX

ПЕРЕДНИЙ КУЛАК И ТОРМОЗНОЙ ДИСК

4130 *FRONT KNUKLE&HUB*

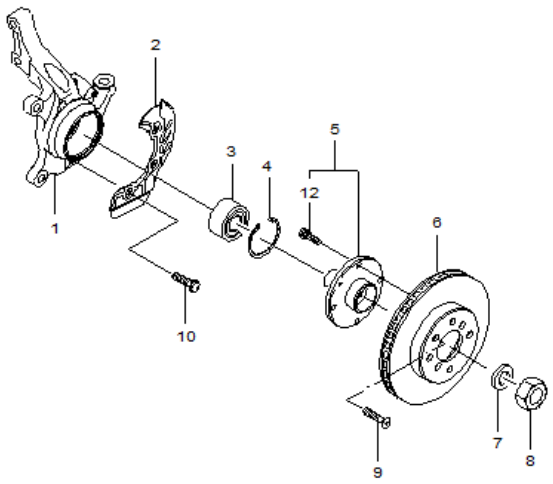

RJ4130 10/30/2004

№ ПОЗИЦИИ Part No Номер детали	КОД / К КПП	ДВГ	Model Year Мод. год	MODEL МОДЕЛЬ SX	CDX	NAME / НАИМЕНОВАНИЕ OPTION КОМПЛЕКТАЦИЯ	Л / П	КОЛ	VIN / DATE ПРИМЕНЕНИЕ FROM С	TO ПО	REMARKS ПРИМЕЧАНИЕ	КОД / Д
[01]	(P) КУЛАК ПОВОРОТНЫЙ						(A) KNUCKLE-STRG					
96454297			2014	S	S		L	1	500055			
96454298			2014	S	S		R	1	500055			
[02]	(P) ЩИТОК ТОРМОЗНОГО МЕХАНИЗМА ПОВОРОТНОГО КУЛАКА						(A) SHIELD-FRT BRK					
96549784			2014	S	S		L	1	500055			
96549785			2014	S	S		R	1	500055			
[03]	(P) ПОДШИПНИК СТУПИЦЫ ПЕРЕДНЕГО КОЛЕСА						(A) BEARING KIT-FRT WHL <SEE GUIDE/BFO>					
96995000			2014	S	S			2	500055			
[04]	(P) КОЛЬЦО СТОПОРНОЕ						(A) RING-FRT WHL BRG RET					
96207566			2014	S	S			1	500055			
[05]	(P) СТУПИЦА ПЕРЕДНЕГО КОЛЕСА						(A) HUB ASM-FRT WHL					
96549779			2014	S	S			1	500055			
[06]	(P) ДИСК ТОРМОЗНОЙ, ПЕРЕДНИЙ						(A) ROTOR ASM-FRT BRK					
96549777			2014	S	S			2	500055		W / HUB (СО СТУПИЦЕЙ)	
95977409			2014	S	S			2	500055		W/O / HUB (БЕЗ СТУПИЦЫ)	
[07]	(P) ШАЙБА						(A) WASHER-FRT WHL DRV SHF					
94525149			2014	S	S			2	500055		Localized	
[08]	(P) ГАЙКА						(A) NUT-FRT WHL DRV SHF					
94515437			2014	S	S			2	500055			
[09]	(P) БОЛТ / ВИНТ						(A) BOLT/SCREW-FRT BRK ROT					
94520093			2014	S	S			2	500055			
[10]	(P) БОЛТ / ВИНТ						(A) BOLT/SCREW-FRT BRK SHLD					
94500733			2014	S	S			4	500055			
[12]	(P) БОЛТ / ВИНТ						(A) BOLT/SCREW-FRT WHL HUB EXTN					
94501734			2014	S	S			4	500055			

РАСПОЛОЖЕНИЕ ДЕТАЛЕЙ / POSITION OF A PART	КПП / TRANSAXSLE	КУЗОВ / BODY	МОДЕЛЬ / MODEL
L : ЛЕВОЕ РАСПОЛОЖЕНИЕ ДЕТАЛИ / LEFT HAND SIDE R : ПРАВОЕ РАСПОЛОЖЕНИЕ ДЕТАЛИ / RIGHT HAND SIDE	M : МЕХАНИЧЕСКАЯ / MANUAL A : АВТОМАТИЧЕСКАЯ / AUTOMATIC	4N : 4-Х ДВЕРНЫЙ NOTCHBACK	II : SX III : CDX

СТОЙКА ПЕРЕДНЕЙ ПОДВЕСКИ

4140 *FRONT SHOCK ABSORBER*

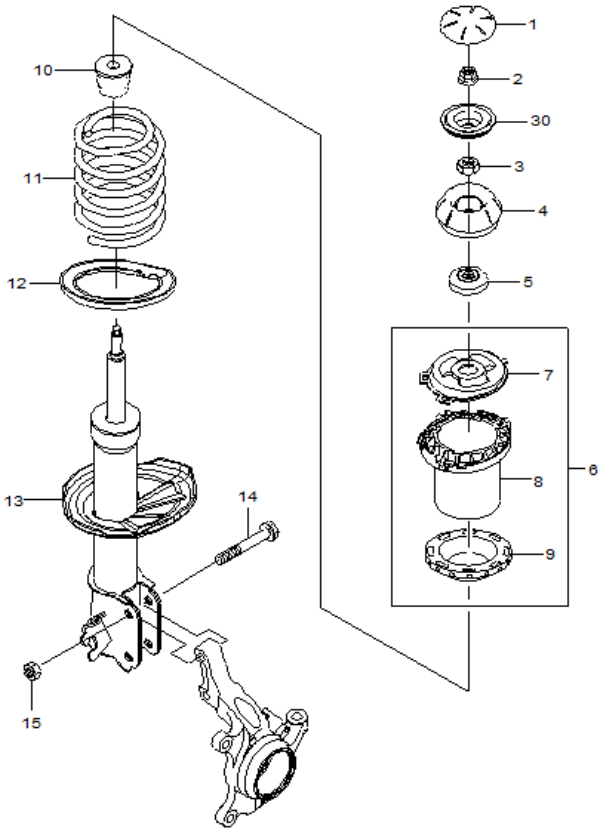

RJ4140 10/30/2004

ВЗТ	№ ПОЗИЦИИ / Part No Номер детали	КОД / К: КПП	ДВГ	Model Year Мод. год	MODEL МОДЕЛЬ SX	CDX	NAME / НАИМЕНОВАНИЕ: OPTION КОМПЛЕКТАЦИЯ	Л/П	КОЛ	VIN / DATE ПРИМЕНЕНИЕ FROM С	TO ПО	REMARKS ПРИМЕЧАНИЕ	КОД/Д
	[01]	(P) КОЛПАЧОК ПЕРЕДНЕЙ СТОЙКИ ПОДВЕСКИ										*(A) COVER-FRT SUSP STRUT MT*	
	96549924			2014	S	S			2	500055			
	[02]	(P) ГАЙКА										*(A) NUT-FRT SUSP STRUT MT BRG<SEE GUIDE/CONTACT*	
	94515070			2014	S	S			2	500055			
	[03]	(P) ГАЙКА										*(A) NUT-FRT SUSP STRUT MT<SEE GUIDE/CONTACT BFO*	
	94515420			2014	S	S			2	500055			
	[04]	(P) ПОДУШКА ПЕРЕДНЕЙ ПОДВЕСКИ										*(A) MOUNT-FRT SUSP STRUT<SEE GUIDE/CONTACT BFO>*	
	96549921			2014	S	S			2	500055			
	[05]	(P) ПОДШИПНИК СКОЛЬЖЕНИЯ										*(A) BEARING-FRT SUSP STRUT MT<SEE GUIDE/CONTACT*	
	95271772			2014	S	S			2	500055			
	[06]	(P) СТАКАН АМОРТИЗАЦИОННОЙ СТОЙКИ ПЕРЕДНЕЙ ПОДВЕСКИ										*(A) SEAT ASM-FRT SPR UPR*	
	96498780			2014	S	S			2	500055			
	[07]	(P) СТАКАН АМОРТИЗАЦИОННАЯ СТОЙКИ										*(A) SEAT-FRT SPR UPR*	
	96498781			2014	S	S			1	500055			
	[08]	(P) ЧЕХОЛ ЗАЩИТНЫЙ										*(A) LOCATOR-FRT SPR SEAT*	
	96300082			2014	S	S			1	500055			
	[09]	(P) ПРОКЛАДКА ПРУЖИНЫ ВЕРХНЯЯ										*(A) INSULATOR ASM-FRT SPR <SEE GUIDE/CONTACT BF*	
	94580660			2014					1	500055			
	[10]	(P) БУФЕР ХОДА СЖАТИЯ ПРЕДНЕГО АМОРТИЗАТОРА										*(A) BUMPER-FRT S/ABS UPR*	
	96549925			2014	S	S			1	500055			
	96549925			2014	S	S			1	500055			
	[11]	(P) ПРУЖИНА ПЕРЕДНЕЙ ПОДВЕСКИ										*(A) SPRING-FRT <SEE GUIDE/CONTACT BFO>*	
	96407751			2014	B	B	&L2C.		2	500055			
	96561767			2014	O	O	&LM9.		2	SOP			
	[12]	(P) ПРОКЛАДКА ПРУЖИНЫ, НИЖНЕЙ ПЕРЕДНЕЙ ПОДВЕСКИ										*(A) INSULATOR-FRT SPR LWR <USE 3C 0261B>*	
	96549919			2014	S	S			2	500055			
	[13]	(P) СТОЙКА АМОРТИЗАЦИОННАЯ										*(A) ABSORBER ASM-FRT SHK (W/ SPR)*	
	96955860			2014	B	B	&L2C.	L	1	500055			
	96955861			2014	B	B	&L2C.	R	1	500055			
	96955862			2014	O	O	&LM9.	L	1	SOP			
	96955863			2014	O	O	&LM9.	R	1	SOP			

РАСПОЛОЖЕНИЕ ДЕТАЛЕЙ / POSITION OF A PART	КПП / TRANSAXSLE	КУЗОВ / BODY	МОДЕЛЬ / MODEL
L : ЛЕВОЕ РАСПОЛОЖЕНИЕ ДЕТАЛИ / LEFT HAND SIDE R : ПРАВОЕ РАСПОЛОЖЕНИЕ ДЕТАЛИ / RIGHT HAND SIDE	M : МЕХАНИЧЕСКАЯ / MANUAL A : АВТОМАТИЧЕСКАЯ / AUTOMATIC	4N : 4-Х ДВЕРНЫЙ NOTCHBACK	II : SX III : CDX

СТОЙКА ПЕРЕДНЕЙ ПОДВЕСКИ

4140 *FRONT SHOCK ABSORBER*

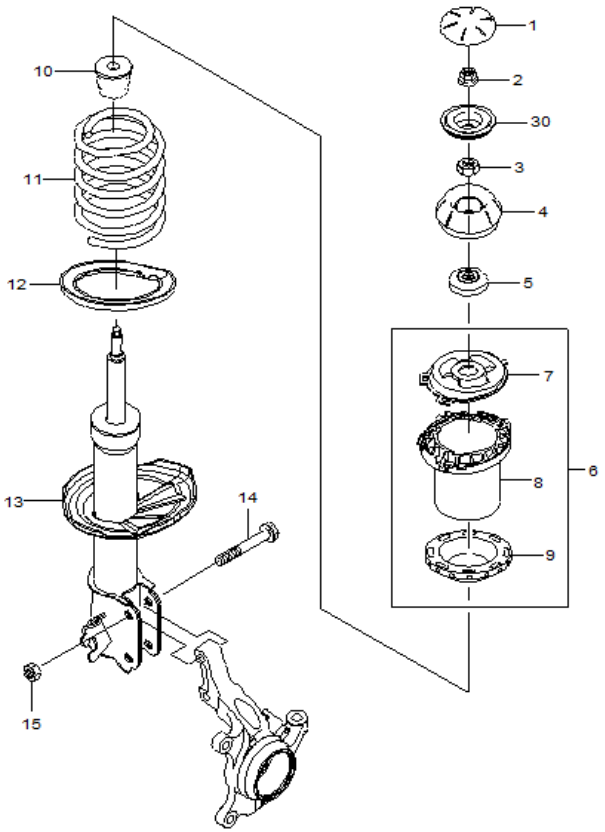

ВЗТ	№ ПОЗИЦИИ / Part No Номер детали	КОД / К: КПП	ДВГ	Model Year Мод. год	MODEL МОДЕЛЬ SX	CDX	NAME / НАИМЕНОВАНИЕ: OPTION КОМПЛЕКТАЦИЯ	Л/П	КОЛ	VIN / DATE ПРИМЕНЕНИЕ FROM С	TO ПО	REMARKS ПРИМЕЧАНИЕ	КОД/Д
	[14] 94500712	(P) БОЛТ / ВИНТ		2014	S	S			4	500055		*(A) BOLT/SCREW-FRT SUSP STRUT*	
	[15] 94515070	(P) ГАЙКА		2014	S	S			4	500055		*(A) NUT-FRT SUSP STRUT*	
	[30] 96549920	(P) ПЛАСТИНА УДАРОГАСИТЕЛЬНАЯ, СТОЙКИ ПЕРЕДНЕЙ ПОДВЕСКИ		2014	S	S			2	500055		*(A) PLATE ASM-FRT SUSP STRUT MT<SEE GUIDE/CONTA*	

РАСПОЛОЖЕНИЕ ДЕТАЛЕЙ / POSITION OF A PART	КПП / TRANSAXSLE	КУЗОВ / BODY	МОДЕЛЬ / MODEL
L : ЛЕВОЕ РАСПОЛОЖЕНИЕ ДЕТАЛИ / LEFT HAND SIDE R : ПРАВОЕ РАСПОЛОЖЕНИЕ ДЕТАЛИ / RIGHT HAND SIDE	M : МЕХАНИЧЕСКАЯ / MANUAL A : АВТОМАТИЧЕСКАЯ / AUTOMATIC	4N : 4-Х ДВЕРНЫЙ NOTCHBACK	II : SX III : CDX

РЫЧАГИ ПЕРЕДНЕЙ ПОДВЕСКИ

4150 *CONTROL ARM*

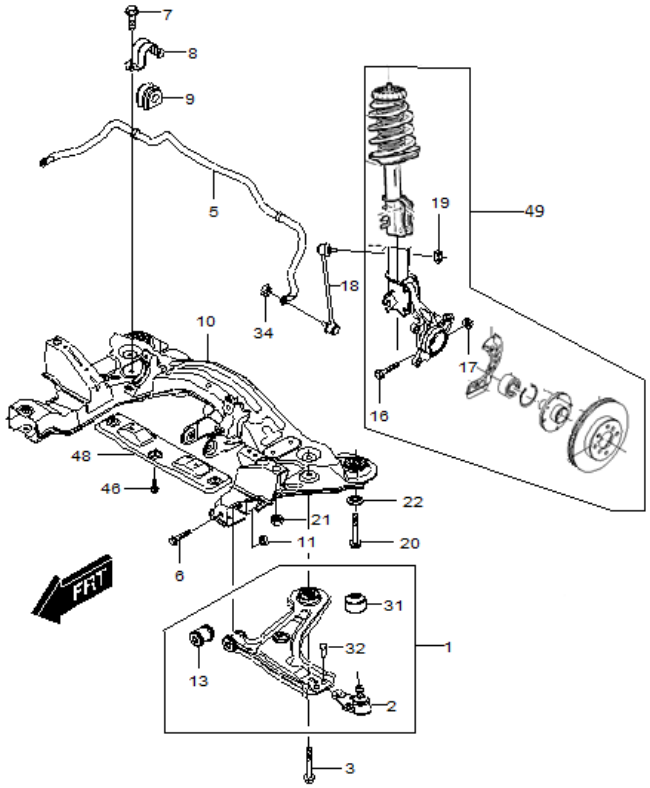

RJ4150 10/30/2004

№ ПОЗИЦИИ Part No Номер детали	КОД / К КПП	ДВГ	Model Year Мод. год	MODEL МОДЕЛЬ SX	CDX	NAME / НАИМЕНОВАНИЕ OPTION КОМПЛЕКТАЦИЯ	Л / П	КОЛ	VIN / DATE ПРИМЕНЕНИЕ FROM С	TO ПО	REMARKS ПРИМЕЧАНИЕ	КОД / Д
[01]	(P) РЫЧАГ ПЕРЕДНЕЙ ПОДВЕСКИ В СБОРЕ						*(A) ARM ASM-FRT LWR CONT (W/ BUSH)<SEE GUIDE/CO*					
96415063			2014	S	S	&L2C.	L	1	500055			
96415064			2014	S	S	&L2C.	R	1	500055			
[02]	(P) ШАРОВАЯ ОПОРА						*(A) JOINT ASM-FRT LWR CONT ARM BALL*					
96490218			2014	S	S	&L2C.		2	500055			
96490218			2014	S	S	&L2C.		2	500055			
[03]	(P) БОЛТ / ВИНТ						*(A) BOLT/SCREW-FRT SUSP STRUT MT*					
94500716			2014	S	S			2	500055			
[05]	(P) СТАБИЛИЗАТОР ПЕРЕДНИЙ						*(A) SHAFT-FRT STAB*					
96549922			2014	S	S			1	500055			
[06]	(P) БОЛТ / ВИНТ						*(A) BOLT/SCREW-FRT SUSP STRUT*					
94502001			2014	S	S			2	500055			
[07]	(P) БОЛТ / ВИНТ						*(A) BOLT/SCREW-FRT STAB SHF*					
94500698			2014	S	S			4	500055			
[08]	(P) ХОМУТ, ПЕРЕДНЕГО СТАБИЛИЗАТОРА						*(A) CLAMP-FRT STAB SHF*					
96444468			2014	S	S			2	500055			
[09]	(P) ВТУЛКА ПЕРЕДНЕГО СТАБИЛИЗАТОРА, ПЕРЕДНЕЙ ПОДВЕСКИ						*(A) BUSHING-FRT STAB SHF <USE 3G 0300A>*					
96839848			2014	S	S			2	500055			
[10]	(P) БАЛКА ПЕРЕДНЕЙ ПОДВЕСКИ						*(A) FRAME ASM-DRIVETRAIN & FRT SUSP<USE 2B1*					
96859310			2014	S	S			1	500055		Localized	
[11]	(P) ГАЙКА						*(A) NUT-FRT SUSP STRUT*					
94515070			2014	S	S			2	500055			
[13]	(P) ВТУЛКА ПЕРЕДНЕГО РЫЧАГА						*(A) BUSHING ASM-FRT LWR CONT ARM BR<SEE GUIDE/*					
96378346			2014	S	S	&L2C.		1	500055			
96378346			2014	S	S	&L2C.		1	500055			
[16]	(P) БОЛТ / ВИНТ						*(A) BOLT/SCREW-STRG ARM<SEE GUIDE/CONTACT BFO>*					
94501323			2014	S	S			2	500055			
[17]	(P) ГАЙКА						*(A) NUT-STRG ARM<SEE GUIDE/CONTACT BFO>*					
94515069			2014	S	S			2	500055			
[18]	(P) ТЯГА ПЕРЕДНЕГО СТАБИЛИЗАТОРА						*(A) LINK ASM-FRT STAB SHF*					
96403100			2014	S	S		L	1	500055			
96403099			2014	S	S		R	1	500055			

РАСПОЛОЖЕНИЕ ДЕТАЛЕЙ / POSITION OF A PART	КПП / TRANSAXSLE	КУЗОВ / BODY	МОДЕЛЬ / MODEL
L : ЛЕВОЕ РАСПОЛОЖЕНИЕ ДЕТАЛИ / LEFT HAND SIDE R : ПРАВОЕ РАСПОЛОЖЕНИЕ ДЕТАЛИ / RIGHT HAND SIDE	M : МЕХАНИЧЕСКАЯ / MANUAL A : АВТОМАТИЧЕСКАЯ / AUTOMATIC	4N : 4-Х ДВЕРНЫЙ NOTCHBACK	II : SX III : CDX

РЫЧАГИ ПЕРЕДНЕЙ ПОДВЕСКИ

4150 *CONTROL ARM*

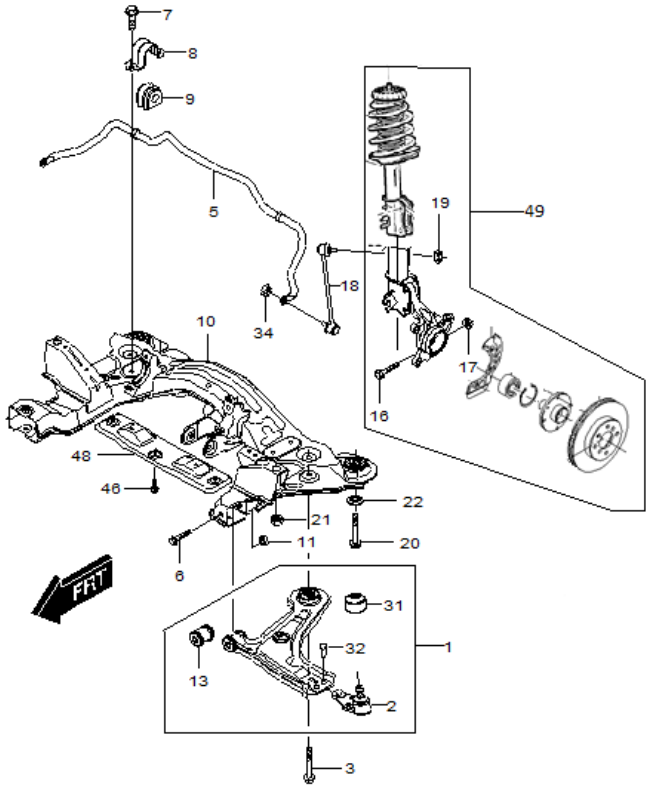

RJ4150 10/30/2004

ВЗТ	№ ПОЗИЦИИ Part No Номер детали	КОД / К КПП	ДВГ	Model Year Мод. год	MODEL МОДЕЛЬ SX	CDX	NAME / НАИМЕНОВАНИЕ OPTION КОМПЛЕКТАЦИЯ	Л/П	КОЛ	VIN / DATE ПРИМЕНЕНИЕ FROM С	TO ПО	REMARKS ПРИМЕЧАНИЕ	КОД/Д
	[19]	(P) ГАЙКА								*(A) NUT-FRT STAB SHF*			
	94515390			2014	S	S			2	500055			
	[20]	(P) БОЛТ / ВИНТ								*(A) BOLT/SCREW-FRT INTER PROP SHF GUARD SUPT*			
	94525639			2014	S	S			2	500055			
	[21]	(P) ГАЙКА								*(A) NUT-ENG FRT C/MBR BRKT*			
	94515428			2014	S	S			2	500055			
	[22]	(P) ШАЙБА								*(A) WASHER-FRT C/MBR*			
	94525228			2014	S	S			2	500055			
	[31]	(P) ПОДУШКА ПЕРЕДНЕГО РЫЧАГА								*(A) BUSHING ASM-FRT LWR CONT ARM BR<SEE GUIDE/*			
	96391856			2014	S	S	&L2C.		1	500055			
	96391856			2014	S	S	&L2C.		1	500055			
	[32]	(P) ЗАКЛЕПКА, ШАРОВОГО ПАЛЬЦА ПЕРЕДНЕЙ НИЖНЕЙ РУЛЕВОЙ ТЯГИ								*(A) RIVET-FRT LWR CONT ARM BALL STUD*			
	94803654			2014	S	S	&L2C.		6	500055			
	94803654			2014	S	S	&L2C.		6	500055			
	[34]	(P) ГАЙКА								*(A) NUT-FRT STAB SHF LINK (AT STRUT)*			
	94515390			2014	S	S			2	500055			
	[46]	(P) БОЛТ / ВИНТ								*(A) BOLT/SCREW-FRT S/D HGE (BODY SI)*			
	94500963			2014	S	S			10	500055			
	[48]	(P) КРОНШТЕЙН ПЕРЕДНЕЙ ПОДВЕСКИ								*(A) BRACKET-FRT SUSP C/MBR*			
	96549897			2014	S	S	&L2C.		1	500055			
	[49]	(P) СТОЙКА, ПЕРЕДНЕЙ ПОДВЕСКИ								*(A) STRUT UNIT-FRT SUSP (W/ SPR)<SEE GUIDE/CONT*			
	95174794			2014	B	B	&L2C&JL9.		1	500055			
	95174795			2014	B	B	&L2C&J65.		1	500963			

РАСПОЛОЖЕНИЕ ДЕТАЛЕЙ / POSITION OF A PART	КПП / TRANSAXSLE	КУЗОВ / BODY	МОДЕЛЬ / MODEL
L : ЛЕВОЕ РАСПОЛОЖЕНИЕ ДЕТАЛИ / LEFT HAND SIDE R : ПРАВОЕ РАСПОЛОЖЕНИЕ ДЕТАЛИ / RIGHT HAND SIDE	M : МЕХАНИЧЕСКАЯ / MANUAL A : АВТОМАТИЧЕСКАЯ / AUTOMATIC	4N : 4-Х ДВЕРНЫЙ NOTCHBACK	II : SX III : CDX

ПОДВЕСКА ДВИГАТЕЛЯ
4190 *ENGINE MOUNT*

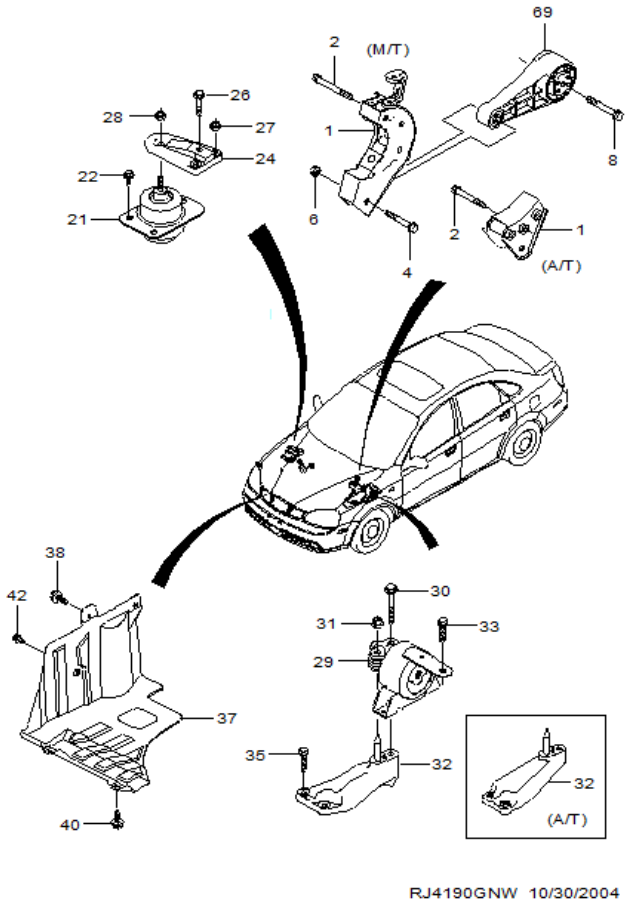

№ ПОЗИЦИИ Part No Номер детали	КОД / К: КПП	ДВГ	Model Year Мод. год	MODEL МОДЕЛЬ SX	CDX	NAME / НАИМЕНОВАНИЕ: OPTION КОМПЛЕКТАЦИЯ	Л/П	КОЛ	VIN / DATE ПРИМЕНЕНИЕ FROM С	TO ПО	REMARKS ПРИМЕЧАНИЕ	КОД/Д
[01]	(P) КРОНШТЕЙН В СБОРЕ, ЗАДНЕЙ ОПОРЫ КПП						*(A) BRACKET ASM-TRANS RR MT*					
96550290	M		2014	B	B	&LM9/L2C&MXP.		1	500055			
95076632	A		2014	O	O	&L2C&MH9.		1	SOP			
[02]	(P) БОЛТ / ВИНТ						*(A) BOLT/SCREW-TRANS RR MT BRKT*					
94501163			2014	S	S	&LM9/L2C.		3	500055			
[04]	(P) БОЛТ / ВИНТ						*(A) BOLT/SCREW-TRANS MT STRUT*					
94501824			2014	S	S			1	500055			
[06]	(P) ГАЙКА						*(A) NUT-TRANS MT STRUT*					
94515070			2014	S	S			2	500055			
[08]	(P) БОЛТ / ВИНТ						*(A) BOLT/SCREW-TRANS MT STRUT*					
94501825			2014	S	S			1	500055			
[21]	(P) ГИДРОПОДУШКА ДВИГАТЕЛЯ						*(A) MOUNT ASM-ENG*					
96550235	M		2014	B	B	&LM9/L2C&MXP.		1	500055			
[22]	(P) БОЛТ / ВИНТ						*(A) BOLT/SCREW-ENG MT FRM SI BRKT*					
94501842			2014	S	S			4	500055			
[24]	(P) КРОНШТЕЙН, ОПОРЫ ДВИГАТЕЛЯ						*(A) BRACKET-ENG MT*					
95076630			2014	S	S	&LM9/L2C.		1	500055			
[26]	(P) БОЛТ / ВИНТ						*(A) BOLT/SCREW-ENG MT*					
94501755			2014	S	S			1	500055			
[27]	(P) ГАЙКА						*(A) NUT-ENG MT*					
94515378			2014	S	S			2	500055			
[28]	(P) ГАЙКА						*(A) NUT-ENG MT*					
94515378			2014	S	S			1	500055			
[29]	(P) ПОДУШКА КОРОБКИ ПЕРЕДАЧ						*(A) MOUNT ASM-TRANS*					
96550232	M		2014	B	B	&LM9/L2C&MXP.		1	500055			
[30]	(P) БОЛТ / ВИНТ						*(A) BOLT/SCREW-TRANS MT*					
94501169			2014	S	S			1	500055			
[31]	(P) ГАЙКА						*(A) NUT-TRANS MT*					
94515415			2014	S	S			1	500055			
[32]	(P) КРОНШТЕЙН В СБОРЕ, ОПОРЫ КПП						*(A) BRACKET ASM-TRANS*					
95076631	A		2014	O	O	&L2C&MH9.		1	SOP			
96550271	M		2014	B	B	&LM9/L2C&MXP.		1	500055			
[33]	(P) БОЛТ / ВИНТ						*(A) BOLT/SCREW-TRANS MT FRM SI BRKT*					
94500698			2014	S	S			3	500055			
[35]	(P) БОЛТ / ВИНТ						*(A) BOLT/SCREW-TRANS MT BRKT*					
94501039			2014	S	S			3	500055			

РАСПОЛОЖЕНИЕ ДЕТАЛЕЙ / POSITION OF A PART	КПП / TRANSAXSLE	КУЗОВ / BODY	МОДЕЛЬ / MODEL
L : ЛЕВОЕ РАСПОЛОЖЕНИЕ ДЕТАЛИ / LEFT HAND SIDE R : ПРАВОЕ РАСПОЛОЖЕНИЕ ДЕТАЛИ / RIGHT HAND SIDE	M : МЕХАНИЧЕСКАЯ / MANUAL A : АВТОМАТИЧЕСКАЯ / AUTOMATIC	4N : 4-Х ДВЕРНЫЙ NOTCHBACK	II : SX III : CDX

ПОДВЕСКА ДВИГАТЕЛЯ

4190 *ENGINE MOUNT*

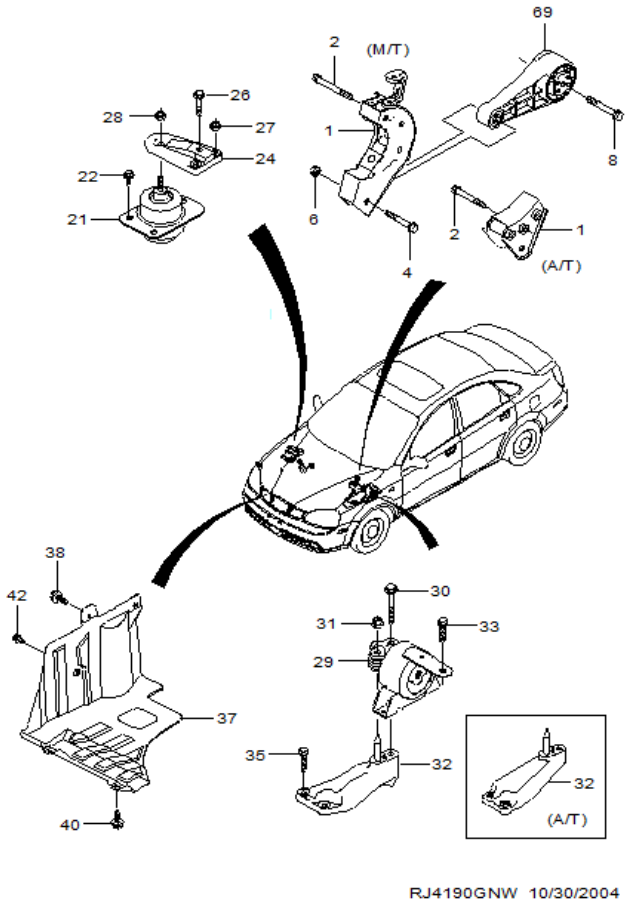

ВЗТ	№ ПОЗИЦИИ Part No Номер детали	КОД / К КПП	ДВГ	Model Year Мод. год	MODEL МОДЕЛЬ SX	CDX	NAME / НАИМЕНОВАНИЕ OPTION КОМПЛЕКТАЦИЯ	Л/П	КОЛ	VIN / DATE ПРИМЕНЕНИЕ FROM С	TO ПО	REMARKS ПРИМЕЧАНИЕ	КОД/Д
	[37]	(P) ЩИТОК ЗАЩИТНЫЙ										*(A) DEFLECTOR-PLNM WAT<SEE GUIDE/CONTACT BFO>*	
	95073234			2014	S	S		L	1	500055			
	95073235			2014	S	S		R	1	500055			
	[38]	(P) БОЛТ / ВИНТ										*(A) BOLT/SCREW-PLNM WAT DFL<SEE GUIDE/CONTACT B*	
	94501377			2014	S	S			4	500055			
	[40]	(P) КЛИПСА										*(A) CLIP-PLNM WAT DFL <SEE GUIDE/CONTACT BFO>*	
	94530624			2014	S	S			4	500055			
	[42]	(P) КЛИПСА										*(A) CLIP-PLNM WAT DFL <SEE GUIDE/CONTACT BFO>*	
	94530623			2014	S	S			2	500055			
	[69]	(P) СТОЙКА В СБОРЕ, ОПОРЫ КРЕПЛЕНИЯ КПП										*(A) STRUT ASM-TRANS MT*	
	96852452	M		2014	B	B	&LM9/L2C&MXP.		1	500055			
	95076633	A		2014	O	O	&L2C&MH9.		1	SOP			
	[84]	(P) БОЛТ										*(A) BOLT/SCREW-TRANS MT STRUT*	
	94501824			2014	S	S			1	500055			
	[85]	(P) ГАЙКА										*(A) NUT-TRANS MT STRUT*	
	94515070			2014	S	S			2	500055			
	[91]	(P) ТЯГА, КРОНШТЕЙНА СТОЙКИ ОПОРЫ КПП										*(A) SPACER-TRANS MT STRUT BRKT <SEE GUIDE/CONTA*	
	96550309			2014	S	S			X	500055			

РАСПОЛОЖЕНИЕ ДЕТАЛЕЙ / POSITION OF A PART	КПП / TRANSAXSLE	КУЗОВ / BODY	МОДЕЛЬ / MODEL
L : ЛЕВОЕ РАСПОЛОЖЕНИЕ ДЕТАЛИ / LEFT HAND SIDE R : ПРАВОЕ РАСПОЛОЖЕНИЕ ДЕТАЛИ / RIGHT HAND SIDE	M : МЕХАНИЧЕСКАЯ / MANUAL A : АВТОМАТИЧЕСКАЯ / AUTOMATIC	4N : 4-Х ДВЕРНЫЙ NOTCHBACK	II : SX III : CDX

ЗАДНЯЯ БАЛКА
4310 *REAR AXLE*

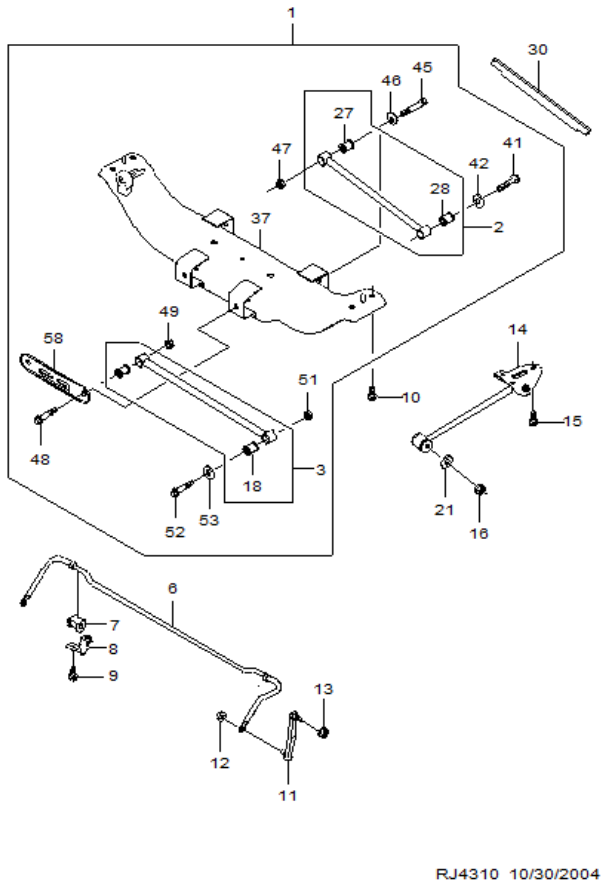

№ ПОЗИЦИИ / Part No Номер детали	КОД / К: КПП	ДВГ	Model Year Мод. год	MODEL МОДЕЛЬ SX	CDX	NAME / НАИМЕНОВАНИЕ: OPTION КОМПЛЕКТАЦИЯ	Л/П	КОЛ	VIN / DATE ПРИМЕНЕНИЕ FROM С	TO ПО	REMARKS ПРИМЕЧАНИЕ	КОД/Д
[01]	(P) БАЛКА В СБОРЕ, ЗАДНЯЯ								*(A) CROSSMEMBER ASM-RR SUSP SUPT<SEE GUIDE/CONT*			
96966725			2014	S	S			1	500055		Localized	
[02]	(P) ТЯГА ПОПЕРЕЧНАЯ, ПЕРЕДНЯЯ								*(A) ARM ASM-RR SUSP LWR CONT FRT<SEE GUIDE/CONT*			
96550053			2014	S	S			2	500055			
[03]	(P) ТЯГА ПОПЕРЕЧНАЯ, ЗАДНЯЯ								*(A) ARM ASM-RR SUSP LWR CONT RR<SEE GUIDE/CONTA*			
96550049			2014	S	S			2	500055			
[06]	(P) СТАБИЛИЗАТОР ЗАДНЕЙ БАЛКИ								*(A) SHAFT-RR STAB*			
96437812			2014	O	O	&LM9.		1	SOP			
96407754			2014	S	S	&L2C.		1	500055			
[07]	(P) ВТУЛКА ПЕРЕДНЕГО СТАБИЛИЗАТОРА, ЗАДНЕЙ ПОДВЕСКИ								*(A) BUSHING-R/AXL TIE ROD<SEE GUIDE/CONTACT BFO*			
96933806			2014	O	O	&LM9.		2	SOP			
96933805			2014	S	S	&L2C.		2	500055			
[08]	(P) ХОМУТ ЗАДНЕЙ СТАБИЛИЗАТОРА								*(A) CLAMP-RR STAB SHF*			
96488829			2014	S	S			2	500055			
[09]	(P) БОЛТ / ВИНТ								*(A) BOLT/SCREW-R/AXL TIE ROD*			
94500454			2014	S	S			4	500055			
[10]	(P) БОЛТ / ВИНТ								*(A) BOLT/SCREW-RR SUSP FRM*			
94501105			2014	S	S			4	500055			
[11]	(P) ТЯГА СТАБИЛИЗАТОРА ЗАДНЕЙ БАЛКИ								*(A) LINK ASM-RR STAB SHF*			
96561754			2014	S	S			2	500055			
[12]	(P) ГАЙКА								*(A) NUT-RR STAB SHF*			
94515140			2014	S	S			2	500055			
[13]	(P) ГАЙКА								*(A) NUT-RR STAB SHF*			
94515140			2014	S	S			2	500055			
[14]	(P) ТЯГА ПРОДОЛЬНАЯ								*(A) ARM ASM-RR SUSP TRAILING*			
96550057			2014	S	S			2	500055			
[15]	(P) БОЛТ / ВИНТ								*(A) BOLT/SCREW-3RD C/MBR REINF*			
94500987			2014	S	S			6	500055			
[16]	(P) ГАЙКА								*(A) NUT-3RD C/MBR GUSS*			
94515424			2014	S	S			2	500055			
[18]	(P) ВТУЛКА ЗАДНЕЙ ПОПЕРЕЧНОЙ ТЯГИ, ПЕРЕДНЕЙ ПОДВЕСКИ								*(A) BUSHING ASM-RR SUSP LINK<SEE GUIDE/CONTACT*			
96550051			2014	S	S			4	500055			

РАСПОЛОЖЕНИЕ ДЕТАЛЕЙ / POSITION OF A PART	КПП / TRANSAXSLE	КУЗОВ / BODY	МОДЕЛЬ / MODEL
L : ЛЕВОЕ РАСПОЛОЖЕНИЕ ДЕТАЛИ / LEFT HAND SIDE R : ПРАВОЕ РАСПОЛОЖЕНИЕ ДЕТАЛИ / RIGHT HAND SIDE	M : МЕХАНИЧЕСКАЯ / MANUAL A : АВТОМАТИЧЕСКАЯ / AUTOMATIC	4N : 4-Х ДВЕРНЫЙ NOTCHBACK	II : SX III : CDX

ЗАДНЯЯ БАЛКА
4310 *REAR AXLE*

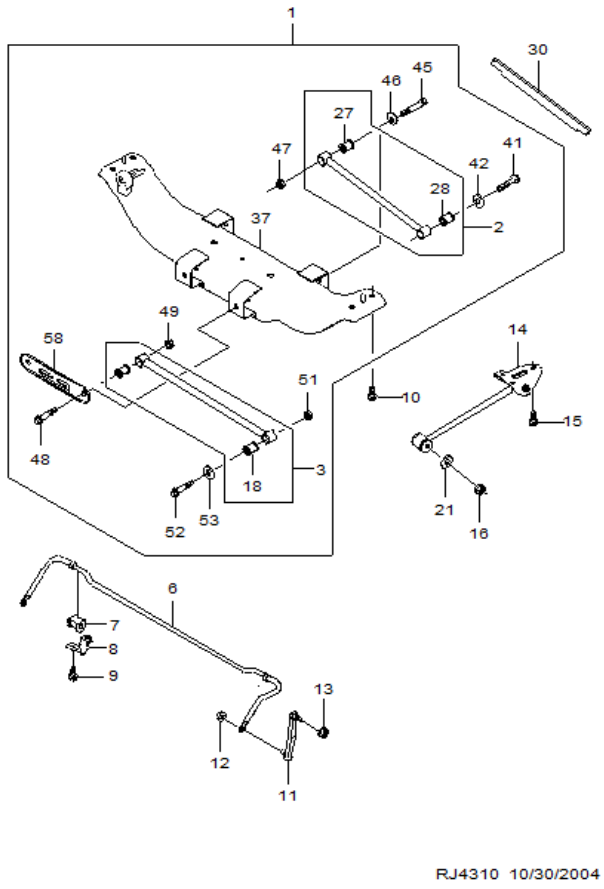

№ ПОЗИЦИИ Part No Номер детали	КОД / К: КПП	ДВГ	Model Year Мод. год	MODEL МОДЕЛЬ SX	CDX	NAME / НАИМЕНОВАНИЕ: OPTION КОМПЛЕКТАЦИЯ	Л/П	КОЛ	VIN / DATE ПРИМЕНЕНИЕ FROM С	TO ПО	REMARKS ПРИМЕЧАНИЕ	КОД/Д
[21]	(P) ШАЙБА										*(A) WASHER-3RD C/MBR REINF*	
94525125			2014	S	S			2	500055			
[27]	(P) ВТУЛКА ПЕРЕДНЕЙ ПОПЕРЕЧНОЙ ТЯГИ, ЗАДНЕЙ ПОДВЕСКИ										*(A) BUSHING ASM-RR SUSP SUPT FRT<SEE GUIDE/CONT*	
96550055			2014	S	S			2	500055			
[28]	(P) ВТУЛКА ПЕРЕДНЕЙ ПОПЕРЕЧНОЙ ТЯГИ, ЗАДНЕЙ ПОДВЕСКИ										*(A) BUSHING ASM-RR SUSP SUPT FRT<SEE GUIDE/CONT*	
96497058			2014	S	S			2	500055			
[30]	(P) НАКЛАДКА ЭЛЕКТРОПРОВОДКИ										*(A) BRACKET-RR WHL SPD SEN WIRE*	
96451498			2014	O	O	&JL9.		2	500055			
[37]	(P) БАЛКА ЗАДНЯЯ										*(A) CROSSMEMBER-RR SUSP SUPT<SEE GUIDE/CONTACT*	
96406863			2014	S	S			1	500055		GMK : 96412663	
[41]	(P) БОЛТ / ВИНТ										*(A) BOLT/SCREW-2ND C/MBR GUSS*	
94501885			2014	S	S			2	500055			
[42]	(P) ШАЙБА										*(A) WASHER-2ND C/MBR*	
94525126			2014	S	S			2	500055			
[45]	(P) БОЛТ / ВИНТ										*(A) BOLT/SCREW-RR SUSP LWR CONT ARM ADJR*	
96966756			2014	S	S			2	500055			
96966756			2014	S	S			2	500055			
[46]	(P) ШАЙБА										*(A) CAM-RR SUSP LWR CONT ARM ADJ*	
96328505			2014	S	S			2	500055			
[47]	(P) ГАЙКА										*(A) NUT-RR SUSP LWR CONT ARM*	
94515466			2014	S	S			2	500055			
[48]	(P) БОЛТ / ВИНТ										*(A) BOLT/SCREW-RR SUSP LWR CONT ARM*	
94500714			2014	S	S			2	500055			
[49]	(P) ГАЙКА										*(A) NUT-RR STAB SHF*	
94515140			2014	S	S			2	500055			
[51]	(P) ГАЙКА										*(A) NUT-3RD C/MBR*	
94515461			2014	S	S			2	500055			
[52]	(P) БОЛТ / ВИНТ										*(A) BOLT/SCREW-3RD C/MBR GUSS*	
94500718			2014	S	S			2	500055			
[53]	(P) ШАЙБА										*(A) WASHER-3RD C/MBR*	
94525126			2014	S	S			2	500055			
[58]	(P) УСИЛИТЕЛЬ ЗАДНЕЙ БАЛКИ										*(A) REINFORCEMENT-R/AXL CONT ARM RR*	
96378564			2014	S	S			1	500055			

РАСПОЛОЖЕНИЕ ДЕТАЛЕЙ / POSITION OF A PART	КПП / TRANSAXSLE	КУЗОВ / BODY	МОДЕЛЬ / MODEL
L : ЛЕВОЕ РАСПОЛОЖЕНИЕ ДЕТАЛИ / LEFT HAND SIDE R : ПРАВОЕ РАСПОЛОЖЕНИЕ ДЕТАЛИ / RIGHT HAND SIDE	M : МЕХАНИЧЕСКАЯ / MANUAL A : АВТОМАТИЧЕСКАЯ / AUTOMATIC	4N : 4-Х ДВЕРНЫЙ NOTCHBACK	II : SX III : CDX

СТОЙКА ЗАДНЕЙ ПОДВЕСКИ

4320 *REAR SHOCK ABSORBER*

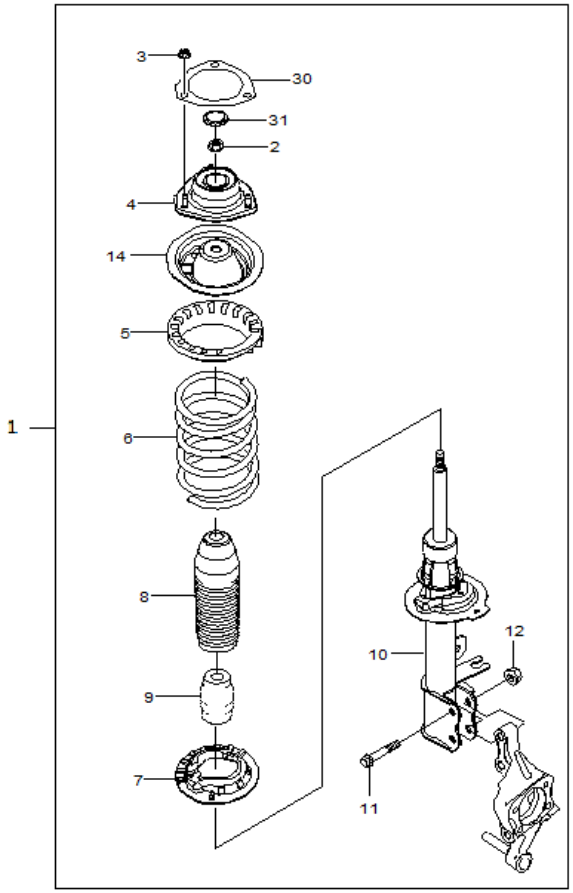

RJ4320 10/30/2004

№ ПОЗИЦИИ Part No Номер детали	КОД / К КПП	ДВГ	Model Year Мод. год	MODEL МОДЕЛЬ SX	CDX	NAME / НАИМЕНОВАНИЕ OPTION КОМПЛЕКТАЦИЯ	Л / П	КОЛ	VIN / DATE ПРИМЕНЕНИЕ FROM С	TO ПО	REMARKS ПРИМЕЧАНИЕ	КОД / Д
[01]	(P) СТОЙКА, ЗАДНЕЙ ПОДВЕСКИ								*(A) STRUT UNIT-RR SUSP (W/ SPR)<SEE GUIDE/CONTA*			
95949137			2014	O	O	&LM9&JL9.		1	SOP			
96955895			2014	B	B	&L2C&JL9.		1	500055			
96955901			2014	B	B	&L2C&J65.		1	500963			
95352399			2014	O	O	&LM9&J65.		1	SOP			
[02]	(P) ГАЙКА								*(A) NUT-RR SUSP KNU*			
94515419			2014	S	S			2	500055			
[03]	(P) ГАЙКА								*(A) NUT-R/AXL TIE ROD BRKT*			
94515455			2014	S	S			6	500055			
[04]	(P) ЧАШКА ЗАДНЕЙ ПОДВЕСКИ								*(A) MOUNT ASM-RR SUSP STRUT<SEE GUIDE/CONTACT B*			
96407217			2014	S	S			2	500055			
[05]	(P) ИЗОЛЯТОР ВЕРХНИЙ, ЗАДНЕЙ ПОДВЕСКИ								*(A) INSULATOR-RR SPR UPR <SEE GUIDE/CONTACT BFO*			
96561748			2014	S	S	&L2C.		2	500055			
96457423			2014	O	O	&LM9.		2	SOP			
[06]	(P) ПРУЖИНА ЗАДНЯЯ								*(A) SPRING-RR <SEE GUIDE/CONTACT BFO>*			
96415734			2014	B	B	&L2C.		2	500055			
95992666			2014	O	O	&LM9.		2	SOP			
[07]	(P) ИЗОЛЯТОР НИЖНИЙ, ЗАДНЕЙ ПОДВЕСКИ								*(A) INSULATOR-RR SPR LWR <SEE GUIDE/CONTACT BFO*			
96408290			2014	O	O	&LM9		2	SOP			
96561747			2014	B	B	&L2C.		2	500055			
[08]	(P) ПЫЛЬНИК ЗАДНЕГО СТОЙКИ ПОДВЕСКИ								*(A) SHIELD-RR SUSP STRUT DUST<SEE GUIDE/CONTACT*			
96561749			2014	B	B	&L2C.		2	500055			
96407216			2014	O	O	&LM9/L2C.		2	500055			
[09]	(P) ОТБОЙНИК								*(A) BUMPER-RR S/ABS*			
96403109			2014	O	O	&L2C.		2	500055			
96549918			2014	B	B	&LM9.		2	SOP			
[10]	(P) СТОЙКА АМОРТИЗАЦИОННАЯ								*(A) STRUT ASM-RR SUSP (W/ SPR)<SEE GUIDE/CONTAC*			
96454549			2014	O	O	&LM9.	L	1	SOP			
96454550			2014	O	O	&LM9.	R	1	SOP			
96955950			2014	B	B	&L2C.	L	1	500055			
96955951			2014	B	B	&L2C.	R	1	500055			

РАСПОЛОЖЕНИЕ ДЕТАЛЕЙ / POSITION OF A PART	КПП / TRANSAXSLE	КУЗОВ / BODY	МОДЕЛЬ / MODEL
L : ЛЕВОЕ РАСПОЛОЖЕНИЕ ДЕТАЛИ / LEFT HAND SIDE R : ПРАВОЕ РАСПОЛОЖЕНИЕ ДЕТАЛИ / RIGHT HAND SIDE	M : МЕХАНИЧЕСКАЯ / MANUAL A : АВТОМАТИЧЕСКАЯ / AUTOMATIC	4N : 4-Х ДВЕРНЫЙ NOTCHBACK	II : SX III : CDX

СТОЙКА ЗАДНЕЙ ПОДВЕСКИ

4320 *REAR SHOCK ABSORBER*

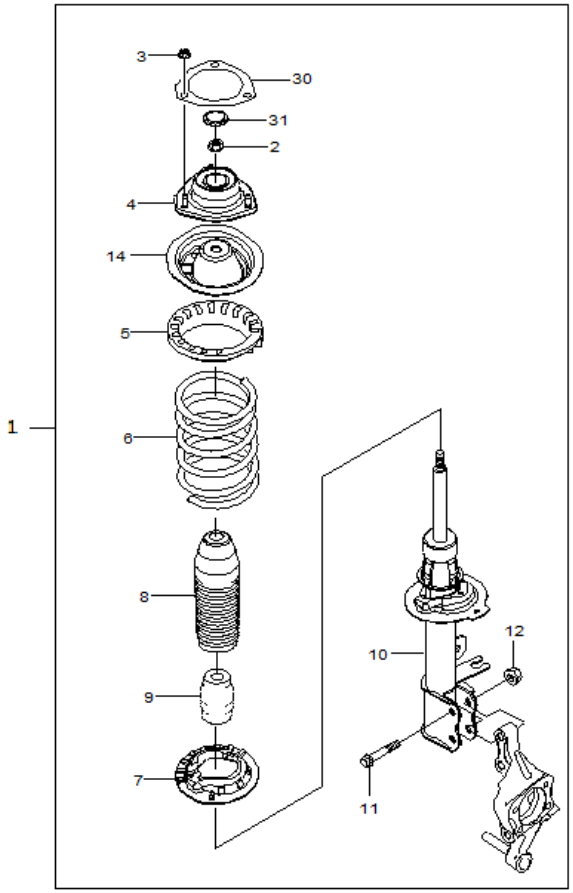

RJ4320 10/30/2004

№ ПОЗИЦИИ / Part No Номер детали	КОД / К: КПП	ДВГ	Model Year Мод. год	MODEL МОДЕЛЬ SX	CDX	NAME / НАИМЕНОВАНИЕ: OPTION КОМПЛЕКТАЦИЯ	Л/П	КОЛ	VIN / DATE ПРИМЕНЕНИЕ FROM С	TO ПО	REMARKS ПРИМЕЧАНИЕ	КОД/Д
[10]	(P) СТОЙКА АМОРТИЗАЦИОННАЯ						*(A) DAMPENER PKG-RR SUSP STRUT<SEE GUIDE/CONTAC*					
96955950			2014	B	B	&L2C.	L	1	500055			
96955951			2014	B	B	&L2C.	R	1	500055			
[11]	(P) БОЛТ / ВИНТ						*(A) BOLT/SCREW-RR SUSP KNU*					
94500712			2014	S	S			4	500055			
[12]	(P) ГАЙКА						*(A) NUT-RR WHL BRG LK <USE 4A5 0107C>*					
94515070			2014	S	S			4	500055			
[14]	(P) СЕДЛО ПРУЖИНЫ ЗАДНЕЙ СТОЙКИ ПОДВЕСКИ						*(A) SEAT-RR SPR UPR*					
96561769			2014	S	S			2	500055			
[30]	(P) ПРОКЛАДКА ЧАШКИ ЗАДНЕЙ СТОЙКИ ПОДВЕСКИ						*(A) INSULATOR ASM-RR SUSP STRUT<SEE GUIDE/CONTA*					
95271871			2014	S	S			2	500055			
[31]	(P) ЗАГЛУШКА						*(A) PLUG-RR S/ABS ACC HOLE*					
94535738			2014	S	S			2	500055			

РАСПОЛОЖЕНИЕ ДЕТАЛЕЙ / POSITION OF A PART	КПП / TRANSAXSLE	КУЗОВ / BODY	МОДЕЛЬ / MODEL
L : ЛЕВОЕ РАСПОЛОЖЕНИЕ ДЕТАЛИ / LEFT HAND SIDE R : ПРАВОЕ РАСПОЛОЖЕНИЕ ДЕТАЛИ / RIGHT HAND SIDE	M : МЕХАНИЧЕСКАЯ / MANUAL A : АВТОМАТИЧЕСКАЯ / AUTOMATIC	4N : 4-Х ДВЕРНЫЙ NOTCHBACK	II : SX III : CDX

ЗАДНИЙ КУЛАК И ТОРМОЗНОЙ ДИСК

4330 *REAR KNUKLE&HUB*

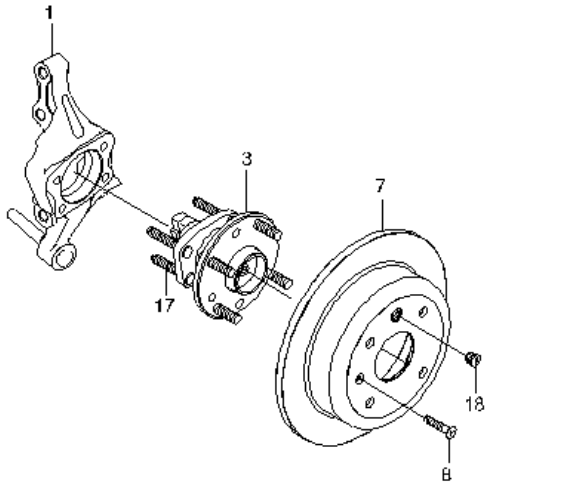

RJ4330DNW 05/17/2007

№ ПОЗИЦИИ Part No Номер детали	КОД / К КПП	ДВГ	Model Year Мод. год	MODEL МОДЕЛЬ SX	CDX	NAME / НАИМЕНОВАНИЕ OPTION КОМПЛЕКТАЦИЯ	Л/П	КОЛ	VIN / DATE ПРИМЕНЕНИЕ FROM С	TO ПО	REMARKS ПРИМЕЧАНИЕ	КОД/Д
[01]	(P) КУЛАК ЗАДНЕЙ ПОДВЕСКИ						(A) KNUCKLE ASM-RR SUSP					
96474030			2014	S	S		L	1	500055			
96474031			2014	S	S		R	1	500055			
[03]	(P) СТУПИЦА ЗАДНЯЯ КОЛЕСА						(A) BEARING ASM-RR WHL					
96639606			2014	O	O	&J65.		2	500963			
96639607			2014	B	B	&JL9.		2	500055			
[07]	(P) ДИСК ТОРМОЗНОЙ, ЗАДНИЙ						(A) ROTOR-RR BRK					
96549630			2014	S	S			2	500055			
[08]	(P) БОЛТ / ВИНТ						(A) BOLT/SCREW-RR WHL HUB					
94520093			2014	S	S			2	500055			
[17]	(P) БОЛТ / ВИНТ						(A) BOLT/SCREW-RR WHL SPDL ROD					
94501043			2014	S	S			8	500055			
[18]	(P) ПРОБКА, ЗАДНЕГО ТОРМОЗНОГО ДИСКА						(A) PLUG-RR BRK ADJR ACC HOLE					
96378942			2014	S	S			2	500055			

РАСПОЛОЖЕНИЕ ДЕТАЛЕЙ / POSITION OF A PART	КПП / TRANSAXSLE	КУЗОВ / BODY	МОДЕЛЬ / MODEL
L : ЛЕВОЕ РАСПОЛОЖЕНИЕ ДЕТАЛИ / LEFT HAND SIDE R : ПРАВОЕ РАСПОЛОЖЕНИЕ ДЕТАЛИ / RIGHT HAND SIDE	M : МЕХАНИЧЕСКАЯ / MANUAL A : АВТОМАТИЧЕСКАЯ / AUTOMATIC	4N : 4-Х ДВЕРНЫЙ NOTCHBACK	II : SX III : CDX

ГИДРОПРИВОД СЦЕПЛЕНИЯ
4410 *HYDRAULIC CLUTCH*

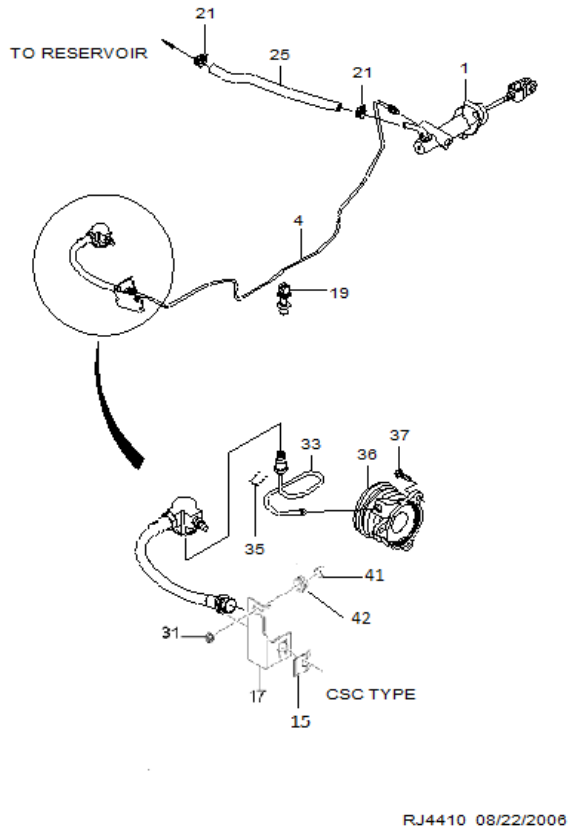

№ ПОЗИЦИИ / Part No Номер детали	КОД / К: КПП	ДВГ	Model Year Мод. год	MODEL МОДЕЛЬ SX	CDX	NAME / НАИМЕНОВАНИЕ: OPTION КОМПЛЕКТАЦИЯ	Л/П	КОЛ	VIN / DATE ПРИМЕНЕНИЕ FROM С	TO ПО	REMARKS ПРИМЕЧАНИЕ	КОД/Д
[01] 25189443	(P) ЦИЛИНДР, ГЛАВНЫЙ ТОРМОЗНОЙ						*(A) CYLINDER ASM-CLU MAS*					
	M		2014	B	B	&MXP&LHD&NU7/NT2.		1	500055			
[04] 25185276	(P) ТРУБКА В СБОРЕ ГЛАВНОГО ТОРМОЗНОГО ЦИЛИНДРА						*(A) PIPE ASM-CLU ACTR CYL*					
	M		2014	B	B	&MXP&LHD.		1	500055			
[15] 96144733	(P) СКОБА СТОПОРНАЯ						*(A) RETAINER-CLU ACTR CYL HOSE*					
	M		2014	B	B	&MXP&LHD.		1	500055			
[17] 96451314	(P) КРОНШТЕЙН						*(A) CLAMP ASM-CLU ACTR CYL HOSE*					
	M		2014	B	B	&MXP&LHD.		1	500055			
[19] 94530268	(P) ФИКСАТОР						*(A) CLIP-CLU ACTR CYL PIPE*					
	M		2014	B	B	&MXP.		2	500055			
[21] 94530221	(P) ФИКСАТОР						*(A) CLIP-CLU M/CYL RSVR HOSE*					
	M		2014	O	O	&MXP&JM0&LHD.		2	500055			
[25] 25185274	(P) ШЛАНГ В СБОРЕ К БАЧКУ ГИДРОСИСТЕМЫ						*(A) HOSE ASM-CLU M/CYL RSVR*					
	M		2014	O	O	&MXP&JM0&LHD.		1	500055			
[31] 94515147	(P) ГАЙКА						*(A) NUT-CLU ACTR CYL PIPE*					
	M		2014	B	B	&MXP.		1	500055			
[33] 96549206	(P) ТРУБКА СООСНОГО ЦИЛИНДРА						*(A) PIPE ASM-CLU ACTR CYL*					
	M		2014	B	B	&LM9/L2C&MXP&G83.		1	500055			
[35] 96290453	(P) ФИКСАТОР, ТРУБКИ РАБОЧЕГО ЦИЛИНДРА						*(A) RETAINER-CLU ACTR CYL PIPE*					
	M		2014	B	B	&MXP&LHD.		1	500055			
[36] 96286828	(P) ЦИЛИНДР СООСНЫЙ СЦЕПЛЕНИЯ						*(A) CYLINDER ASM-CLU ACTR*					
	M		2014	S	S	&LM9/L2C&MXP&G83.		1	500055			
[37] 94500752	(P) БОЛТ						*(A) BOLT/SCREW-CLU ACTR CYL*					
	M		2014	B	B	&LM9/L2C&MXP&G83.		3	500055			
[41] 96451316	(P) ВТУЛКА ГИДРОПРИВОДА СЦЕПЛЕНИЯ						*(A) SLEEVE-CLU ACTR CYL PIPE*					
	M		2014	B	B	&MXP&LHD.		1	500055			
[42] 96451315	(P) ИЗОЛЯТОР, ТРУБКИ РАБОЧЕГО ЦИЛИНДРА СЦЕПЛЕНИЯ						*(A) INSULATOR-CLU ACTR CYL PIPE*					
	M		2014	B	B	&MXP&LHD.		1	500055			

РАСПОЛОЖЕНИЕ ДЕТАЛЕЙ / POSITION OF A PART	КПП / TRANSAXSLE	КУЗОВ / BODY	МОДЕЛЬ / MODEL
L : ЛЕВОЕ РАСПОЛОЖЕНИЕ ДЕТАЛИ / LEFT HAND SIDE R : ПРАВОЕ РАСПОЛОЖЕНИЕ ДЕТАЛИ / RIGHT HAND SIDE	M : МЕХАНИЧЕСКАЯ / MANUAL A : АВТОМАТИЧЕСКАЯ / AUTOMATIC	4N : 4-Х ДВЕРНЫЙ NOTCHBACK	II : SX III : CDX

ПЕДАЛЬ СЦЕПЛЕНИЯ

4420 *CLUTCH PEDAL*

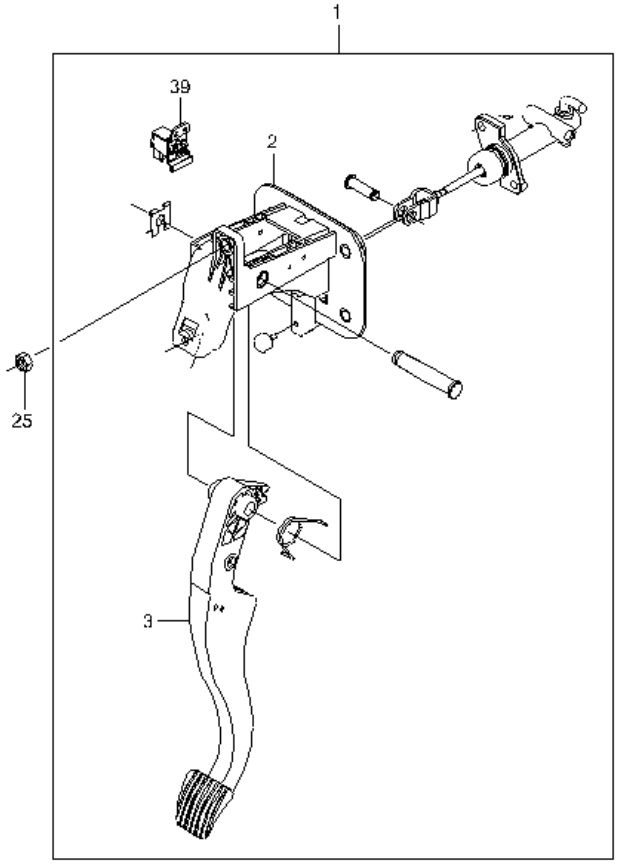

RJ4420DGW 02/07/2007

№ ПОЗИЦИИ Part No Номер детали	КОД / К КПП	ДВГ	Model Year Мод. год	MODEL МОДЕЛЬ SX	CDX	NAME / НАИМЕНОВАНИЕ OPTION КОМПЛЕКТАЦИЯ	Л/П	КОЛ	VIN / DATE ПРИМЕНЕНИЕ FROM С	TO ПО	REMARKS ПРИМЕЧАНИЕ	КОД/Д
[01]	(P) ПЕДАЛЬ В СБОРЕ						*(A) PEDAL ASM-CLU (W/ BRKT)*					
95158807	M		2014	O	O	&MXP&LHD.		1	500055			
[02]	(P) КРОНШТЕЙН ПОДВЕСКИ ПЕДАЛИ						*(A) BRACE-CLU PED BRKT*					
96468816	M		2014	O	O	&MXP&LHD.		1	500055			
[03]	(P) ПЕДАЛЬ СЦЕПЛЕНИЯ						*(A) PEDAL-CLU <USE 7B1B 0050A>*					
96549158	M		2014	O	O	&MXP&LHD.		1	500055			
[25]	(P) ГАЙКА						*(A) NUT-CLU PED*					
94515132	M		2014	B	B	&MXP.		5	500055			
[39]	(P) ПЕРЕКЛЮЧАТЕЛЬ В СБОРЕ, ПОЛОЖЕНИЯ ПЕДАЛИ СЦЕПЛЕНИЯ						*(A) SWITCH ASM-CLU PED POSN*					
96628564	M		2014	O	O	&MXP&LHD.		1	500055			
96231021	M		2014	O	O	&MXP&LHD.		1	500055			

РАСПОЛОЖЕНИЕ ДЕТАЛЕЙ / POSITION OF A PART	КПП / TRANSAXSLE	КУЗОВ / BODY	МОДЕЛЬ / MODEL
L : ЛЕВОЕ РАСПОЛОЖЕНИЕ ДЕТАЛИ / LEFT HAND SIDE R : ПРАВОЕ РАСПОЛОЖЕНИЕ ДЕТАЛИ / RIGHT HAND SIDE	M : МЕХАНИЧЕСКАЯ / MANUAL A : АВТОМАТИЧЕСКАЯ / AUTOMATIC	4N : 4-Х ДВЕРНЫЙ NOTCHBACK	II : SX III : CDX

ПЕДАЛЬ ТОРМОЗА

4430 *BRAKE PEDAL*

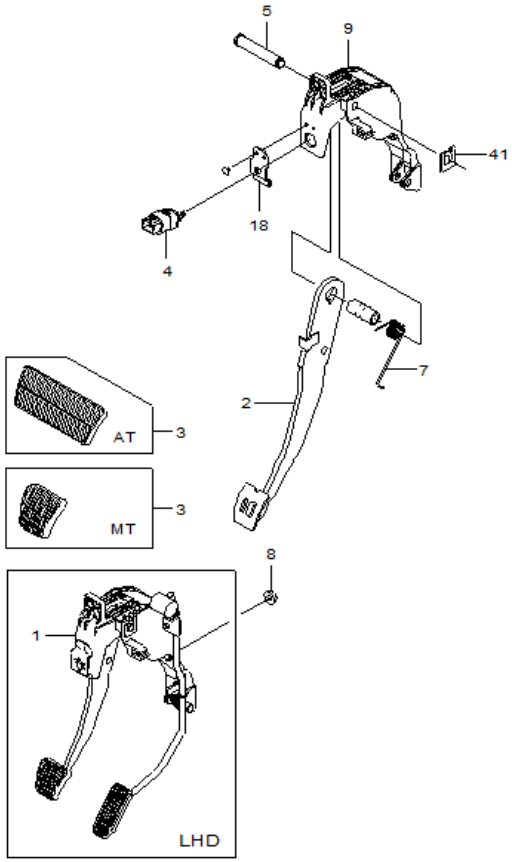

RJ4430GW 06/22/2005

№ ПОЗИЦИИ Part No Номер детали	КОД / К КПП	ДВГ	Model Year Мод. год	MODEL МОДЕЛЬ SX	CDX	NAME / НАИМЕНОВАНИЕ OPTION КОМПЛЕКТАЦИЯ	Л/П	КОЛ	VIN / DATE ПРИМЕНЕНИЕ FROM С	TO ПО	REMARKS ПРИМЕЧАНИЕ	КОД/Д
[01]	(P) ПЕДАЛЬ В СБОРЕ ТОРМОЗА И АКСЕЛЕРАТОРА						*(A) PEDAL ASM-BRK & ACCEL*					
96436281	M		2014	B	B	&MXP&LHD.		1	500055			
96436282	A		2014	O	O	&MH9&LHD.		1	SOP			
[02]	(P) ПЕДАЛЬ ТОРМОЗА						*(A) PEDAL ASM-BRK*					
96415625	M		2014	B	B	&MXP&LHD.		1	500055			
96415626	A		2014	O	O	&MH9&LHD.		1	SOP			
[03]	(P) НАКЛАДКА ПЕДАЛИ ТОРМОЗА						*(A) PAD ASM-BRK PED*					
96414849	A		2014	O	O	&MH9&LHD.		1	SOP			
94580532	M		2014	B	B	&MXP&LHD.		1	500055			
[04]	(P) ВКЛЮЧАТЕЛЬ СТОП ФОНАРЯ						*(A) SWITCH ASM-S/LP <SEE GUIDE/CONTACT BFO>*					
96874571			2014	S	S			1	500055	16SE13y		
95368629			2014	S	S			1	16SE13y			
[05]	(P) ОСЬ ПЕДАЛИ ТОРМОЗА						*(A) SHAFT-BRK PED PIV <SEE GUIDE/BFO>*					
96389041	M		2014	B	B	&MXP&LHD.		1	500055			
96389041	A		2014	O	O	&MH9&LHD.		1	SOP			
[07]	(P) ПРУЖИНА, ПЕДАЛИ ТОРМОЗА						*(A) SPRING-BRK PED*					
96389037	M		2014	B	B	&MXP&LHD.		1	500055			
96389037	A		2014	O	O	&MH9&LHD.		1	SOP			
[08]	(P) ГАЙКА						*(A) NUT-BRK & ACCEL & CLU PED BRKT*					
94515132			2014	B	B	&LM9/L2C&LHD.		2	500055			
[09]	(P) КРОНШТЕЙН ПОДВЕСКИ ПЕДАЛИ						*(A) BRACE-BRK PED BRKT*					
96549642	M		2014	B	B	&MXP&LHD.		1	500055			
96549642	A		2014	O	O	&MH9&LHD.		1	SOP			
[18]	(P) КРОНШТЕЙН ВКЛЮЧАТЕЛЯ ПЕДАЛИ ТОРМОЗА						*(A) SWITCH ASM-BRK & ACCEL PED ADJR*					
96549645	M		2014	B	B	&MXP&LHD.		1	500055			
96549645	A		2014	O	O	&MH9&LHD.		1	SOP			
[41]	(P) КОЛЬЦО СТОПОРНОЕ						*(A) CLIP-BRK PIPE*					
94530004	M		2014	B	B	&MXP&LHD.		1	500055			
94530004	A		2014	O	O	&MH9&LHD.		1	SOP			

РАСПОЛОЖЕНИЕ ДЕТАЛЕЙ / POSITION OF A PART	КПП / TRANSAXSLE	КУЗОВ / BODY	МОДЕЛЬ / MODEL
L : ЛЕВОЕ РАСПОЛОЖЕНИЕ ДЕТАЛИ / LEFT HAND SIDE R : ПРАВОЕ РАСПОЛОЖЕНИЕ ДЕТАЛИ / RIGHT HAND SIDE	M : МЕХАНИЧЕСКАЯ / MANUAL A : АВТОМАТИЧЕСКАЯ / AUTOMATIC	4N : 4-Х ДВЕРНЫЙ NOTCHBACK	II : SX III : CDX

ПЕДАЛЬ АКСЕЛЕРАТОРА

4440 *ACCELERATOR CONTROL*

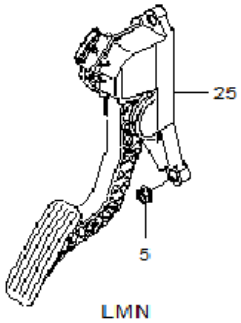

RJ4440GW 08/21/2006

ВЗТ	№ ПОЗИЦИИ Part No Номер детали	КОД / К КПП	ДВГ	Model Year Мод. год	MODEL МОДЕЛЬ SX	CDX	NAME / НАИМЕНОВАНИЕ OPTION КОМПЛЕКТАЦИЯ	Л/П	КОЛ	VIN / DATE ПРИМЕНЕНИЕ FROM С	TO ПО	REMARKS ПРИМЕЧАНИЕ	КОД/Д
	[05]	(P) ГАЙКА						(A) NUT-ACCEL PED					
	94515132			2014	B	B	&LM9/L2C.		3	500055			
	[25]	(P) ПЕДАЛЬ В СБОРЕ АКСЕЛЕРАТОРА						(A) PEDAL ASM-ACCEL (W/ POSN SEN) <USE 6N2 0050					
	96436052			2014	O	O	&LM9/L2C&LHD.		1	500055			

РАСПОЛОЖЕНИЕ ДЕТАЛЕЙ / POSITION OF A PART	КПП / TRANSAXSLE	КУЗОВ / BODY	МОДЕЛЬ / MODEL
L : ЛЕВОЕ РАСПОЛОЖЕНИЕ ДЕТАЛИ / LEFT HAND SIDE R : ПРАВОЕ РАСПОЛОЖЕНИЕ ДЕТАЛИ / RIGHT HAND SIDE	M : МЕХАНИЧЕСКАЯ / MANUAL A : АВТОМАТИЧЕСКАЯ / AUTOMATIC	4N : 4-X ДВЕРНЫЙ NOTCHBACK	II : SX III : CDX

ПЕРЕДНИЙ ТОРМОЗНОЙ МЕХАНИЗМ

4510 *FRONT BRAKE*

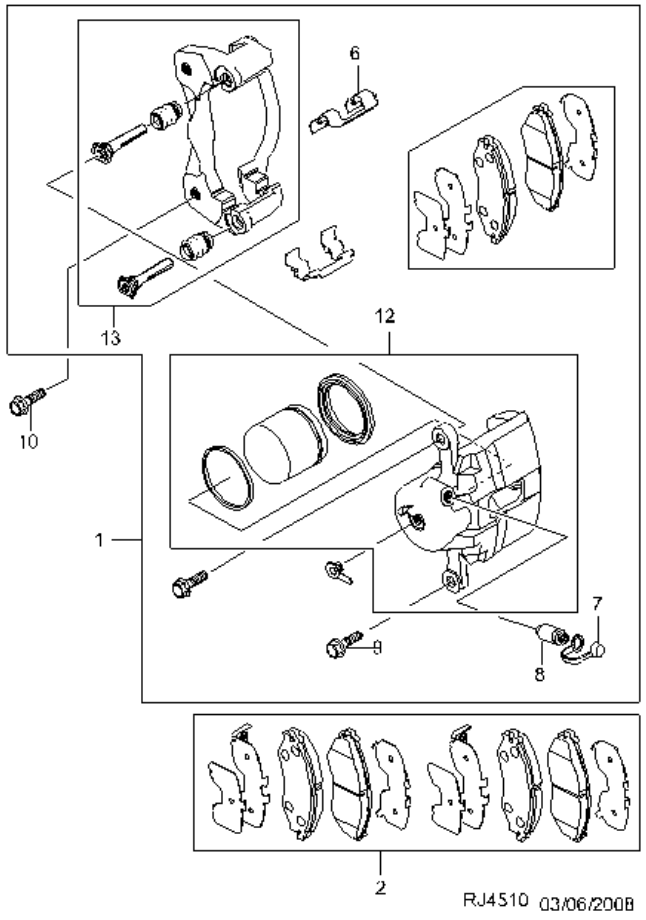

№ ПОЗИЦИИ / Part No Номер детали	КОД / К: КПП	ДВГ	Model Year Мод. год	MODEL МОДЕЛЬ SX	CDX	NAME / НАИМЕНОВАНИЕ: OPTION КОМПЛЕКТАЦИЯ	Л/П	КОЛ	VIN / DATE ПРИМЕНЕНИЕ FROM С	TO ПО	REMARKS ПРИМЕЧАНИЕ	КОД/Д
[01]						(P) МЕХАНИЗМ ТОРМОЗНОЙ В СБОРЕ, ПЕРЕДНИЙ			*(A) CALIPER ASM-FRT BRK*			
96549788			2014	S	S		L	1	500055			
96549789			2014	S	S		R	1	500055			
[02]						(P) КОЛОДКИ В КОМПЛЕКТЕ, ПЕРЕДНИЕ ТОРМОЗНЫЕ			*(A) PAD KIT-FRT DISC BRK*			
96405129			2014	S	S			1	500055			
[06]						(P) ПРУЖИНА, КОЛОДОК ПЕРЕДНЕГО ТОРМОЗНОГО МЕХАНИЗМА			*(A) SPRING,FRT BRK CLPR*			
96418875			2014	S	S			1	500055			
[07]						(P) КОЛПАЧОК			*(A) COVER,FRT BRK BLEDR SCREW*			
96418877			2014	S	S			1	500055			
[08]						(P) ВИНТ, ПЕРЕПУСКНОЙ ТОРМОЗНОГО МЕХАНИЗМА			*(A) VALVE,FRT BRK CLPR BLEDR*			
96418878			2014	S	S			1	500055			
[09]						(P) БОЛТ, ПЕРЕДНЕГО ТОРМОЗНОГО МЕХАНИЗМА			*(A) BOLT/SCREW-FRT BRK CLPR <SEE GUIDE/CONTACT*			
96418876			2014	S	S			1	500055			
[10]						(P) БОЛТ / ВИНТ			*(A) BOLT/SCREW-FRT BRK CLPR <SEE GUIDE/CONTACT*			
94500873			2014	S	S			1	500055			
[12]						(P) ЦИЛИНДР ТОРМОЗНОЙ, ПЕРЕДНЕГО ТОРМОЗА			*(A) BOOT,FRT BRK CLPR PSTN*			
96418871			2014	S	S		L	1	500055			
96418872			2014	S	S		R	1	500055			
[13]						(P) КРОНШТЕЙН, ПЕРЕДНЕГО ТОРМОЗНОГО МЕХАНИЗМА			*(A) PIN,FRT BRK CLPR GDE*			
96418873			2014	S	S			2	500055			

РАСПОЛОЖЕНИЕ ДЕТАЛЕЙ / POSITION OF A PART	КПП / TRANSAXSLE	КУЗОВ / BODY	МОДЕЛЬ / MODEL
L : ЛЕВОЕ РАСПОЛОЖЕНИЕ ДЕТАЛИ / LEFT HAND SIDE R : ПРАВОЕ РАСПОЛОЖЕНИЕ ДЕТАЛИ / RIGHT HAND SIDE	M : МЕХАНИЧЕСКАЯ / MANUAL A : АВТОМАТИЧЕСКАЯ / AUTOMATIC	4N : 4-Х ДВЕРНЫЙ NOTCHBACK	II : SX III : CDX

ЗАДНИЙ ТОРМОЗНОЙ МЕХАНИЗМ (ДИСКОВЫЙ)

4521 *REAR BRAKE(DISC)*

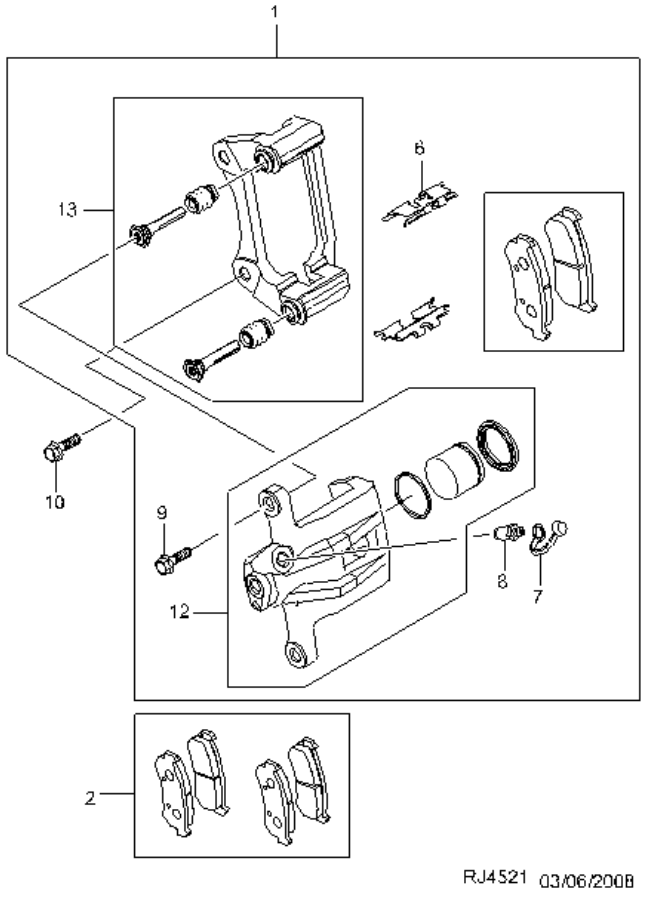

ВЗТ	№ ПОЗИЦИИ / Part No Номер детали	КОД / К: КПП	ДВГ	Model Year Мод. год	MODEL МОДЕЛЬ SX	CDX	NAME / НАИМЕНОВАНИЕ: OPTION КОМПЛЕКТАЦИЯ	Л/П	КОЛ	VIN / DATE ПРИМЕНЕНИЕ FROM С	TO ПО	REMARKS ПРИМЕЧАНИЕ	КОД/Д
	[01]						(P) МЕХАНИЗМ ТОРМОЗНОЙ В СБОРЕ, ЗАДНИЙ			*(A) CALIPER ASM-RR BRK*			
	96800085			2014	S	S		L	1	500055			
	96800086			2014	S	S		R	1	500055			
	[02]						(P) КОЛОДКИ В КОМПЛЕКТЕ, ЗАДНИЕ ТОРМОЗНЫЕ			*(A) PAD KIT,RR DISC BRK*			
	96800089			2014	S	S			1	500055			
	[06]						(P) ПРУЖИНА, КОЛОДОК ЗАДНЕГО ТОРМОЗНОГО МЕХАНИЗМА			*(A) SPRING,RR DISC BRK PAD*			
	96800088			2014	S	S			1	500055			
	[07]						(P) КОЛПАЧОК, БОЛТА ПЕРЕПУСКНОГО КЛАПАНА ЗАДНЕГО ТОРМОЗА			*(A) COVER,RR BRK BLEDR BOLT*			
	94580023			2014	S	S			1	500055			
	[08]						(P) ВИНТ, ПЕРЕПУСКНОЙ ТОРМОЗНОГО МЕХАНИЗМА			*(A) VALVE,RR BRK BLEDR*			
	96418883			2014	S	S			1	500055			
	[09]						(P) БОЛТ ЗАДНЕГО ТОРМОЗНОГО МЕХАНИЗМА			*(A) BOLT/SCREW-RR BRK CLPR <SEE GUIDE/BFO>*			
	96418882			2014	S	S			1	500055			
	[10]						(P) БОЛТ / ВИНТ			*(A) BOLT/SCREW-RR BRK CLPR <SEE GUIDE/BFO>*			
	94502035			2014	S	S			4	500055			
	[12]						(P) ЦИЛИНДР ЗАДНЕГО ТОРМОЗНОГО МЕХАНИЗМА			*(A) CYLINDER,RR BRK*			
	96418879			2014	S	S		L	1	500055			
	96418880			2014	S	S		R	1	500055			
	[13]						(P) КРОНШТЕЙН ЗАДНЕГО ТОРМОЗНОГО МЕХАНИЗМА			*(A) PIN,RR BRK CLPR GDE*			
	96418895			2014	S	S			1	500055			

РАСПОЛОЖЕНИЕ ДЕТАЛЕЙ / POSITION OF A PART	КПП / TRANSAXSLE	КУЗОВ / BODY	МОДЕЛЬ / MODEL
L : ЛЕВОЕ РАСПОЛОЖЕНИЕ ДЕТАЛИ / LEFT HAND SIDE R : ПРАВОЕ РАСПОЛОЖЕНИЕ ДЕТАЛИ / RIGHT HAND SIDE	M : МЕХАНИЧЕСКАЯ / MANUAL A : АВТОМАТИЧЕСКАЯ / AUTOMATIC	4N : 4-Х ДВЕРНЫЙ NOTCHBACK	II : SX III : CDX

СТОЯНОЧНЫЙ ТОРМОЗ

4530 *PARKING BRAKE*

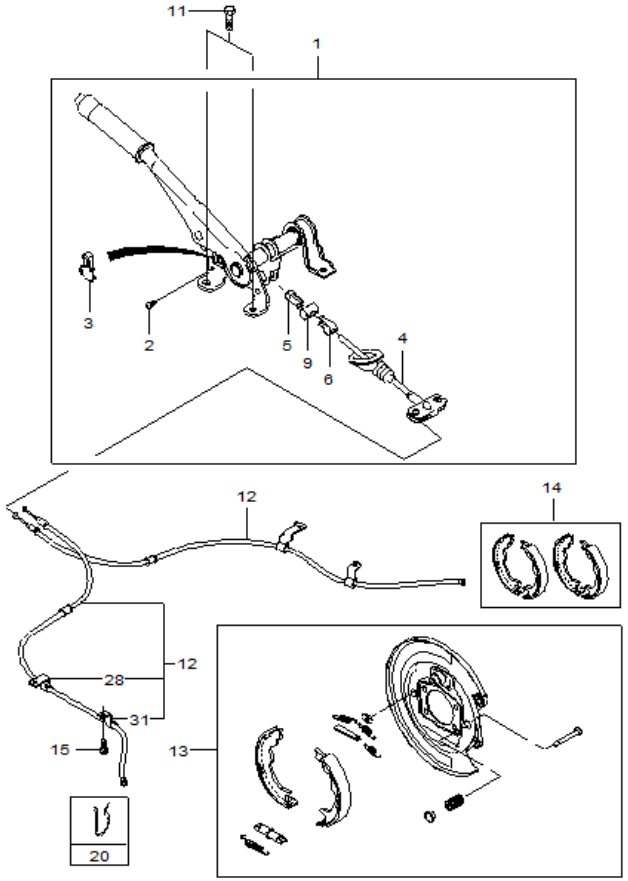

RJ4530 10/30/2004

№ ПОЗИЦИИ Part No Номер детали	КОД / К КПП	ДВГ	Model Year Мод. год	MODEL МОДЕЛЬ SX	CDX	NAME / НАИМЕНОВАНИЕ OPTION КОМПЛЕКТАЦИЯ	Л / П	КОЛ	VIN / DATE ПРИМЕНЕНИЕ FROM С	TO ПО	REMARKS ПРИМЕЧАНИЕ	КОД / Д
[01]	(P) РЫЧАГ СТОЯНОЧНОГО ТОРМОЗА						(A) LEVER ASM-PARK BRK					
96549819			2014	O		-B18.		1	500055			
96549821			2014		O	&B18.		1	500061			
[02]	(P) БОЛТ / ВИНТ						(A) BOLT/SCREW-PARK BRK SW BZL					
94500158			2014	O		-B18.		1	500055			
94500158			2014		O	&B18.		1	500061			
[03]	(P) ВКЛЮЧАТЕЛЬ В СБОРЕ СТОЯНОЧНОГО ТОРМОЗА						(A) SWITCH ASM-PARK BRK					
94580521			2014	O		-B18.		1	500055			
94580521			2014		O	&B18.		1	500061			
[04]	(P) ТЯГА СТОЯНОЧНОГО ТОРМОЗА						(A) ROD ASM-PARK BRK CBL PULL					
96549845			2014	O		-B18.		1	500055			
96549845			2014		O	&B18.		1	500061			
[05]	(P) ГАЙКА СТОЯНОЧНОГО ТОРМОЗА						(A) NUT-PARK BRK CBL ADJ					
96470186			2014	O		-B18.		1	500055			
96470186			2014		O	&B18.		1	500061			
[06]	(P) ГАЙКА СТОЯНОЧНОГО ТОРМОЗА						(A) RETAINER-PARK BRK CBL ADJ NUT					
96470187			2014	O		-B18.		1	500055			
96470187			2014		O	&B18.		1	500061			
[09]	(P) ПАЛЕЦ РЫЧАГА СТОЯНОЧНОГО ТОРМОЗА						(A) PIN-PARK BRK LVR					
96549843			2014	O		-B18.		1	500055			
96549843			2014		O	&B18.		1	500061			
[11]	(P) БОЛТ / ВИНТ						(A) BOLT/SCREW-PARK BRK LVR REL ROD<SEE GUIDE					
94500522			2014	S	S			4	500055			
[12]	(P) ТРОС СТОЯНОЧНОГО ТОРМОЗА						(A) CABLE ASM-PARK BRK					
96435117			2014	S	S		L	1	500055			
96435119			2014	S	S		R	1	500055			
[13]	(P) МЕХАНИЗМ СТОЯНОЧНОГО ТОРМОЗА						(A) BRAKE ASM-PARK					
96463796			2014	S	S		L	1	500055			
96463797			2014	S	S		R	1	500055			
[14]	(P) КОЛОДКИ СТОЯНОЧНОГО ТОРМОЗА						(A) SHOE,PARK BRK					
96496764			2014	S	S			1	500055			
[15]	(P) БОЛТ / ВИНТ						(A) BOLT/SCREW-PARK BRK CBL					
94500522			2014	S	S			4	500055			
[20]	(P) ФИКСАТОР						(A) CLIP-PARK BRK RR CBL					
96308272			2014	S	S			2	500055			

РАСПОЛОЖЕНИЕ ДЕТАЛЕЙ / POSITION OF A PART	КПП / TRANSAXSLE	КУЗОВ / BODY	МОДЕЛЬ / MODEL
L : ЛЕВОЕ РАСПОЛОЖЕНИЕ ДЕТАЛИ / LEFT HAND SIDE R : ПРАВОЕ РАСПОЛОЖЕНИЕ ДЕТАЛИ / RIGHT HAND SIDE	M : МЕХАНИЧЕСКАЯ / MANUAL A : АВТОМАТИЧЕСКАЯ / AUTOMATIC	4N : 4-Х ДВЕРНЫЙ NOTCHBACK	II : SX III : CDX

СТОЯНОЧНЫЙ ТОРМОЗ
4530 *PARKING BRAKE*

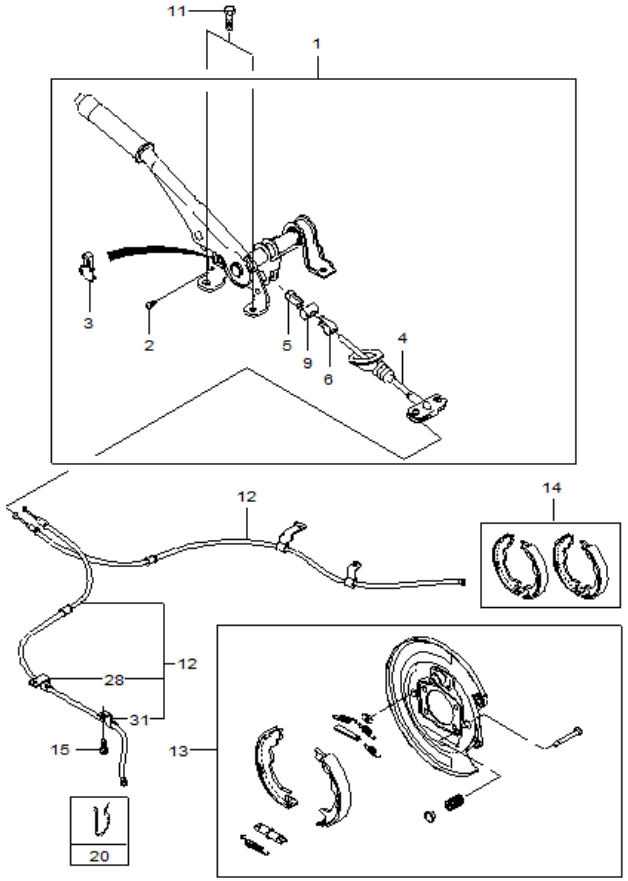

№ ПОЗИЦИИ Part No Номер детали	КОД / К КПП	ДВГ	Model Year Мод. год	MODEL МОДЕЛЬ SX	CDX	NAME / НАИМЕНОВАНИЕ OPTION КОМПЛЕКТАЦИЯ	Л/П	КОЛ	VIN / DATE ПРИМЕНЕНИЕ FROM С	TO ПО	REMARKS ПРИМЕЧАНИЕ	КОД/Д
[28]						(P) ФИКСАТОР ТРОСА СТОЯНОЧНОГО ТОРМОЗА	*(A) CLIP,PARK BRK CBL*					
96389273			**2014**	**S**	**S**		L	1	500055			
96389274			**2014**	**S**	**S**		R	1	500055			
[31]						(P) ФИКСАТОР ТРОСА СТОЯНОЧНОГО ТОРМОЗА	*(A) CLIP-PARK BRK RR CBL*					
96435129			**2014**	**S**	**S**		L	1	500055			
96435130			**2014**	**S**	**S**		R	1	500055			

РАСПОЛОЖЕНИЕ ДЕТАЛЕЙ / POSITION OF A PART	КПП / TRANSAXSLE	КУЗОВ / BODY	МОДЕЛЬ / MODEL
L : ЛЕВОЕ РАСПОЛОЖЕНИЕ ДЕТАЛИ / LEFT HAND SIDE R : ПРАВОЕ РАСПОЛОЖЕНИЕ ДЕТАЛИ / RIGHT HAND SIDE	M : МЕХАНИЧЕСКАЯ / MANUAL A : АВТОМАТИЧЕСКАЯ / AUTOMATIC	4N : 4-Х ДВЕРНЫЙ NOTCHBACK	II : SX III : CDX

ГИДРОПРИВОД ТОРМОЗА

4610 *MASTER BRAKE UNIT*

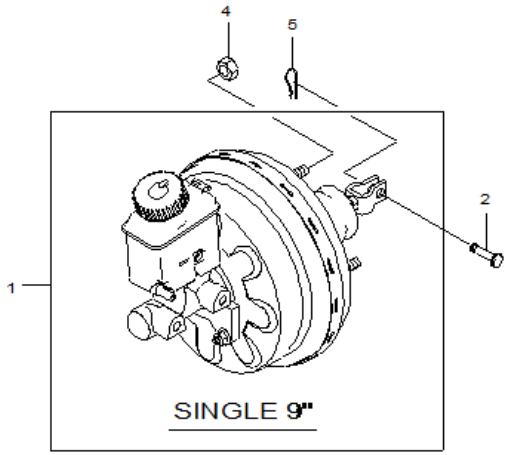

RJ4610DG 10/30/2004

ВЗТ	№ ПОЗИЦИИ / Part No Номер детали	КОД / К: КПП	ДВГ	Model Year Мод. год	MODEL МОДЕЛЬ SX	CDX	NAME / НАИМЕНОВАНИЕ: OPTION КОМПЛЕКТАЦИЯ	Л/П	КОЛ	VIN / DATE ПРИМЕНЕНИЕ FROM С	TO ПО	REMARKS ПРИМЕЧАНИЕ	КОД/Д
	[01]	(P) УСИЛИТЕЛЬ ВАКУУМНЫЙ В СБОРЕ						*(A) CYLINDER ASM-BRK MAS (W/ P/B BOOS) <USE 5E*					
	95981778	A		2014	O	O	&MH9&JL9&JM0&LHD.		1	SOP			
	95981779	M		2014	S	S	&MXP&JM0&LHD.		1	500055			
	[02]	(P) ПАЛЕЦ,ТОЛКАТЕЛЬ ПЕДАЛИ ТОРМОЗА						*(A) PIN-BRK PED PUSH ROD*					
	94535811			2014	S	S			1	500055			
	[04]	(P) ГАЙКА						*(A) NUT-P/B BOOS*					
	94515132			2014	S	S			4	500055		(REZZO : 2451)	
	[05]	(P) ШАЙБА СТОПОРНАЯ						*(A) RETAINER-BRK PED PUSH ROD CLV PIN*					
	94535166			2014	S	S			1	500055			

РАСПОЛОЖЕНИЕ ДЕТАЛЕЙ / POSITION OF A PART	КПП / TRANSAXSLE	КУЗОВ / BODY	МОДЕЛЬ / MODEL
L : ЛЕВОЕ РАСПОЛОЖЕНИЕ ДЕТАЛИ / LEFT HAND SIDE R : ПРАВОЕ РАСПОЛОЖЕНИЕ ДЕТАЛИ / RIGHT HAND SIDE	M : МЕХАНИЧЕСКАЯ / MANUAL A : АВТОМАТИЧЕСКАЯ / AUTOMATIC	4N : 4-Х ДВЕРНЫЙ NOTCHBACK	II : SX III : CDX

ВАКУУМНЫЙ УСИЛИТЕЛЬ И ЦИЛИНДР

4620 *MASTER CYLINDER&BOOSTER*

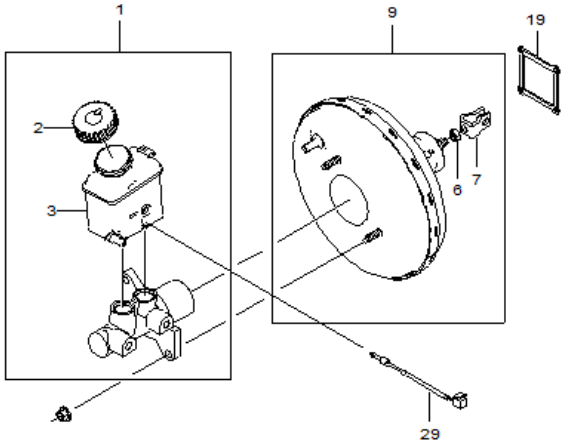

RJ4620DGW 10/30/2004

№ ПОЗИЦИИ / Part No Номер детали	КОД / К: КПП	ДВГ	Model Year Мод. год	MODEL МОДЕЛЬ SX	CDX	NAME / НАИМЕНОВАНИЕ: OPTION КОМПЛЕКТАЦИЯ	Л/П	КОЛ	VIN / DATE ПРИМЕНЕНИЕ FROM С	TO ПО	REMARKS ПРИМЕЧАНИЕ	КОД/Д
[01]	(P) ЦИЛИНДР ГЛАВНЫЙ ТОРМОЗНОЙ						*(A) CYLINDER,BRK MAS*					
95984179	M		2014	B	B	&MXP		1	500055			
95984178	A		2014	O	O	&MH9		1	SOP			
[02]	(P) КРЫШКА БАЧКА, ГЛАВНОГО ТОРМОЗНОГО ЦИЛИНДРА						*(A) CAP,BRK M/CYL RSVR*					
96418842			2014	S	S			1	500055			
[03]	(P) БАЧОК ТОРМОЗНОЙ ГИДРОСИСТЕМЫ						*(A) RESERVOIR,BRK M/CYL*					
96418840	M		2014	B	B	&MXP		1	500055			
96418841	A		2014	O	O	&MH9		1	SOP			
[06]	(P) ГАЙКА						*(A) NUT,BRK M/CYL*					
94515379			2014	S	S			1	500055			
[07]	(P) СКОБА, ВАКУУМНОГО УСИЛИТЕЛЯ						*(A) BRACKET,BRK M/CYL*					
96300535			2014	S	S			1	500055			
[09]	(P) УСИЛИТЕЛЬ ВАКУУМНЫЙ						*(A) BOOSTER,P/B*					
96418844			2014	S	S			1	500055			
[19]	(P) ПРОКЛАДКА УСИЛИТЕЛЯ ВАКУУМА						*(A) GASKET,BRK M/CYL*					
96418848			2014	S	S			1	500055			
[29]	(P) ДАТЧИК УРОВНЯ ТОРМОЗНОЙ ЖИДКОСТИ						*(A) SENSOR,P/B BOOS PRESS*					
93742508			2014	S	S			1	500055			

РАСПОЛОЖЕНИЕ ДЕТАЛЕЙ / POSITION OF A PART	КПП / TRANSAXSLE	КУЗОВ / BODY	МОДЕЛЬ / MODEL
L : ЛЕВОЕ РАСПОЛОЖЕНИЕ ДЕТАЛИ / LEFT HAND SIDE R : ПРАВОЕ РАСПОЛОЖЕНИЕ ДЕТАЛИ / RIGHT HAND SIDE	M : МЕХАНИЧЕСКАЯ / MANUAL A : АВТОМАТИЧЕСКАЯ / AUTOMATIC	4N : 4-Х ДВЕРНЫЙ NOTCHBACK	II : SX III : CDX

ТОРМОЗНАЯ СИСТЕМА

4652 *BRAKE PIPE*

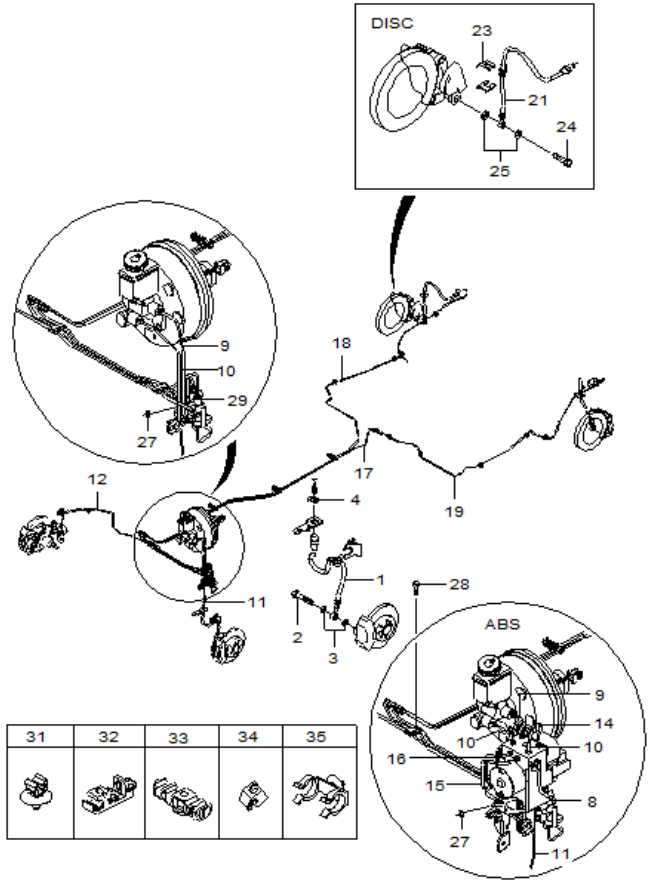

№ ПОЗИЦИИ / Part No Номер детали	КОД / К: КПП	ДВГ	Model Year Мод. год	MODEL МОДЕЛЬ SX	CDX	NAME / НАИМЕНОВАНИЕ: OPTION КОМПЛЕКТАЦИЯ	Л/П	КОЛ	VIN / DATE ПРИМЕНЕНИЕ FROM С	TO ПО	REMARKS ПРИМЕЧАНИЕ	КОД/Д
[01]	(P) ШЛАНГ, ТОРМОЗНОЙ, ПЕРЕДНИЙ								*(A) HOSE ASM-FRT BRK*			
96397200			2014	S	S		L	1	500055			
96397201			2014	S	S		R	1	500055			
[02]	(P) БОЛТ / ВИНТ, ПЕРЕДНЕГО ТОРМОЗНОГО ШЛАНГА								*(A) BOLT/SCREW-FRT BRK HOSE<USE 5F 0870A/1000A>*			
94535522			2014	S	S			2	500055			
[03]	(P) ШАЙБА								*(A) WASHER-FRT BRK HOSE*			
94525077			2014	S	S			4	500055			
[04]	(P) СКОБА СТОПОРНАЯ								*(A) RETAINER-FRT & RR BRK PIPE*			
94535131			2014	S	S			6	500055			
[08]	(P) ПЕРЕХОДНИК								*(A) CONNECTOR-BRK PRESS MOD VLV*			
96349945			2014	O	O	&JL9.		1	500055			
[09]	(P) ТРУБКА ПЕРВИЧНОГО КОНТУРА СИСТЕМЫ ТОРМОЗА								*(A) PIPE ASM-BRK PROPN VLV*			
96549726			2014	B	B	&JM0&J65&LHD.		1	500963			
96438442			2014	O	O	&JL9&JM0&LHD.		1	500055			
[10]	(P) ТРУБКА ПЕРВИЧНОГО КОНТУРА СИСТЕМЫ ТОРМОЗА								*(A) PIPE ASM-BRK PROPN VLV*			
96549727			2014	B	B	&JM0&J65&LHD.		1	500963			
96438443			2014	O	O	&JL9&JM0&LHD.		1	500055			
[11]	(P) ТРУБКА ТОРМОЗНАЯ ПЕРЕДНЯЯ								*(A) PIPE ASM-FRT BRK*			
96447660			2014	O	O	&JL9.	L	1	500055			
96549691			2014	B	B	&J65.		1	500963			
[12]	(P) ТРУБКА ТОРМОЗНАЯ ПЕРЕДНЯЯ								*(A) PIPE ASM-FRT BRK*			
96549696			2014	S	S			1	500055			
[14]	(P) ТРУБКА ГИДРАВЛИЧЕСКОГО МОДУЛЯТОРА								*(A) PIPE ASM-FRT BRK INTER*			
96447661			2014	O	O	&JL9.		1	500055			
[15]	(P) ТРУБКА ТОРМОЗНАЯ 1АЯ								*(A) PIPE ASM-RR BRK INTER*			
96438465			2014	O	O	&JL9.	L	1	500055			
[16]	(P) ТРУБКА ТОРМОЗНАЯ 1АЯ								*(A) PIPE ASM-RR BRK INTER*			
96438466			2014	O	O	&JL9.	R	1	500055			
[17]	(P) ТРУБКА ЗАДНЕГО ТОРМОЗА								*(A) PIPE ASM-RR BRK*			
96549724			2014	S	S		L	1	500055			
[18]	(P) ТРУБКА ЗАДНЕГО ТОРМОЗА								*(A) PIPE ASM-RR BRK*			
N/N			2014						-			
[19]	(P) ТРУБКА ЗАДНЕГО ТОРМОЗА								*(A) PIPE ASM-RR BRK*			
96549723			2014	S	S		R	1	500055			
[21]	(P) ШЛАНГ ТОРМОЗНОЙ, ЗАДНИЙ								*(A) HOSE ASM-RR BRK*			
96549725			2014	S	S		L	1	500055			

РАСПОЛОЖЕНИЕ ДЕТАЛЕЙ / POSITION OF A PART	КПП / TRANSAXSLE	КУЗОВ / BODY	МОДЕЛЬ / MODEL
L : ЛЕВОЕ РАСПОЛОЖЕНИЕ ДЕТАЛИ / LEFT HAND SIDE R : ПРАВОЕ РАСПОЛОЖЕНИЕ ДЕТАЛИ / RIGHT HAND SIDE	M : МЕХАНИЧЕСКАЯ / MANUAL A : АВТОМАТИЧЕСКАЯ / AUTOMATIC	4N : 4-Х ДВЕРНЫЙ NOTCHBACK	II : SX III : CDX

ТОРМОЗНАЯ СИСТЕМА

4652 *BRAKE PIPE*

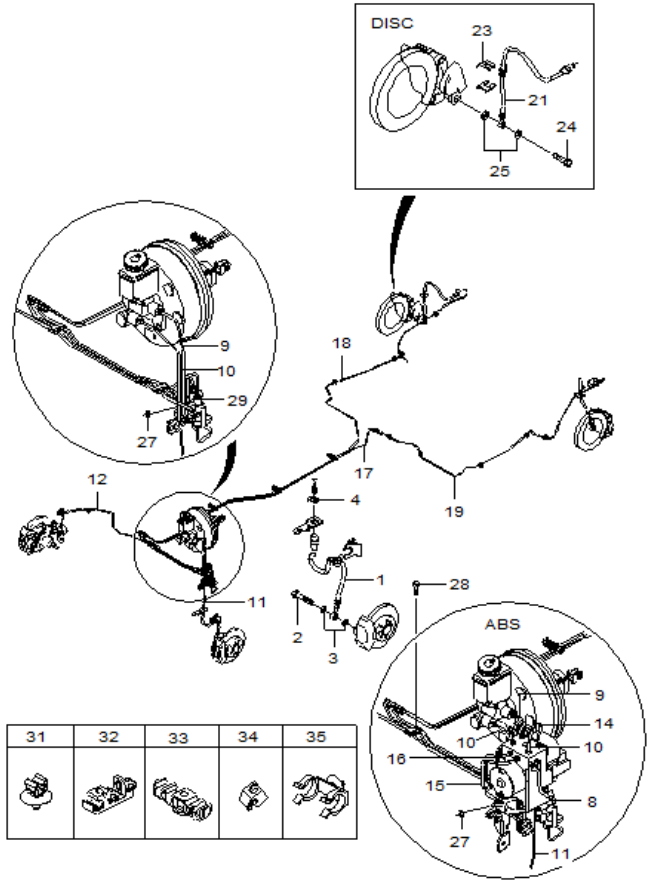

RJ4652G 10/30/2004

№ ПОЗИЦИИ Part No Номер детали	КОД / К КПП	ДВГ	Model Year Мод. год	MODEL МОДЕЛЬ SX	CDX	NAME / НАИМЕНОВАНИЕ OPTION КОМПЛЕКТАЦИЯ	Л / П	КОЛ	VIN / DATE ПРИМЕНЕНИЕ FROM С	TO ПО	REMARKS ПРИМЕЧАНИЕ	КОД / Д
[21] 96387196	(P) ШЛАНГ ТОРМОЗНОЙ, ЗАДНИЙ		2014	S	S		*(A) HOSE ASM-RR BRK* R	1	500055			
[23] 94535948	(P) ШАЙБА СТОПОРНАЯ		2014	S	S		*(A) RETAINER-FRT BRK PIPE*	2	500055			
[24] 94535523	(P) БОЛТ / ВИНТ, СТУПИЦЫ ЗАДНЕГО КОЛЕСА		2014	S	S		*(A) BOLT/SCREW-RR WHL HUB*	2	500055			
[25] 94525077	(P) ШАЙБА		2014	S	S		*(A) WASHER-RR BRK HOSE*	4	500055			
[27] 94515097	(P) ГАЙКА		2014	S	S		*(A) NUT-BRK M/CYL*	1	500055			
[28] 94501411	(P) БОЛТ / ВИНТ		2014	S	S		*(A) BOLT/SCREW-BRK & FUEL PIPE CLIP*	4	500055			
[29] 96414975	(P) КЛАПАН ПРОПОРЦИОНАЛЬНЫЙ ТОРМОЗНОЙ СИСТЕМЫ		2014	B	B	&J65&LHD.	*(A) VALVE-BRK PROPN*	1	500963			
[31] 94530268	(P) ФИКСАТОР		2014	O	O	&JL9.	*(A) CLIP-FRT BRK PIPE*	9	500055			
94530268			2014	B	B	&J65.		10	500963			
[32] N/N	(P) ФИКСАТОР						*(A) CLIP*	-				
[33] N/N	(P) ФИКСАТОР						*(A) CLIP*	-				
[34] 94530240	(P) ФИКСАТОР		2014	S	S		*(A) CLIP-RR BRK PIPE*	2	500055			
[35] 94530362	(P) ФИКСАТОР		2014	O	O	&JL9.	*(A) CLIP-WHL SPD SEN WIRE* R	1	500055			

РАСПОЛОЖЕНИЕ ДЕТАЛЕЙ / POSITION OF A PART	КПП / TRANSAXSLE	КУЗОВ / BODY	МОДЕЛЬ / MODEL
L : ЛЕВОЕ РАСПОЛОЖЕНИЕ ДЕТАЛИ / LEFT HAND SIDE R : ПРАВОЕ РАСПОЛОЖЕНИЕ ДЕТАЛИ / RIGHT HAND SIDE	M : МЕХАНИЧЕСКАЯ / MANUAL A : АВТОМАТИЧЕСКАЯ / AUTOMATIC	4N : 4-Х ДВЕРНЫЙ NOTCHBACK	II : SX III : CDX

АНТИБЛОКИРОВОЧНАЯ ТОРМОЗНАЯ СИСТЕМА

4710 *ABS SYSTEM*

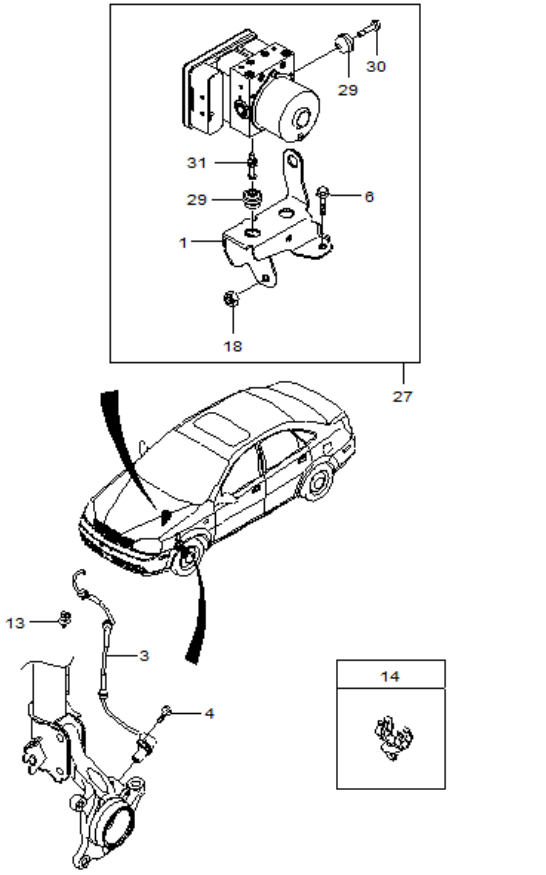

№ ПОЗИЦИИ Part No Номер детали	КОД / К КПП	ДВГ	Model Year Мод. год	MODEL МОДЕЛЬ SX	CDX	NAME / НАИМЕНОВАНИЕ OPTION КОМПЛЕКТАЦИЯ	Л / П	КОЛ	VIN / DATE ПРИМЕНЕНИЕ FROM С	TO ПО	REMARKS ПРИМЕЧАНИЕ	КОД / Д
[01]	(P) КРОНШТЕЙН ТОРМОЗНОЙ СИСТЕМЫ						*(A) BRACKET-ELEK BRK CONT MDL*					
96463608			2014	O	O	&JL9.		1	500055			
[03]	(P) ДАТЧИК ПОЛОЖЕНИЯ КОЛЕСА						*(A) SENSOR ASM-FRT WHL SPD*					
96438436			2014	S	S		L	1	500055			
96455870			2014	S	S		R	1	500055			
[04]	(P) БОЛТ / ВИНТ						*(A) BOLT/SCREW-FRT WHL SPD SEN*					
94500736			2014	O	O	&JL9.		2	500055			
[06]	(P) БОЛТ / ВИНТ						*(A) BOLT/SCREW-ELEK BRK CONT MDL*					
94500525			2014	O	O	&JL9.		1	500055			
[13]	(P) ФИКСАТОР						*(A) CLIP*					
94530268			2014	B	B	&JL9.		1	500055			
[14]	(P) ФИКСАТОР						*(A) CLIP-RR WHL SPD SEN WIRE*					
94530783			2014	O	O	&JL9.		1	500055			
[18]	(P) ГАЙКА						*(A) NUT-ELEK BRK CONT MDL<SEE GUIDE/CONTACT BFO*					
94515107			2014	O	O	&JL9.		1	500055			
[27]	(P) МОДУЛЬ В СБОРЕ, ТОРМОЗНОГО УПРАВЛЕНИЯ						*(A) MODULE ASM-ELEK BRK CONT*					
95106373			2014	O	O	&JL9.		1	500055		CHECK	
95106373			2014	O	O	&JL9.		1	500055		CHECK	
95245384			2014	O	O	&JL9.		1	500055		(SERVICE ONLY)	
[29]	(P) ВТУЛКА ДЕМПФЕРНАЯ						*(A) SLEEVE-ELEK BRK & TRACT CONT MDL INSL*					
96806333			2014	O	O	&JL9.		3	500055			
[30]	(P) БОЛТ / ВИНТ						*(A) BOLT/SCREW-ELEK BRK & TRACT CONT MDL BRKT*					
96665819			2014	O	O	&JL9.		1	500055			
[31]	(P) БОЛТ / ВИНТ						*(A) BOLT/SCREW-ELEK BRK CONT RLY*					
96665820			2014	O	O	&JL9.		2	500055			

РАСПОЛОЖЕНИЕ ДЕТАЛЕЙ / POSITION OF A PART	КПП / TRANSAXSLE	КУЗОВ / BODY	МОДЕЛЬ / MODEL
L : ЛЕВОЕ РАСПОЛОЖЕНИЕ ДЕТАЛИ / LEFT HAND SIDE R : ПРАВОЕ РАСПОЛОЖЕНИЕ ДЕТАЛИ / RIGHT HAND SIDE	M : МЕХАНИЧЕСКАЯ / MANUAL A : АВТОМАТИЧЕСКАЯ / AUTOMATIC	4N : 4-Х ДВЕРНЫЙ NOTCHBACK	II : SX III : CDX

РУЛЕВОЕ КОЛЕСО
4810 *STEERING WHEEL*

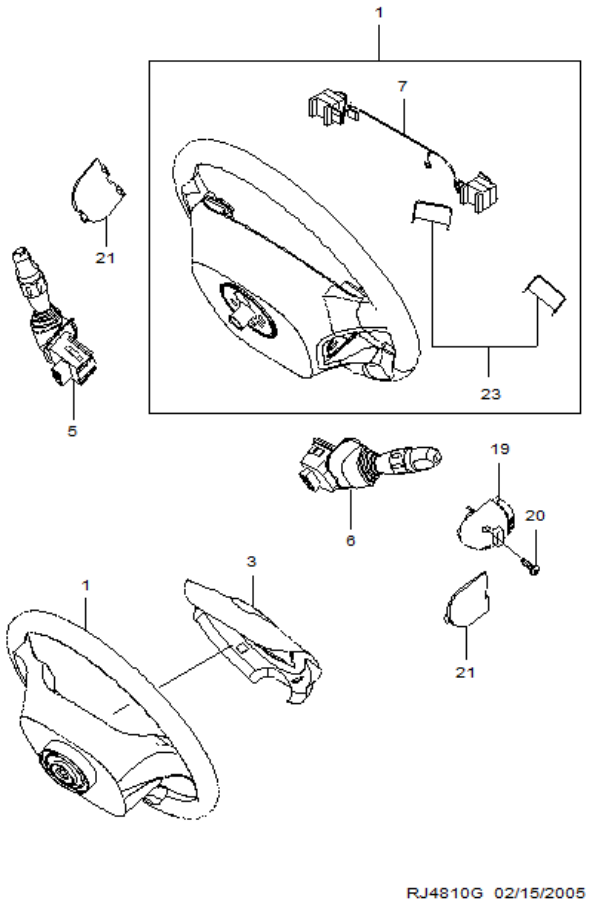

№ ПОЗИЦИИ / Part No Номер детали	КОД / К: КПП	ДВГ	Model Year Мод. год	MODEL МОДЕЛЬ SX	CDX	NAME / НАИМЕНОВАНИЕ: OPTION КОМПЛЕКТАЦИЯ	Л/П	КОЛ	VIN / DATE ПРИМЕНЕНИЕ FROM С	TO ПО	REMARKS ПРИМЕЧАНИЕ	КОД/Д
[01]	(P) КОЛЕСО РУЛЕВОЕ В СБОРЕ						*(A) WHEEL ASM-STRG*					
96399754			2014	B	B	&N45.		1	500055			
96837668			2014	O	O	&L2C&N44&UK3.		1	500061			
96837667			2014	O		&L2C&N44-UK3.		1	500963			
[03]	(P) КРЫШКА ЗВУКОВОГО СИГНАЛА РУЛЕВОГО КОЛЕСА						*(A) CAP ASM-STRG WHL HORN*					
96399750			2014	B	B	&MBN&N45.		1	500055			
96407336			2014	B	B	&BMG&MDW&N45.		1	-		DAEWOO	
[05]	(P) ВКЛЮЧАТЕЛЬ СТЕКЛООЧИСТИТЕЛЯ						*(A) SWITCH ASM-WSW & WSWA*					
96552842			2014	S	S	&CD4&T79.		1	500055			
[06]	(P) ПЕРЕКЛЮЧАТЕЛЬ ОСВЕЩЕНИЯ						*(A) SWITCH ASM-HDLP DIMR & T/SIG <SEE GUIDE/BF*					
96392862			2014	S		-T3U.	R	1	500055			
96387324			2014		S	&T3U.	R	1	500061			
[07]	(P) ВКЛЮЧАТЕЛЬ В СБОРЕ ЗВУКОВОГО СИГНАЛА						*(A) SWITCH ASM-STRG WHL HORN*					
93742520			2014	S	S			1	500055			
[19]	(P) УПРАВЛЕНИЕ ДИСТАНЦИОННОЕ, АУДИОСИСТЕМЫ						*(A) SWITCH ASM-RDO CONT*					
96550711			2014	O	B	&N44/N45&UK3.		1	500061			
[20]	(P) БОЛТ / ВИНТ						*(A) BOLT/SCREW-RDO CONT SW <SEE GUIDE CONTACT B*					
94520953			2014	O	B	&MBR/MDW&UK3.		2	501029			
[21]	(P) КОЛПАЧОК ЗАЩИТНЫЙ						*(A) COVER-STRG WHL SHRD OPG <SEE GUIDE/BFO>*					
96837677			2014			&N44-UK3.	L	1	500963			
96837678			2014	O	O	&N44.	R	1	500061			
[23]	(P) КОЛПАЧОК, РУЛЕВОГО КОЛЕСА						*(A) REINFORCEMENT ASM-STRG WHL <SEE GUIDE/CONTA*					
96399746			2014	O	O	&L2C&N44&UK3.	L	1	500061			
96399747			2014	O	O	&L2C&N44&UK3.	R	1	500061			
96399746			2014	O		&L2C&N44-UK3.	L	1	500963			
96399747			2014	O		&L2C&N44-UK3.	R	1	500963			

РАСПОЛОЖЕНИЕ ДЕТАЛЕЙ / POSITION OF A PART	КПП / TRANSAXSLE	КУЗОВ / BODY	МОДЕЛЬ / MODEL
L : ЛЕВОЕ РАСПОЛОЖЕНИЕ ДЕТАЛИ / LEFT HAND SIDE R : ПРАВОЕ РАСПОЛОЖЕНИЕ ДЕТАЛИ / RIGHT HAND SIDE	M : МЕХАНИЧЕСКАЯ / MANUAL A : АВТОМАТИЧЕСКАЯ / AUTOMATIC	4N : 4-Х ДВЕРНЫЙ NOTCHBACK	II : SX III : CDX

КОЖУХ РУЛЕВОГО ВАЛА
4820 *STEERING COLUMN COVER*

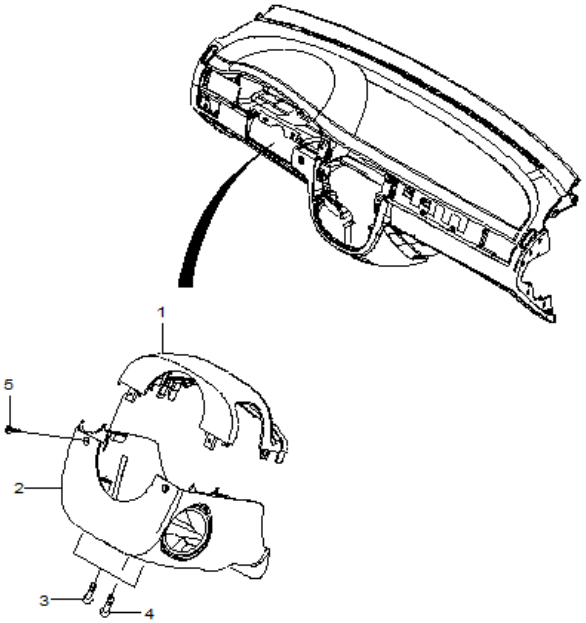

RJ4820 10/30/2004

ВЗТ	№ ПОЗИЦИИ Part No Номер детали	КОД / К КПП	ДВГ	Model Year Мод. год	MODEL МОДЕЛЬ SX	CDX	NAME / НАИМЕНОВАНИЕ OPTION КОМПЛЕКТАЦИЯ	Л/П	КОЛ	VIN / DATE ПРИМЕНЕНИЕ FROM С	TO ПО	REMARKS ПРИМЕЧАНИЕ	КОД/Д
	[01]	(P) КОЖУХ РУЛЕВОГО ВАЛА ВЕРХНИЙ										*(A) COVER-STRG COL UPR TR<SEE GUIDE/CONTACT BFO*	
	96615568			2014	S		-N37.		1	500055			
	[02]	(P) КОЖУХ РУЛЕВОГО ВАЛА НИЖНИЙ										*(A) COVER-STRG COL LWR TR<SEE GUIDE/CONTACT BFO*	
	96615570			2014	S	S	&N33/N37.		1	500055			
	[03]	(P) БОЛТ / ВИНТ										*(A) BOLT/SCREW-STRG COL LWR TR CVR*	
	94520177			2014	S	S			2	500055			
	[04]	(P) БОЛТ / ВИНТ										*(A) BOLT/SCREW-STRG COL LWR TR CVR REINF*	
	94520142			2014	S	S			1	500055			
	[05]	(P) БОЛТ / ВИНТ										*(A) BOLT/SCREW-STRG COL LWR TR CVR*	
	94520377			2014	S	S			2	500055			

РАСПОЛОЖЕНИЕ ДЕТАЛЕЙ / POSITION OF A PART	КПП / TRANSAXSLE	КУЗОВ / BODY	МОДЕЛЬ / MODEL
L : ЛЕВОЕ РАСПОЛОЖЕНИЕ ДЕТАЛИ / LEFT HAND SIDE R : ПРАВОЕ РАСПОЛОЖЕНИЕ ДЕТАЛИ / RIGHT HAND SIDE	M : МЕХАНИЧЕСКАЯ / MANUAL A : АВТОМАТИЧЕСКАЯ / AUTOMATIC	4N : 4-Х ДВЕРНЫЙ NOTCHBACK	II : SX III : CDX

РУЛЕВОЙ ВАЛ
4831 *STEERING COLUMN*

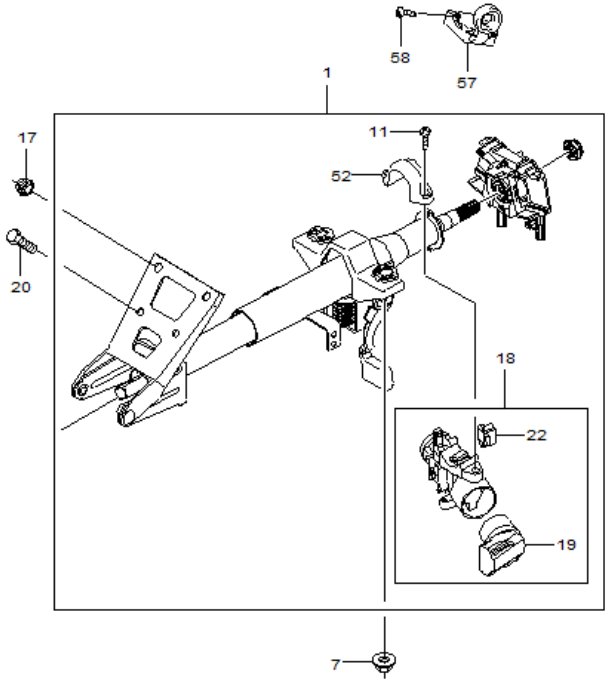

RJ4831W 02/17/2005

№ ПОЗИЦИИ / Part No Номер детали	КОД / К: КПП	ДВГ	Model Year Мод. год	MODEL МОДЕЛЬ SX	CDX	NAME / НАИМЕНОВАНИЕ: OPTION КОМПЛЕКТАЦИЯ	Л/П	КОЛ	VIN / DATE ПРИМЕНЕНИЕ FROM С	TO ПО	REMARKS ПРИМЕЧАНИЕ	КОД/Д
[01]	(P) ВАЛ РУЛЕВОГО УПРАВЛЕНИЯ В СБОРЕ						*(A) COLUMN ASM-STRG*					
95264018			2014		O	&AJ3/AK5&LHD&N37.		1	500061			
96815407			2014	O	O	&AJ3/AK5&LHD&N33.		1	500963			
96815409			2014	S		&AR1&LHD&N33.		1	500055			
96878782			2014	S		&AR1&LHD&N33.		1	500055			
[07]	(P) ГАЙКА						*(A) NUT-STRG COL STUD*					
94515152			2014	S	S			2	500055			
[11]	(P) БОЛТ / ВИНТ						*(A) BOLT/SCREW-STRG COL*					
93740644			2014	S	S			2	500055			
[17]	(P) ГАЙКА						*(A) NUT-STRG COL BRKT*					
94515152			2014	S	S			2	500055			
[18]	(P) ЗАМОК ЗАЖИГАНИЯ						*(A) HOUSING-STRG SHF LK*					
96261298			2014	S	S			1	500055			
[19]	(P) ВКЛЮЧАТЕЛЬ ЗАЖИГАНИЯ В СБОРЕ						*(A) SWITCH ASM-IGN & START*					
96238726			2014	S	S			1	500055			
[20]	(P) БОЛТ / ВИНТ						*(A) BOLT/SCREW-STRG COL BRKT*					
94500679			2014	S	S			2	500055			
[22]	(P) УСТРОЙСТВО СЧИТЫВАНИЯ КОДА КЛЮЧА В СБОРЕ						*(A) SWITCH ASM-IGN KEY ALARM*					
96238727			2014	S	S			1	500055			
[52]	(P) ХОМУТ, РУЛЕВОГО УПРАВЛЕНИЯ						*(A) CLAMP-STRG COL*					
96261307			2014	S	S			1	500055			
[57]	(P) ИММОБИЛИЗАТОР						*(A) SENSOR ASM-IGN LK CYL THEFT DTRNT<SEE GUI*					
96988749			2014	O	O	&BAH.		1	500963	501160	Close 12AU2013	
95262292			2014	O	O	&BAH.		1	500963		Open 12AU2013	
[58]	(P) БОЛТ / ВИНТ						*(A) BOLT/SCREW-STRG COL LWR TR CVR*					
94520142			2014	O	O	&BAH.		1	500963			

РАСПОЛОЖЕНИЕ ДЕТАЛЕЙ / POSITION OF A PART	КПП / TRANSAXSLE	КУЗОВ / BODY	МОДЕЛЬ / MODEL
L : ЛЕВОЕ РАСПОЛОЖЕНИЕ ДЕТАЛИ / LEFT HAND SIDE R : ПРАВОЕ РАСПОЛОЖЕНИЕ ДЕТАЛИ / RIGHT HAND SIDE	M : МЕХАНИЧЕСКАЯ / MANUAL A : АВТОМАТИЧЕСКАЯ / AUTOMATIC	4N : 4-Х ДВЕРНЫЙ NOTCHBACK	II : SX III : CDX

РУЛЕВОЙ МЕХАНИЗМ
4910 *STEERING GEAR UNIT*

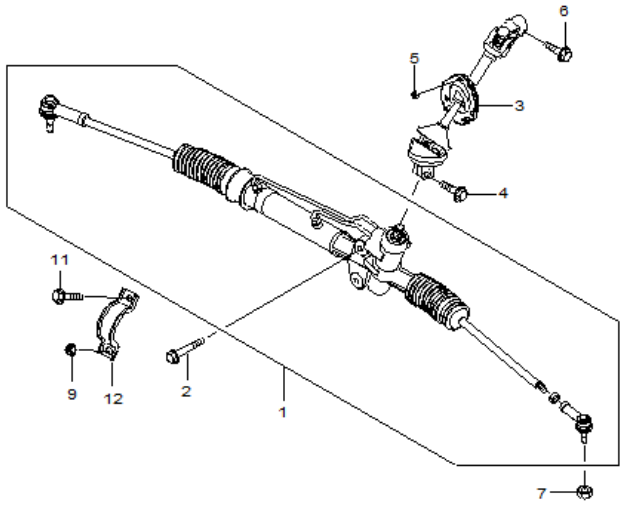

RJ4910 10/30/2004

№ ПОЗИЦИИ / Part No Номер детали	КОД / К: КПП	ДВГ	Model Year Мод. год	MODEL МОДЕЛЬ SX	CDX	NAME / НАИМЕНОВАНИЕ: OPTION КОМПЛЕКТАЦИЯ	Л/П	КОЛ	VIN / DATE ПРИМЕНЕНИЕ FROM С	TO ПО	REMARKS ПРИМЕЧАНИЕ	КОД/Д
[01] 95209431	(P) РУЛЕВОЙ МЕХАНИЗМ В СБОРЕ		2014	S	S	&N40.		1	500055		*(A) GEAR ASM-STRG <SEE GUIDE/CONTACT BFO>*	
[02] 94501445	(P) БОЛТ / ВИНТ		2014	S	S			1	500055		*(A) BOLT/SCREW-S/GR*	
[03] 96801726	(P) ВАЛ ПРОМЕЖУТОЧНЫЙ		2014	S	S	&LHD.		1	500055		*(A) SHAFT ASM-S/GR CPLG<SEE GUIDE/CONTACT BFO>*	
[04] 94501675	(P) БОЛТ / ВИНТ		2014	S	S			1	500055		*(A) BOLT/SCREW-S/GR CPLG CLA<SEE GUIDE/CONTACT*	
[05] 94515097	(P) ГАЙКА		2014	S	S			3	500055		*(A) NUT-P/S FLUID RSVR HOSE CLIP BRKT<SEE GUID*	
[06] 94501827	(P) БОЛТ / ВИНТ		2014	S	S			1	500055		*(A) BOLT/SCREW-INTER STRG SHF<SEE GUIDE/CONTACT*	
[07] 94515405	(P) ГАЙКА		2014	S	S			2	500055		*(A) NUT-STRG ARM<SEE GUIDE/CONTACT BFO>*	
[09] 94515069	(P) ГАЙКА		2014	S	S			2	500055		*(A) NUT-S/GR*	
[11] 94500698	(P) БОЛТ / ВИНТ		2014	S	S			1	500055		*(A) BOLT/SCREW-S/GR H/SHLD*	
[12] 96321405	(P) СКОБА В СБОРЕ КРЕПЕЖНАЯ, РУЛЕВОГО МЕХАНИЗМА		2014	S	S			1	500055		*(A) BRACKET ASM-S/GR<SEE GUIDE/CONTACT BFO>*	

РАСПОЛОЖЕНИЕ ДЕТАЛЕЙ / POSITION OF A PART	КПП / TRANSAXSLE	КУЗОВ / BODY	МОДЕЛЬ / MODEL
L : ЛЕВОЕ РАСПОЛОЖЕНИЕ ДЕТАЛИ / LEFT HAND SIDE R : ПРАВОЕ РАСПОЛОЖЕНИЕ ДЕТАЛИ / RIGHT HAND SIDE	M : МЕХАНИЧЕСКАЯ / MANUAL A : АВТОМАТИЧЕСКАЯ / AUTOMATIC	4N : 4-Х ДВЕРНЫЙ NOTCHBACK	II : SX III : CDX

ДЕТАЛИ РУЛЕВОГО МЕХАНИЗМА

4931 *STEERING GEAR PARTS*

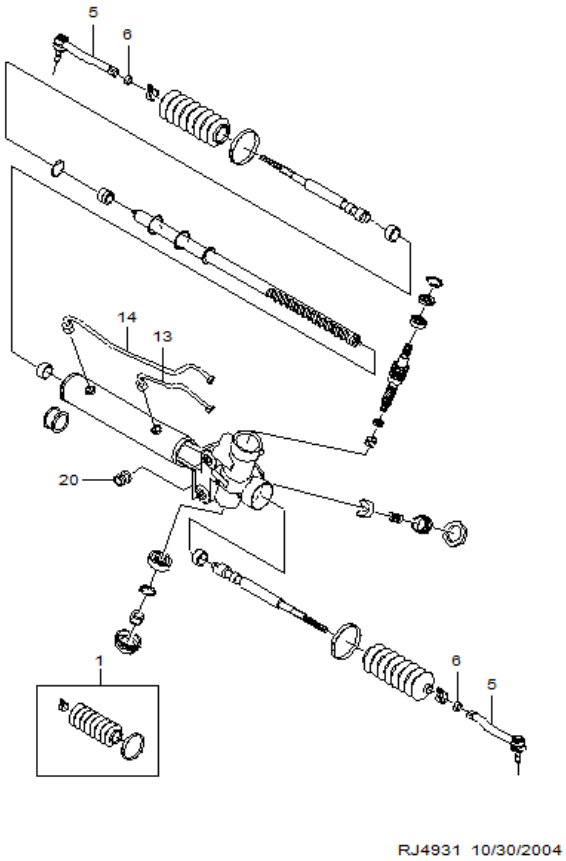

ВЗТ	№ ПОЗИЦИИ / Part No Номер детали	КОД / К: КПП	ДВГ	Model Year Мод. год	MODEL МОДЕЛЬ SX	CDX	NAME / НАИМЕНОВАНИЕ: OPTION КОМПЛЕКТАЦИЯ	Л/П	КОЛ	VIN / DATE ПРИМЕНЕНИЕ FROM С	TO ПО	REMARKS ПРИМЕЧАНИЕ	КОД/Д
	[01]	(P) ПЫЛЬНИК В КОМПЛЕКТЕ (РЕМ/КОМПЛЕКТ)					*(A) BOOT KIT-S/GR*						
	93742552			2014	S	S			1	500055			
	[05]	(P) НАКОНЕЧНИК РУЛЕВОЙ					*(A) END ASM-STRG LNKG TIE ROD*						
	96407485			2014	S	S			1	500055			
	96407486			2014	S	S			1	500055			
	[06]	(P) ГАЙКА					*(A) NUT-S/GR*						
	94515052			2014	S	S			1	500055			
	[13]	(P) ТРУБКА ГИДРОПРИВОДА РУЛЕВОГО УПРАВЛЕНИЯ					*(A) PIPE-P/S GR INL*						
	93742553			2014	S	S			1	500055			
	[14]	(P) ТРУБКА ГИДРОПРИВОДА РУЛЕВОГО УПРАВЛЕНИЯ					*(A) PIPE-P/S GR INL*						
	93742555			2014	S	S			1	500055			
	[20]	(P) УПЛОТНИТЕЛЬ					*(A) GROMMET-STRG COL TILT WHL REL LVR*						
	93742557			2014	S	S			1	500055			

РАСПОЛОЖЕНИЕ ДЕТАЛЕЙ / POSITION OF A PART	КПП / TRANSAXSLE	КУЗОВ / BODY	МОДЕЛЬ / MODEL
L : ЛЕВОЕ РАСПОЛОЖЕНИЕ ДЕТАЛИ / LEFT HAND SIDE R : ПРАВОЕ РАСПОЛОЖЕНИЕ ДЕТАЛИ / RIGHT HAND SIDE	M : МЕХАНИЧЕСКАЯ / MANUAL A : АВТОМАТИЧЕСКАЯ / AUTOMATIC	4N : 4-Х ДВЕРНЫЙ NOTCHBACK	II : SX III : CDX

ГИДРОПРИВОД РУЛЕВОГО УПРАВЛЕНИЯ

4950 *POWER STEERING PIPE LINE*

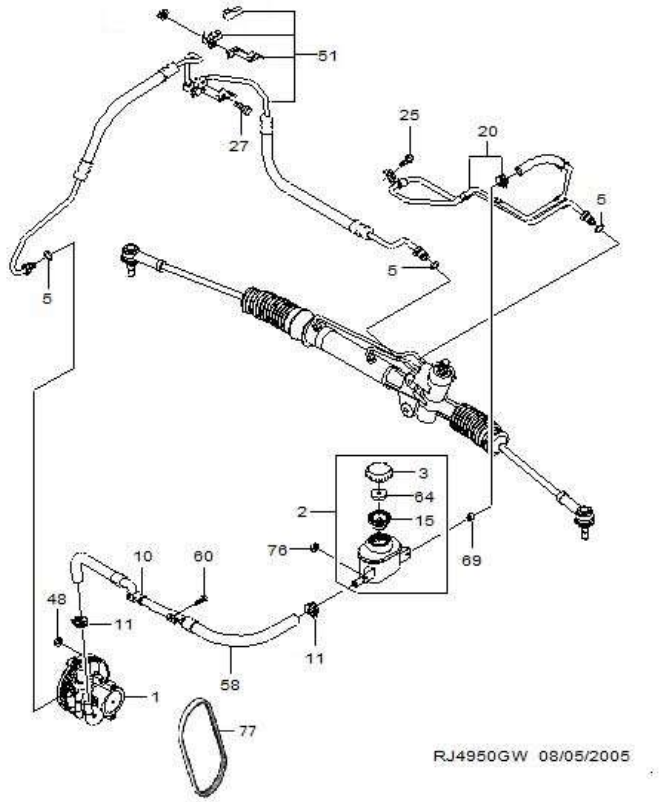

№ ПОЗИЦИИ Part No Номер детали	КОД / К КПП	ДВГ	Model Year Мод. год	MODEL МОДЕЛЬ SX	CDX	NAME / НАИМЕНОВАНИЕ OPTION КОМПЛЕКТАЦИЯ	Л / П	КОЛ	VIN / DATE ПРИМЕНЕНИЕ FROM С	TO ПО	REMARKS ПРИМЕЧАНИЕ	КОД / Д
[01]	(P) НАСОС В СБОРЕ ГИДРОПРИВОДА РУЛЕВОГО УПРАВЛЕНИЯ						*(A) PUMP ASM-P/S*					
95075829			2014	S	S	&N40.		1	500055			
[02]	(P) БАЧОК ГИДРОПРИВОДА В СБОРЕ						*(A) RESERVOIR ASM-P/S FLUID*					
96451834			2014	S	S	&N40.		1	500055		GMK : 96451797	
[03]	(P) КРЫШКА БАЧКА ГИДРОПРИВОДА						*(A) CAP-P/S PUMP RSVR*					
96451788			2014	S	S	&N40.		1	500055			
[15]	(P) СЕТКА, БАЧКА ГИДРОПРИВОДА						*(A) SPACER-P/S PUMP*					
96263705			2014	S	S	&N40.		1	500055			
[20]	(P) ТРУБКА В СБОРЕ К БАЧКУ ГИДРОСИСТЕМЫ						*(A) PIPE ASM-P/S FLUID RSVR INL<SEE GUIDE/CONTA*					
95390381			2014	S	S	&L2C&N40.		1	500055			
[25]	(P) БОЛТ / ВИНТ						*(A) BOLT/SCREW-P/S FLUID RSVR PIPE CLIP<SEE GUI*					
94500400			2014	S	S	&LHD.		1	500055			
[51]	(P) ТРУБКА В СБОРЕ, НАСОСА РУЛЕВОГО УПРАВЛЕНИЯ						*(A) PIPE ASM-P/S PUMP INL<SEE GUIDE/CONTACT BFO*					
95365208	M		2014	B	B	&L2C&MXP&N40.		1	500055			
95365207	A		2014	O	O	&L2C&MH9&N40.		1	SOP			
[58]	(P) ТРУБКА В СБОРЕ ВЫСОКОГО ДАВЛЕНИЯ						*(A) HOSE ASM-P/S GR INL*					
95380472	M		2014	B	B	&L2C&MXP&N40.		1	500055			
95380471	A		2014	O	O	&L2C&MH9&N40.		1	SOP			
[60]	(P) БОЛТ / ВИНТ						*(A) BOLT/SCREW-P/S GR OTLT HOSE BRKT*					
94500400			2014	S	S			2	500055			
[64]	(P) ГУБКА, БАЧКА ГИДРОПРИВОДА						*(A) SPONGE-OIL RESERVOIR*					
96263717			2014	S	S	&N40.		1	500055			
[69]	(P) ПЕРЕХОДНИК БАЧКА ГИДРОПРИВОДА						*(A) RESTRICTOR ASM-P/S FLUID RSVR HOSE<SEE GUID*					
96275005			2014	S	S			1	500055			
[76]	(P) ГАЙКА						*(A) NUT-P/S FLUID SURGE TNK<SEE GUIDE/CONTACT B*					
94515147			2014	S	S			2	500055			
[77]	(P) РЕМЕНЬ НАСОСА РУЛЕВОГО УПРАВЛЕНИЯ						*(A) BELT-P/S PUMP*					
96839809			2014	B	B	&LM9/L2C&N40.		1	500055			
[X1	(P) БОЛТ / ВИНТ						*(A) BOLT/SCREW-P/S PUMP BRKT*					
11610513			2014	O	O	&LM9/L2C&N40.		2	500055			
[X2	(P) КРОНШТЕЙН НАСОСА УСИЛИТЕЛЯ РУЛЯ						*(A) BRACKET-P/S PUMP*					
25187251			2014	O	O	&LM9/L2C&N40.		1	500055			

РАСПОЛОЖЕНИЕ ДЕТАЛЕЙ / POSITION OF A PART	КПП / TRANSAXSLE	КУЗОВ / BODY	МОДЕЛЬ / MODEL
L : ЛЕВОЕ РАСПОЛОЖЕНИЕ ДЕТАЛИ / LEFT HAND SIDE R : ПРАВОЕ РАСПОЛОЖЕНИЕ ДЕТАЛИ / RIGHT HAND SIDE	M : МЕХАНИЧЕСКАЯ / MANUAL A : АВТОМАТИЧЕСКАЯ / AUTOMATIC	4N : 4-Х ДВЕРНЫЙ NOTCHBACK	II : SX III : CDX

ГИДРОПРИВОД РУЛЕВОГО УПРАВЛЕНИЯ

4950 *POWER STEERING PIPE LINE*

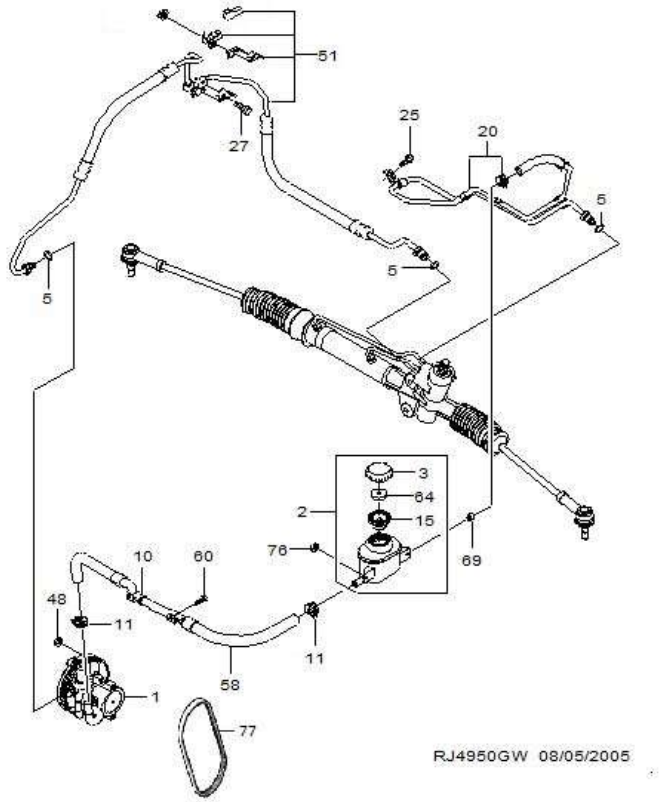

№ ПОЗИЦИИ Part No Номер детали	КОД / К КПП	ДВГ	Model Year Мод. год	MODEL МОДЕЛЬ SX	CDX	NAME / НАИМЕНОВАНИЕ OPTION КОМПЛЕКТАЦИЯ	Л/П	КОЛ	VIN / DATE ПРИМЕНЕНИЕ FROM С	TO ПО	REMARKS ПРИМЕЧАНИЕ	КОД/Д
[X3	(P) КРОНШТЕЙН НАСОСА УСИЛИТЕЛЯ РУЛЯ						*(A) BRACKET-P/S PUMP*					
25188596			2014	O	O	&LM9/L2C&N40.		1	500055			
[X4	(P) БОЛТ / ВИНТ						*(A) BOLT/SCREW-P/S PUMP BRKT*					
11588726			2014	O	O	&LM9/L2C&N40.		2	500055			
[X5	(P) БОЛТ / ВИНТ						*(A) BOLT/SCREW-P/S PUMP BRKT*					
11588734			2014	O	O	&LM9/L2C&N40.		1	500055			

РАСПОЛОЖЕНИЕ ДЕТАЛЕЙ / POSITION OF A PART	КПП / TRANSAXSLE	КУЗОВ / BODY	МОДЕЛЬ / MODEL
L : ЛЕВОЕ РАСПОЛОЖЕНИЕ ДЕТАЛИ / LEFT HAND SIDE R : ПРАВОЕ РАСПОЛОЖЕНИЕ ДЕТАЛИ / RIGHT HAND SIDE	M : МЕХАНИЧЕСКАЯ / MANUAL A : АВТОМАТИЧЕСКАЯ / AUTOMATIC	4N : 4-Х ДВЕРНЫЙ NOTCHBACK	II : SX III : CDX

5 ЭЛЕКТРООБОРУДОВАНИЕ

5110 ФАРА

5140 ФОНАРЬ

5220 ПАНЕЛЬ ПРИБОРОВ

5310 ПЕРЕДНИЙ СТЕКЛООЧИСТИТЕЛЬ

5330 СТЕКЛООМЫВАТЕЛЬ

5410 ЭЛЕКТРИЧЕСКИЕ ПРИБОРЫ

5420 АНТЕННА

5430 АУДИОСИСТЕМА

5510 ПОДУШКА БЕЗОПАСНОСТИ

5610 АККУМУЛЯТОРНАЯ БАТАРЕЯ

5620 ПРЕДОХРАНИТЕЛИ И РЕЛЕ

5710 ЭЛЕКТРИЧЕСКАЯ ПРОВОДКА

ФАРА
5110 *FRONT LAMP*

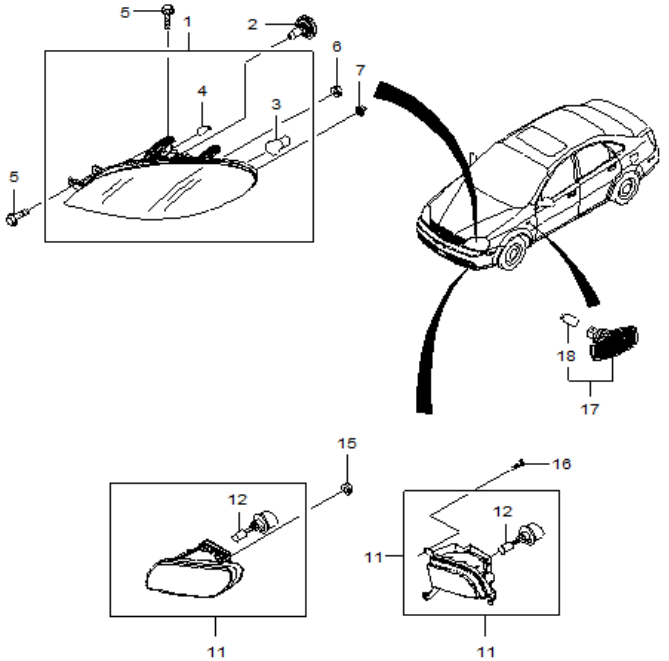

№ ПОЗИЦИИ Part No Номер детали	КОД / К КПП	ДВГ	Model Year Мод. год	MODEL МОДЕЛЬ SX	CDX	NAME / НАИМЕНОВАНИЕ OPTION КОМПЛЕКТАЦИЯ	Л / П	КОЛ	VIN / DATE ПРИМЕНЕНИЕ FROM С	TO ПО	REMARKS ПРИМЕЧАНИЕ	КОД / Д
[01]	(P) ФАРА В СБОРЕ						(A) HEADLAMP ASM					
96943712			2014	S	S	&LHD&TR6&T84.	L	1	500055		Localized	
96943713			2014	S	S	&LHD&TR6&T84.	R	1	500055		Localized	
[02]	(P) ЛАМПОЧКА, ФАР						(A) BULB-HDLP					
94535545			2014	S	S	&LHD&TR6&T84.	R	2	500055			
[03]	(P) ЛАМПОЧКА, ПЕРЕДНЕГО УКАЗАТЕЛЬНОГО ПОВОРОТА						(A) BULB-FRT T/SIG LP					
94535561			2014	S	S	&LHD&TR6&T84.	R	2	500055			
[04]	(P) ЛАМПОЧКА, ФАР						(A) BULB-HDLP					
94535581			2014	S	S	&LHD&TR6&T84.	R	2	500055		GMK : 13505773	
[05]	(P) БОЛТ / ВИНТ						(A) BOLT/SCREW-HDLP					
94501378			2014	S	S			6	500055			
[06]	(P) ГАЙКА						(A) NUT-HDLP					
94515079			2014	S	S	&LHD&VFT.	R	2	500055			
94515079			2014	S	S	&TDW.	R	2	500963			
94515079			2014	S	S	&LHD&TDW.	R	2	500963			
94515079			2014	S	S	&VFT.		3	500055			
94515079			2014	S	S	&LHD&VFT.	L	3	500055			
94515079			2014	S	S	&TDW.	L	3	500963			
94515079			2014	S	S	&LHD&TDW.	L	3	500963			
94515079			2014	S	S	&VFT.		2	500055			
[07]	(P) КЛИПСА						(A) CLIP-HDLP BZL<USE 12C 0026C>					
94530630			2014	S	S			2	500055			
[11]	(P) ЛАМПА В СБОРЕ, ПРОТИВОТУМАННАЯ						(A) LAMP ASM-FRT FOG					
95076186			2014	O	B	&T3N&T3U.	L	1	500061		Localized	
95076187			2014	O	B	&T3N&T3U.	R	1	500061		Localized	
95076186			2014	O	B	&E2E&T3N&T3U.	L	1	500061		Localized	
95076187			2014	O	B	&E2E&T3N&T3U.	R	1	500061		Localized	
95076186			2014	O	B	&E17&T3N&T3U.	L	1	-		Localized	
95076187			2014	O	B	&E17&T3N&T3U.	R	1	-		Localized	
95147615			2014	O		&E2E&T3U-T3N.	L	1	-			
95147616			2014	O		&E2E&T3U-T3N.	R	1	-			
[12]	(P) ЛАМПОЧКА, ПРОТИВОТУМАННЫХ ФАР						(A) BULB-FRT FOG LP					
94535555			2014	S	S	&T3U		2	500061			
[16]	(P) БОЛТ / ВИНТ						(A) BOLT/SCREW-FRT FOG LP					
94520499			2014	O	B	&E2E&T3N&T3U.		10	500061			
94520499			2014	O	B	&E17&T3N&T3U.		10	-			

РАСПОЛОЖЕНИЕ ДЕТАЛЕЙ / POSITION OF A PART	КПП / TRANSAXSLE	КУЗОВ / BODY	МОДЕЛЬ / MODEL
L : ЛЕВОЕ РАСПОЛОЖЕНИЕ ДЕТАЛИ / LEFT HAND SIDE R : ПРАВОЕ РАСПОЛОЖЕНИЕ ДЕТАЛИ / RIGHT HAND SIDE	M : МЕХАНИЧЕСКАЯ / MANUAL A : АВТОМАТИЧЕСКАЯ / AUTOMATIC	4N : 4-Х ДВЕРНЫЙ NOTCHBACK	II : SX III : CDX

ФАРА
5110 *FRONT LAMP*

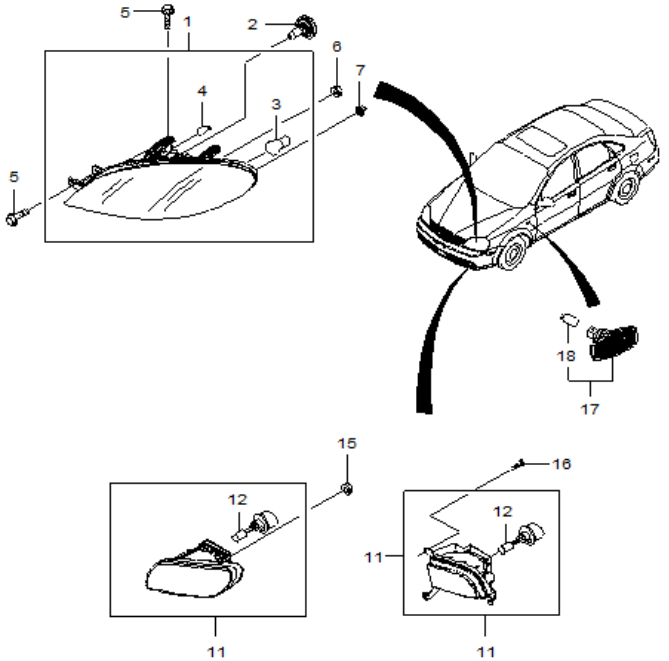

ВЗТ	№ ПОЗИЦИИ Part No Номер детали	КОД / К КПП	ДВГ	Model Year Мод. год	MODEL МОДЕЛЬ SX	CDX	NAME / НАИМЕНОВАНИЕ OPTION КОМПЛЕКТАЦИЯ	Л/П	КОЛ	VIN / DATE ПРИМЕНЕНИЕ FROM С	TO ПО	REMARKS ПРИМЕЧАНИЕ	КОД/Д
	[16]	**(P) БОЛТ / ВИНТ**								***(A) BOLT/SCREW-FRT FOG LP***			
	94520499			**2014**	**O**	**B**	&E2E&T3U-T3N.		10	-			
	94520499			**2014**	**S**	**S**	&T3U.		10	500061			
	[17]	**(P) УКАЗАТЕЛЬ СИГНАЛА ПОВОРОТА**								***(A) LAMP ASM-FRT SI T/SIG***			
	96337460			**2014**	**S**	**S**	&T90.		2	500055			
	[18]	**(P) ЛАМПОЧКА, ПЕРЕДНЕГО БОКОВОГО УКАЗАТЕЛЬНОГО ПОВОРОТА**								***(A) BULB-FRT SI T/SIG LP***			
	94535582			**2014**	**S**	**S**	&T90.		2	500055		GMK : 13505775	

РАСПОЛОЖЕНИЕ ДЕТАЛЕЙ / POSITION OF A PART	КПП / TRANSAXSLE	КУЗОВ / BODY	МОДЕЛЬ / MODEL
L : ЛЕВОЕ РАСПОЛОЖЕНИЕ ДЕТАЛИ / LEFT HAND SIDE R : ПРАВОЕ РАСПОЛОЖЕНИЕ ДЕТАЛИ / RIGHT HAND SIDE	M : МЕХАНИЧЕСКАЯ / MANUAL A : АВТОМАТИЧЕСКАЯ / AUTOMATIC	4N : 4-Х ДВЕРНЫЙ NOTCHBACK	II : SX III : CDX

ФОНАРЬ
5140 *REAR LAMP*

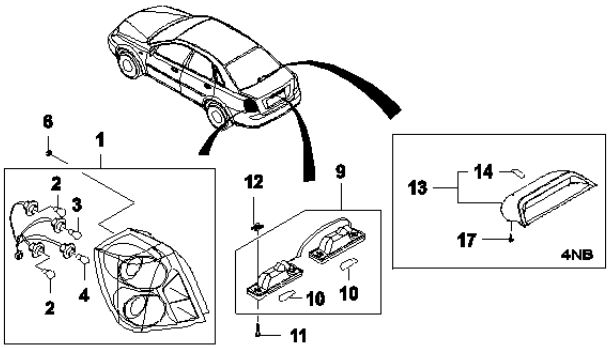

№ ПОЗИЦИИ / Part No Номер детали	КОД / К: КПП	ДВГ	Model Year Мод. год	MODEL МОДЕЛЬ SX	CDX	NAME / НАИМЕНОВАНИЕ: OPTION КОМПЛЕКТАЦИЯ	Л/П	КОЛ	VIN / DATE ПРИМЕНЕНИЕ FROM С	TO ПО	REMARKS ПРИМЕЧАНИЕ	ВЗТ	КОД/Д
[01]	**(P) ФОНАРЬ**						***(A) LAMP ASM-B/U & TAIL<SEE GUIDE/CONTACT BFO>***						
95076188			**2014**	**S**	**S**	&T79&T89-TR1.	L	1	500055		РАЗРАБОТКА		
95076189			**2014**	**S**	**S**	&T79&T89-TR1.	R	1	500055		РАЗРАБОТКА		
96551223			**2014**	**S**	**S**	&T79&T89-TR1.	L	1	500055				
96551224			**2014**	**S**	**S**	&T79&T89-TR1.	R	1	500055				
[02]	**(P) ЛАМПОЧКА**						***(A) BULB-STOP & TAIL & T/SIG LP<SEE GUIDE/CONTA***						
94535564			**2014**	**S**	**S**	&T79&T89-TR1.		1	500055		СТОП СИГНАЛ		
[03]	**(P) ЛАМПОЧКА**						***(A) BULB-RR T/SIG LP<SEE GUIDE/CONTACT BFO>***						
94535561			**2014**	**S**	**S**	&T79&T89-TR1.		1	500055		УКАЗАТЕЛЯ ПОВОРОТА		
[04]	**(P) ЛАМПОЧКА**						***(A) BULB-B/U LP<SEE GUIDE/CONTACT BFO>***						
94535560			**2014**	**S**	**S**	&T79&T89-TR1.		1	500055		ЗАДНЕГО ХОДА		
[06]	**(P) ГАЙКА**						***(A) NUT-T/LP <DO NOT USE AFTER 2014MY>***						
94515096			**2014**	**S**	**S**			8	500055				
[09]	**(P) ФОНАРЬ НОМЕРНОГО ЗНАКА**						***(A) LAMP ASM-RR LIC PLT***						
96190751			**2014**			&D91-E3E.		1	-				
[10]	**(P) ЛАМПОЧКА, ФАР**						***(A) BULB-RR LIC PLT LP***						
94535581			**2014**			&D91-E3E.		2	-		GMK : 13505773		
[11]	**(P) БОЛТ / ВИНТ**						***(A) BOLT/SCREW-RR LIC PLT LP***						
94520166			**2014**	**S**	**S**	&D91.		4	500055				
[12]	**(P) ГАЙКА**						***(A) NUT***						
94515254			**2014**	**S**	**S**			4	500055				
[13]	**(P) СТОП - ФОНАРЬ, ВЕРХНИЙ**						***(A) LAMP ASM-HIGH MT STOP***						
96551250			**2014**	**S**	**S**	&TS6.		1	500055				
96461922			**2014**	**S**	**S**	&TS6&82I.		1	500055				
[14]	**(P) ЛАМПОЧКА, ФАР**						***(A) BULB-HIGH MT S/LP***						
94535581			**2014**	**S**	**S**	&TS6.		5	500055		GMK : 13505773		
94535581			**2014**	**S**	**S**	&TS6&82I.		5	500055		GMK : 13505773		
[17]	**(P) БОЛТ / ВИНТ**						***(A) BOLT/SCREW-HIGH MT S/LP<USE 12E 1720R>***						
94520208			**2014**	**S**	**S**	&TS6.		4	500055				

РАСПОЛОЖЕНИЕ ДЕТАЛЕЙ / POSITION OF A PART	КПП / TRANSAXSLE	КУЗОВ / BODY	МОДЕЛЬ / MODEL
L : ЛЕВОЕ РАСПОЛОЖЕНИЕ ДЕТАЛИ / LEFT HAND SIDE R : ПРАВОЕ РАСПОЛОЖЕНИЕ ДЕТАЛИ / RIGHT HAND SIDE	M : МЕХАНИЧЕСКАЯ / MANUAL A : АВТОМАТИЧЕСКАЯ / AUTOMATIC	4N : 4-Х ДВЕРНЫЙ NOTCHBACK	II : SX III : CDX

ПАНЕЛЬ ПРИБОРОВ
5220 *INSTRUMENT CLUSTER*

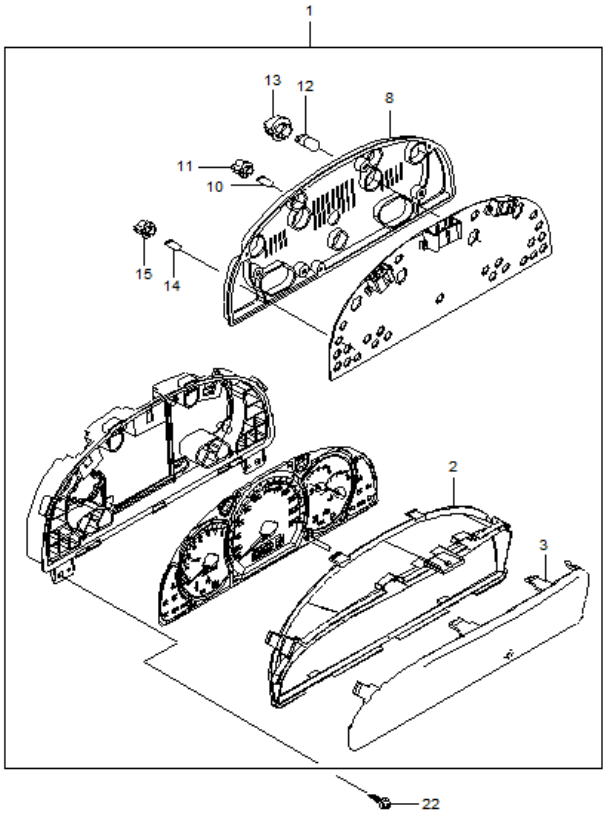

RJ5220 01/19/2005

№ ПОЗИЦИИ Part No Номер детали	КОД / К КПП	ДВГ	Model Year Мод. год	MODEL МОДЕЛЬ SX	CDX	NAME / НАИМЕНОВАНИЕ OPTION КОМПЛЕКТАЦИЯ	Л/П	КОЛ	VIN / DATE ПРИМЕНЕНИЕ FROM С	TO ПО	REMARKS ПРИМЕЧАНИЕ	КОД/Д
[01]	(P) ПАНЕЛЬ ПРИБОРОВ В СБОРЕ						(A) CLUSTER ASM-INST					
95072595	M		2014	B	B	&LM9/L2C&MXP&J65&U18.		1	500963			
95072594	M		2014	O	O	&LM9/L2C&MXP&JL9&U18.		1	500055			
95072597	A		2014	B	B	&LM9/L2C&MH9&J65&U18.		1	SOP			
95072596	A		2014	O	O	&LM9/L2C&MH9&JL9&U18.		1	SOP			
[02]	(P) КРЫШКА ПЕРЕДНЯЯ ПАНЕЛИ ПРИБОРОВ						(A) COVER-INST					
96550381			2014	S	S			1	500055			
[03]	(P) СТЕКЛО ПАНЕЛИ ПРИБОРОВ						(A) LENS-INST					
96550382			2014	S	S			1	500055			
[08]	(P) КОРПУС ПАНЕЛИ ПРИБОРОВ						(A) CASE-INST					
96550383			2014	S	S			1	500055			
[10]	(P) ЛАМПОЧКА						(A) BULB					
94535598			2014	S	S			1	500055			
[11]	(P) ГНЕЗДО ЛАМПЫ В СБОРЕ						(A) SOCKET A-BULB					
96077679			2014	S	S			1	500055			
[12]	(P) ЛАМПОЧКА						(A) BULB					
94535579			2014	S	S			4	500055			
[13]	(P) ГНЕЗДО ЛАМПЫ В СБОРЕ						(A) SOCKET A-BULB					
94797519			2014	S	S			4	500055			
[14]	(P) ЛАМПОЧКА						(A) BULB					
94535596			2014	S	S			23	500055			
[15]	(P) ГНЕЗДО ЛАМПЫ В СБОРЕ						(A) SOCKET A-BULB					
94797520			2014	S	S			23	500055			
[22]	(P) БОЛТ / ВИНТ						(A) BOLT/SCREW-INST CSTR					
94520326			2014	S	S			3	500055			

РАСПОЛОЖЕНИЕ ДЕТАЛЕЙ / POSITION OF A PART	КПП / TRANSAXSLE	КУЗОВ / BODY	МОДЕЛЬ / MODEL
L : ЛЕВОЕ РАСПОЛОЖЕНИЕ ДЕТАЛИ / LEFT HAND SIDE R : ПРАВОЕ РАСПОЛОЖЕНИЕ ДЕТАЛИ / RIGHT HAND SIDE	M : МЕХАНИЧЕСКАЯ / MANUAL A : АВТОМАТИЧЕСКАЯ / AUTOMATIC	4N : 4-Х ДВЕРНЫЙ NOTCHBACK	II : SX III : CDX

ПЕРЕДНИЙ СТЕКЛООЧИСТИТЕЛЬ

5310 *WINDSHIELD WIPER*

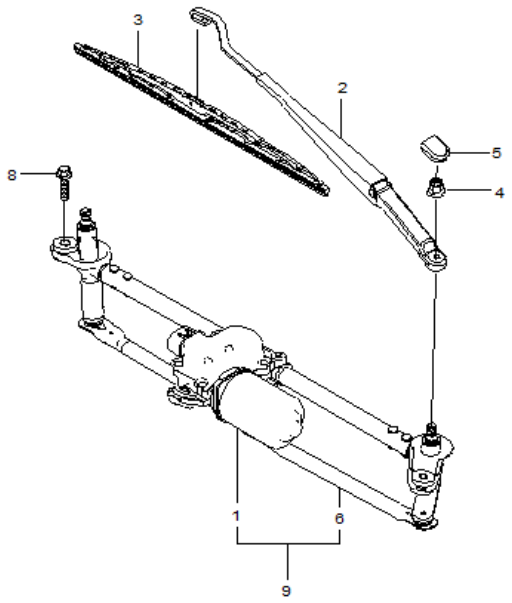

RJ5310DGN 10/30/2004

№ ПОЗИЦИИ Part No Номер детали	ВЗТ	КОД / К КПП	ДВГ	Model Year Мод. год	MODEL МОДЕЛЬ SX	CDX	NAME / НАИМЕНОВАНИЕ OPTION КОМПЛЕКТАЦИЯ	Л/П	КОЛ	VIN / DATE ПРИМЕНЕНИЕ FROM С	TO ПО	REMARKS ПРИМЕЧАНИЕ	КОД/Д
[01]		(P) ЭЛЕКТРОДВИГАТЕЛЬ СТЕКЛООЧИСТИТЕЛЯ В СБОРЕ						*(A) MOTOR ASM-WSW*					
96442580				2014	S	S	&CD4&LHD.		1	500055			
[02]		(P) РЫЧАГ СТЕКЛООЧИСТИТЕЛЯ						*(A) ARM ASM-WSW*					
95211018				2014	S	S	&LHD.	R	1	500055			
95211019				2014	S	S	&LHD.	L	1	500055			
[03]		(P) ЩЕТКА СТЕКЛООЧИСТИТЕЛЯ						*(A) BLADE ASM-WSW*					
95211012				2014	S	S	&LHD.	R	1	500055			
95211014				2014	S	S	&LHD.	L	1	500055			
[04]		(P) ГАЙКА						*(A) NUT-WSW ARM*					
94515394				2014	S	S			2	500055			
[05]		(P) КОЛПАЧОК, РЫЧАГА СТЕКЛООЧИСТИТЕЛЯ						*(A) CAP-WSW ARM NUT<SEE GUIDE/CONTACT BFO>*					
96262507				2014	S	S			2	500055			
[06]		(P) КОРОМЫСЛО СТЕКЛООЧИСТИТЕЛЯ						*(A) LINK-WSW MOT<SEE GUIDE/CONTACT BFO>*					
96474947				2014	S	S	&CD4&LHD.		1	500055			
[08]		(P) БОЛТ / ВИНТ						*(A) BOLT/SCREW-WSW SYS MDL*					
94501523				2014	S	S			3	500055			
[09]		(P) СТЕКЛООЧИСТИТЕЛЬ В СБОРЕ						*(A) MODULE ASM-WSW SYS*					
96442578				2014	S	S	&CD4&LHD.		1	500055			

РАСПОЛОЖЕНИЕ ДЕТАЛЕЙ / POSITION OF A PART	КПП / TRANSAXSLE	КУЗОВ / BODY	МОДЕЛЬ / MODEL
L : ЛЕВОЕ РАСПОЛОЖЕНИЕ ДЕТАЛИ / LEFT HAND SIDE R : ПРАВОЕ РАСПОЛОЖЕНИЕ ДЕТАЛИ / RIGHT HAND SIDE	M : МЕХАНИЧЕСКАЯ / MANUAL A : АВТОМАТИЧЕСКАЯ / AUTOMATIC	4N : 4-Х ДВЕРНЫЙ NOTCHBACK	II : SX III : CDX

СТЕКЛООМЫВАТЕЛЬ
5330 *WINDSHIELD WASHER*

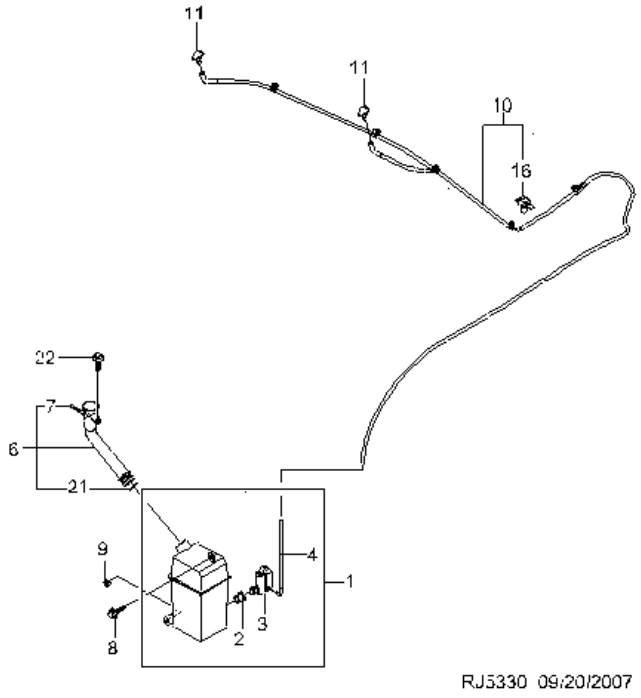

№ ПОЗИЦИИ Part No Номер детали	КОД / К КПП	ДВГ	Model Year Мод. год	MODEL МОДЕЛЬ SX	CDX	NAME / НАИМЕНОВАНИЕ OPTION КОМПЛЕКТАЦИЯ	Л/П	КОЛ	VIN / DATE ПРИМЕНЕНИЕ FROM С	TO ПО	REMARKS ПРИМЕЧАНИЕ	КОД/Д
[01]	(P) БАЧОК СТЕКЛООМЫВАТЕЛЯ					*(A) CONTAINER ASM-WSWA SOLV(W/PUMP)<SEE GUIDE/C*						
96550797			2014	S	S			1	500055			
[02]	(P) ПРОКЛАДКА БАЧКА СТЕКЛООМЫВАТЕЛЯ					*(A) SEAL-R/WDO WPR PIV SHF <SEE GUIDE/CONTACT B*						
96190258			2014	S	S			1	500055			
[03]	(P) НАСОС В СБОРЕ, СТЕКЛООМЫВАТЕЛЯ					*(A) PUMP ASM-WSWA*						
96396602			2014	S	S			1	500055			
[04]	(P) ШЛАНГ ОТ БАЧКА СТЕКЛООМЫВАТЕЛЯ					*(A) HOSE A-RESERVOIR*						
96389090			2014	S	S			1	500055			
[06]	(P) ТРУБКА ЗАЛИВНАЯ БАЧКА СТЕКЛООМЫВАТЕЛЯ					*(A) TUBE ASM-WSWA SOLV CNTNR FIL*						
96550799			2014	S	S			1	500055			
[07]	(P) КРЫШКА РАСШИРИТЕЛЬНОГО БАЧКА					*(A) CAP-WSWA SOLV CNTNR*						
96327989			2014	S	S			1	500055			
[08]	(P) БОЛТ / ВИНТ					*(A) BOLT/SCREW-WSWA SOLV CNTNR*						
94501371			2014	S	S			2	500055			
[09]	(P) ГАЙКА					*(A) NUT-WSWA SOLV CNTNR*						
94515119			2014	S	S			3	500055			
94515147			2014	S	S			1	500055			
[10]	(P) ШЛАНГ СТЕКЛООМЫВАТЕЛЯ					*(A) HOSE ASM-WSWA NOZ*						
96550800			2014	S	S			1	500055			
[11]	(P) СОПЛО СТЕКЛООМЫВАТЕЛЯ					*(A) NOZZLE ASM-WSWA*						
96550793			2014	S	S			2	500055			
[16]	(P) ФИКСАТОР					*(A) CLIP-WSWA NOZ HOSE CONN<SEE GUIDE/CONTACT B*						
94530250			2014	S	S			4	500055			
[21]	(P) ПРОКЛАДКА, ТРУБКИ БАЧКА СТЕКЛООМЫВАТЕЛЯ					*(A) SEAL-WSWA SOLV CNTNR FIL TUBE*						
96389092			2014	S	S			2	500055			
[22]	(P) БОЛТ / ВИНТ					*(A) BOLT/SCREW-WSWA NOZ HOSE CONN*						
94525633			2014	S	S			1	500055			

РАСПОЛОЖЕНИЕ ДЕТАЛЕЙ / POSITION OF A PART	КПП / TRANSAXSLE	КУЗОВ / BODY	МОДЕЛЬ / MODEL
L : ЛЕВОЕ РАСПОЛОЖЕНИЕ ДЕТАЛИ / LEFT HAND SIDE R : ПРАВОЕ РАСПОЛОЖЕНИЕ ДЕТАЛИ / RIGHT HAND SIDE	M : МЕХАНИЧЕСКАЯ / MANUAL A : АВТОМАТИЧЕСКАЯ / AUTOMATIC	4N : 4-Х ДВЕРНЫЙ NOTCHBACK	II : SX III : CDX

ЭЛЕКТРИЧЕСКИЕ ПРИБОРЫ
5410 *ELECTRICAL PARTS*

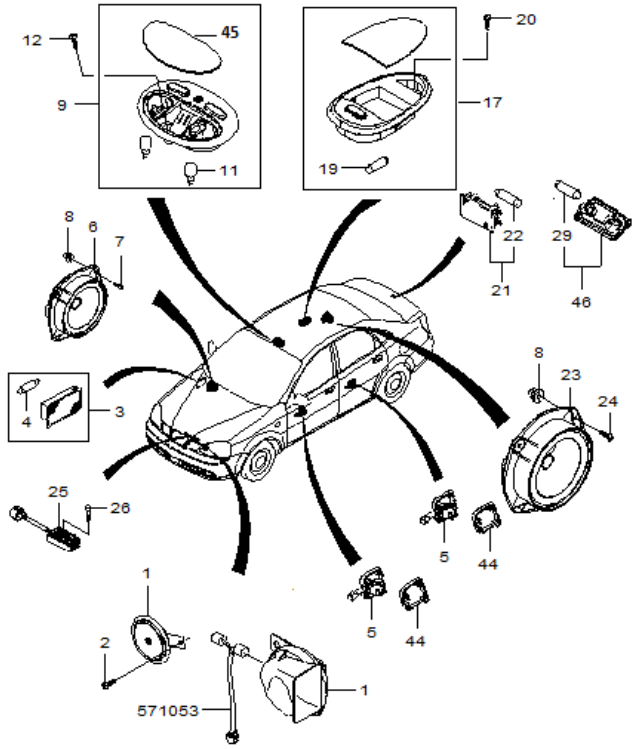

№ ПОЗИЦИИ Part No Номер детали	КОД / К КПП	ДВГ	Model Year Мод. год	MODEL МОДЕЛЬ SX	CDX	NAME / НАИМЕНОВАНИЕ OPTION КОМПЛЕКТАЦИЯ	Л / П	КОЛ	VIN / DATE ПРИМЕНЕНИЕ FROM С	TO ПО	REMARKS ПРИМЕЧАНИЕ	КОД / Д
[01]	(P) СИГНАЛ В СБОРЕ, ЗВУКОВОЙ								*(A) HORN ASM-GENERIC (LOW NOTE)<SEE GUIDE/CONTA*			
96336790			2014	S	S			1	500055			
[02]	(P) БОЛТ / ВИНТ								*(A) BOLT/SCREW-HORN*			
94500233			2014	S	S			1	500055			
[03]	(P) ПЛАФОН В СБОРЕ СО СТОРОНЫ ПАССАЖИРА								*(A) LAMP ASM-I/P COMPT*			
96247399			2014	O	O	&A99&C60&LHD&U27.		1	500055			
96247399			2014	B	B	&A99&C46&LHD&U27.		1	SOP			
[04]	(P) ЛАМПОЧКА, ИНСТРУМЕНТАЛЬНОЙ ПАНЕЛИ								*(A) BULB-I/P COMPT LP*			
94535588			2014	O	O	&A99&C60&LHD&U27.		1	500055			
94535588			2014	O	O	&A99&C60&LHD&U27.		1	500055			
[05]	(P) ДИНАМИК НИЗКОЧАСТОТНЫЙ								*(A) SPEAKER-RDO RF<SEE GUIDE/CONTACT BFO>*			
96470071			2014	O	O	&UW6.	L	1	500061			
96470072			2014	O	O	&UW6.	R	1	500061			
[06]	(P) ДИНАМИК ПЕРЕДНИЙ								*(A) SPEAKER ASM-RDO FRT S/D*			
96453084			2014	B	B	&UQ4/UW6.		1	500055			
96453562			2014	B	B	&UQ4/UW6.		1	500055			
[07]	(P) БОЛТ / ВИНТ								*(A) BOLT/SCREW-RDO FRT SPKR*			
94520183			2014	S	S			8	500055			
[08]	(P) ГАЙКА								*(A) NUT-RDO FRT SPKR*			
94515248			2014	S	S			8	500055		Localized	
94515248			2014	S	S			8	500055		Localized	
[09]	(P) ПЛАФОН САЛОНА, ПЕРЕДНИЙ								*(A) LAMP ASM-RDG<USE 12L 3083A>*			
96615323			2014	S		&C74&82I-CF5.		1	500055			
96615327			2014		O	&CF5&C74&82I.		1	501029			
[11]	(P) ЛАМПОЧКА, ПЛАФОНА ОСВЕЩЕНИЯ САЛОНА								*(A) BULB-DM LP<USE 12H 9804B>*			
94535600			2014	S		&C74&82I-CF5.		2	500055			
94535600			2014		O	&CF5&C74&82I.		2	501029			
[12]	(P) БОЛТ / ВИНТ								*(A) BOLT/SCREW-DM & RDG LP*			
94520339			2014	S	B	&C74.		2	500055			
[17]	(P) ПЛАФОН САЛОНА ЗАДНИЙ								*(A) LAMP ASM-DM<SEE GUIDE/CONTACT BFO>*			
96615319			2014	S	S	&TCO&82I.		1	500055			
[19]	(P) ЛАМПОЧКА, ПОДСВЕТКИ БАГАЖНИКА								*(A) BULB-R/CMPT C/LP<SEE GUIDE/CONTACT BFO>*			
94535591			2014	S	S			1	500055			
[20]	(P) БОЛТ / ВИНТ								*(A) BOLT/SCREW-DM LP*			
94520344			2014	S	S			2	500055			

РАСПОЛОЖЕНИЕ ДЕТАЛЕЙ / POSITION OF A PART	КПП / TRANSAXSLE	КУЗОВ / BODY	МОДЕЛЬ / MODEL
L : ЛЕВОЕ РАСПОЛОЖЕНИЕ ДЕТАЛИ / LEFT HAND SIDE R : ПРАВОЕ РАСПОЛОЖЕНИЕ ДЕТАЛИ / RIGHT HAND SIDE	M : МЕХАНИЧЕСКАЯ / MANUAL A : АВТОМАТИЧЕСКАЯ / AUTOMATIC	4N : 4-Х ДВЕРНЫЙ NOTCHBACK	II : SX III : CDX

ЭЛЕКТРИЧЕСКИЕ ПРИБОРЫ
5410 *ELECTRICAL PARTS*

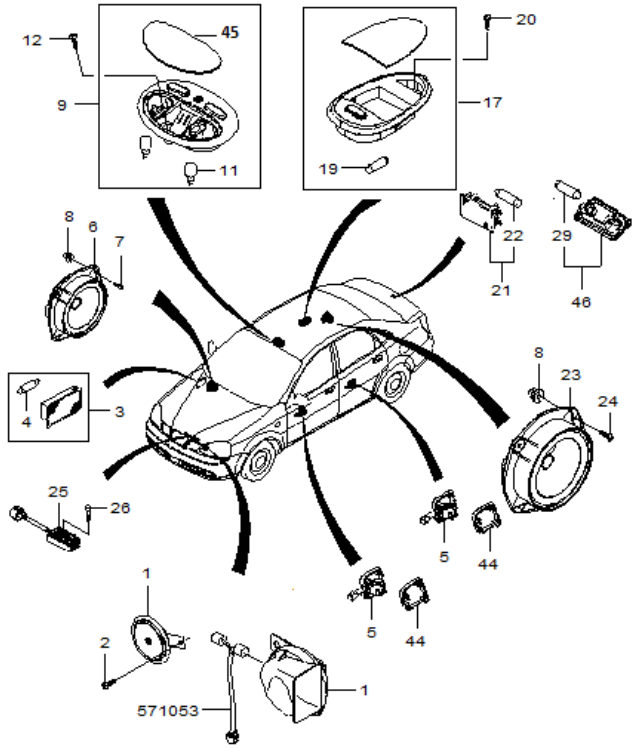

№ ПОЗИЦИИ Part No Номер детали	КОД / К КПП	ДВГ	Model Year Мод. год	MODEL МОДЕЛЬ SX	CDX	NAME / НАИМЕНОВАНИЕ OPTION КОМПЛЕКТАЦИЯ	Л / П	КОЛ	VIN / DATE ПРИМЕНЕНИЕ FROM С	TO ПО	REMARKS ПРИМЕЧАНИЕ	КОД / Д
[21]	(P) ПЛАФОН В СБОРЕ БАГАЖНОГО ОТСЕКА								*(A) LAMP ASM-R/CMPT CTSY*			
96247398			2014	S	S			1	500055			
[22]	(P) ЛАМПОЧКА, ПОДСВЕТКИ БАГАЖНИКА								*(A) BULB-R/CMPT C/LP<SEE GUIDE/CONTACT BFO>*			
94535591			2014	S	S			1	500055			
[23]	(P) ДИНАМИК ЗАДНИЙ								*(A) SPEAKER ASM-RDO RR*			
96453086			2014	B	B	&UQ4/UW6.	L	1	500055			
96453582			2014	B	B	&UQ4/UW6.	R	1	500055			
[24]	(P) БОЛТ / ВИНТ								*(A) BOLT/SCREW-RDO RR SPKR*			
94520183			2014	S	S			8	500055			
[25]	(P) РЕЗИСТОР ВЕНТИЛЯТОРА ОХЛАЖДЕНИЯ								*(A) RESISTOR ASM-ENG COOL FAN*			
96614412			2014	S	S	&LM9/L2C.		1	500055			
[26]	(P) БОЛТ / ВИНТ								*(A) BOLT/SCREW-ENG COOL FAN RES*			
94500203			2014	S	S	&LM9/L2C.		1	500055			
[44]	(P) СЕТКА ВЫСОКОЧАСТОТНОГО ДИНАМИКА								*(A) GRILLE-RDO FRT S/D SPKR <SEE GUIDE/BFO>*			
96550653			2014	B	B	&UQ4.		1	500055			
96550654			2014	B	B	&UQ4.		1	500055			
96550653			2014	B	B	&UQ4/UW6.		1	500055			
96550654			2014	B	B	&UQ4/UW6.		1	500055			
[45]	(P) СТЕКЛО ПЛАФОНА САЛОНА, ПЕРЕДНИЙ								*(A) LENS-S/S ILLUM MIR*			
96281315			2014	S		&C74&82I-CF5.		1	500055			
96407813			2014		O	&CF5&C74&82I.		1	501029			

РАСПОЛОЖЕНИЕ ДЕТАЛЕЙ / POSITION OF A PART	КПП / TRANSAXSLE	КУЗОВ / BODY	МОДЕЛЬ / MODEL
L : ЛЕВОЕ РАСПОЛОЖЕНИЕ ДЕТАЛИ / LEFT HAND SIDE R : ПРАВОЕ РАСПОЛОЖЕНИЕ ДЕТАЛИ / RIGHT HAND SIDE	M : МЕХАНИЧЕСКАЯ / MANUAL A : АВТОМАТИЧЕСКАЯ / AUTOMATIC	4N : 4-Х ДВЕРНЫЙ NOTCHBACK	II : SX III : CDX

АНТЕННА
5420 *ANTENNA*

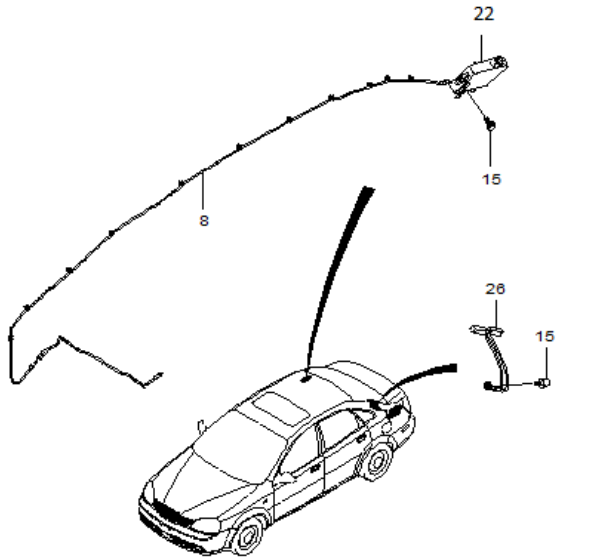

ВЗТ	№ ПОЗИЦИИ / Part No Номер детали	КОД / К: КПП	ДВГ	Model Year Мод. год	MODEL МОДЕЛЬ SX	CDX	NAME / НАИМЕНОВАНИЕ: OPTION КОМПЛЕКТАЦИЯ	Л/П	КОЛ	VIN / DATE ПРИМЕНЕНИЕ FROM С	TO ПО	REMARKS ПРИМЕЧАНИЕ	КОД/Д
	[08]	(P) КАБЕЛЬ АНТЕННЫ ЗАДНИЙ										*(A) CABLE ASM-RDO ANT CBL EXTN*	
	96550691			2014	S	S	&U77.		1	500055			
	[15]	(P) БОЛТ / ВИНТ										*(A) BOLT/SCREW-NAVN ANT MT PLT<SEE GUIDE/CONTA*	
	94501878			2014	S	S	&U77.		1	500055			
	[22]	(P) МОДУЛЬ В СБОРЕ, АНТЕНЫ										*(A) MODULE ASM-RDO ANT (ECCN=7A994)*	
	95298238			2014	S	S	&U77.		1	500055			
	[26]	(P) ФИЛЬТР ПОМЕХ										*(A) WIRE ASM-RDO NOISE SUPPR GND*	
	96488170			2014	S	S	&U77.		1	500055			

РАСПОЛОЖЕНИЕ ДЕТАЛЕЙ / POSITION OF A PART	КПП / TRANSAXSLE	КУЗОВ / BODY	МОДЕЛЬ / MODEL
L : ЛЕВОЕ РАСПОЛОЖЕНИЕ ДЕТАЛИ / LEFT HAND SIDE R : ПРАВОЕ РАСПОЛОЖЕНИЕ ДЕТАЛИ / RIGHT HAND SIDE	M : МЕХАНИЧЕСКАЯ / MANUAL A : АВТОМАТИЧЕСКАЯ / AUTOMATIC	4N : 4-Х ДВЕРНЫЙ NOTCHBACK	II : SX III : CDX

АУДИОСИСТЕМА
5430 *AUDIO SYSTEM*

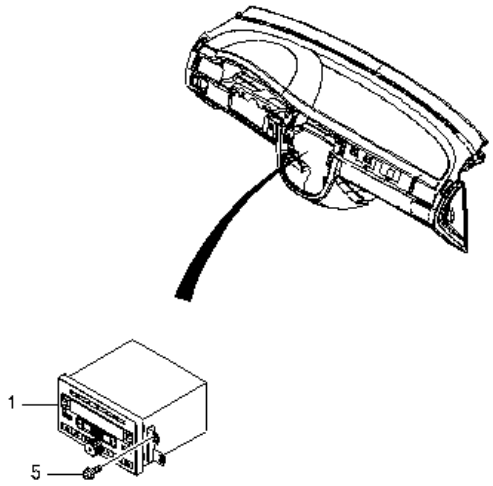

RJ5430G 09/13/2006

ВЗТ	№ ПОЗИЦИИ Part No Номер детали	КОД / К КПП	ДВГ	Model Year Мод. год	MODEL МОДЕЛЬ SX	CDX	NAME / НАИМЕНОВАНИЕ OPTION КОМПЛЕКТАЦИЯ	Л/П	КОЛ	VIN / DATE ПРИМЕНЕНИЕ FROM С	TO ПО	REMARKS ПРИМЕЧАНИЕ	КОД/Д
	[01]	**(P) РАДИО В СБОРЕ (AM/FM STEREO&AUDIO DISC PLYR & MP3 PLYR)**						***(A) RADIO ASM-AM/FM STEREO&AUDIO DISC PLYR & MP***					
	92199291			**2014**	**O**	**O**	&UPX.		1	500055		Localized	
	[05]	**(P) БОЛТ / ВИНТ**						***(A) BOLT/SCREW-AUDIO DISC PLYR HSG <SEE GUIDE C***					
	94501387			**2014**	**O**	**O**	&UPX.		4	500055			

РАСПОЛОЖЕНИЕ ДЕТАЛЕЙ / POSITION OF A PART	КПП / TRANSAXSLE	КУЗОВ / BODY	МОДЕЛЬ / MODEL
L : ЛЕВОЕ РАСПОЛОЖЕНИЕ ДЕТАЛИ / LEFT HAND SIDE R : ПРАВОЕ РАСПОЛОЖЕНИЕ ДЕТАЛИ / RIGHT HAND SIDE	M : МЕХАНИЧЕСКАЯ / MANUAL A : АВТОМАТИЧЕСКАЯ / AUTOMATIC	4N : 4-Х ДВЕРНЫЙ NOTCHBACK	II : SX III : CDX

ПОДУШКА БЕЗОПАСНОСТИ

5510 *AIR BAG SYSTEM*

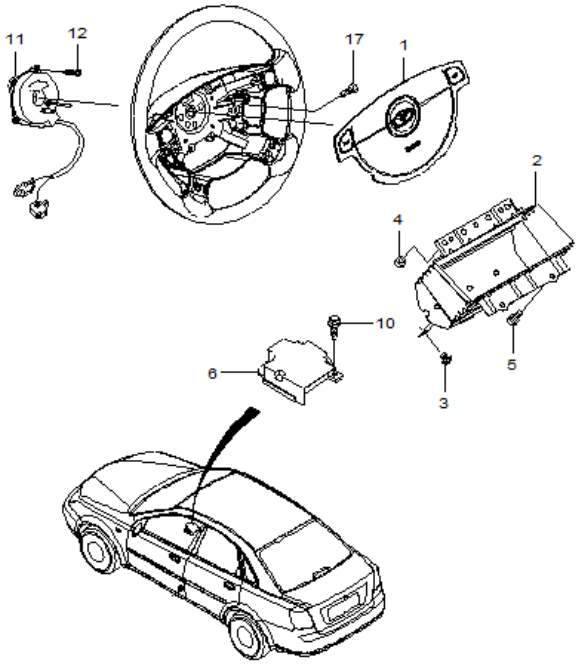

RJ5510DGW 10/30/2004

№ ПОЗИЦИИ Part No Номер детали	КОД / К КПП	ДВГ	Model Year Мод. год	MODEL МОДЕЛЬ SX	CDX	NAME / НАИМЕНОВАНИЕ OPTION КОМПЛЕКТАЦИЯ	Л/П	КОЛ	VIN / DATE ПРИМЕНЕНИЕ FROM С	TO ПО	REMARKS ПРИМЕЧАНИЕ	ВЗТ	КОД/Д
[01]	(P) МОДУЛЬ ПОДУШКИ БЕЗОПАСНОСТИ, ВОДИТЕЛЯ						*(A) AIRBAG ASM-STRG WHL*						
96474818			2014		O	&AJ3/AK5&Y9Y.		1	500061		"CHEVROLET"		
96474817			2014	O	O	&AK5&BMG.		1	500963		DAEWOO		
[02]	(P) ПОДУШКА БЕЗОПАСНОСТИ ПАНЕЛИ ИНСТРУМЕНТА						*(A) AIRBAG ASM-I/P*						
96474822			2014	O	O	&AK5.		1	500963				
[03]	(P) БОЛТ / ВИНТ						*(A) BOLT/SCREW-I/P AIRBAG*						
94501379			2014	O	O	&AK5.		2	500963				
[04]	(P) ГАЙКА						*(A) NUT-I/P AIRBAG*						
94515119			2014	O	O	&AK5.		3	500963				
[05]	(P) БОЛТ / ВИНТ						*(A) BOLT/SCREW-I/P AIRBAG (TO I/P TIE BAR)<CONT*						
94501401			2014	O	O	&AK5.		2	500963				
[06]	(P) ДАТЧИК ПОДУШКИ БЕЗОПАСНОСТИ						*(A) MODULE ASM-AIRBAG SEN & DIAGN*						
94833085			2014	O	O	&L2C&AK5&A70.		1	500963				
94833084			2014		O	&LM9/L2C&AJ3.		1	500061				
[10]	(P) БОЛТ / ВИНТ						*(A) BOLT/SCREW-AIRBAG SEN & DIAGN MDL*						
94501379			2014		O	&AJ3/AK5.		3	500061				
[11]	(P) КАТУШКА СОЕДИНИТЕЛЬНАЯ ПОДУШКИ БЕЗОПАСНОСТИ						*(A) COIL ASM-STRG WHL AIRBAG*						
95486555			2014		O	&AJ3/AK5-UK3.		1	500963				
95486537			2014	O	B	&AJ3/AK5&UK3.		1	500061				
[12]	(P) БОЛТ / ВИНТ						*(A) BOLT/SCREW-STRG WHL AIRBAG COIL*						
94520176			2014		O	&AJ3/AK5.		4	500061				
[17]	(P) БОЛТ / ВИНТ						*(A) BOLT/SCREW-STRG WHL AIRBAG <SEE GUIDE/CONT*						
94501702			2014		O	&AJ3/AK5.		2	500061				

РАСПОЛОЖЕНИЕ ДЕТАЛЕЙ / POSITION OF A PART	КПП / TRANSAXSLE	КУЗОВ / BODY	МОДЕЛЬ / MODEL
L : ЛЕВОЕ РАСПОЛОЖЕНИЕ ДЕТАЛИ / LEFT HAND SIDE R : ПРАВОЕ РАСПОЛОЖЕНИЕ ДЕТАЛИ / RIGHT HAND SIDE	M : МЕХАНИЧЕСКАЯ / MANUAL A : АВТОМАТИЧЕСКАЯ / AUTOMATIC	4N : 4-Х ДВЕРНЫЙ NOTCHBACK	II : SX III : CDX

АККУМУЛЯТОРНАЯ БАТАРЕЯ
5610 *BATTERY*

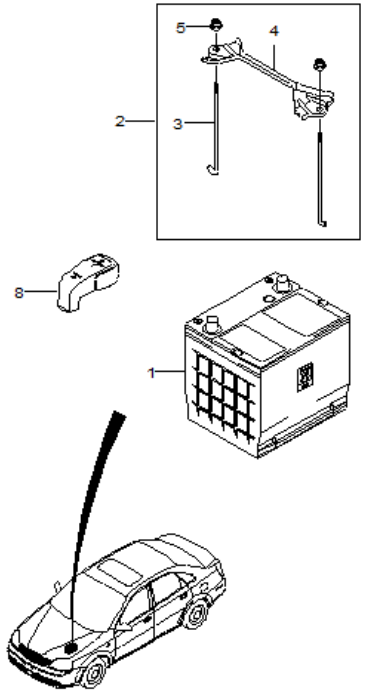

RJ5610W 05/27/2005

№ ПОЗИЦИИ / Part No Номер детали	КОД / К: КПП	ДВГ	Model Year Мод. год	MODEL МОДЕЛЬ: SX	CDX	NAME / НАИМЕНОВАНИЕ: OPTION КОМПЛЕКТАЦИЯ	Л/П	КОЛ	VIN / DATE ПРИМЕНЕНИЕ: FROM С	TO ПО	REMARKS ПРИМЕЧАНИЕ	КОД/Д
[01]	(P) АККУМУЛЯТОРНАЯ БАТАРЕЯ						(A) *BATTERY ASM*					
94566303			2014	S	S	&LM9/L2C.		1	500055			
[02]	(P) КРЕПЛЕНИЕ АККУМУЛЯТОРНОЙ БАТАРЕИ						(A) *RETAINER-BAT HOLDN*					
96280186			2014	S	S			1	500055			
[03]	(P) СТЕРЖЕНЬ КРЕПЛЕНИЯ АККУМУЛЯТОРНОЙ БАТАРЕИ						(A) *ROD-BAT HOLDN RET ROD <SEE GUIDE/CONTACT BF*					
96280188			2014	S	S			2	500055			
96280188			2014	S	S			2	500055			
[04]	(P) КРОНШТЕЙН КРЕПЛЕНИЯ АККУМУЛЯТОРНОЙ БАТАРЕИ						(A) *RETAINER-BAT HOLDN*					
96280187			2014	S	S			1	500055			
[05]	(P) ГАЙКА						(A) *NUT-BAT HOLDN RET*					
94515147			2014	S	S			2	500055			
[08]	(P) КОЛПАЧОК КЛЕММЫ						(A) *CAP-BATTERY*					
96452251			2014	S	S			2	500055		NEGATIVE	
96452250			2014	S	S			2	500055		POSITIVE	

РАСПОЛОЖЕНИЕ ДЕТАЛЕЙ / POSITION OF A PART	КПП / TRANSAXSLE	КУЗОВ / BODY	МОДЕЛЬ / MODEL
L : ЛЕВОЕ РАСПОЛОЖЕНИЕ ДЕТАЛИ / LEFT HAND SIDE R : ПРАВОЕ РАСПОЛОЖЕНИЕ ДЕТАЛИ / RIGHT HAND SIDE	M : МЕХАНИЧЕСКАЯ / MANUAL A : АВТОМАТИЧЕСКАЯ / AUTOMATIC	4N : 4-Х ДВЕРНЫЙ NOTCHBACK	II : SX III : CDX

ПРЕДОХРАНИТЕЛИ И РЕЛЕ

5620 *FUSE&RELAY*

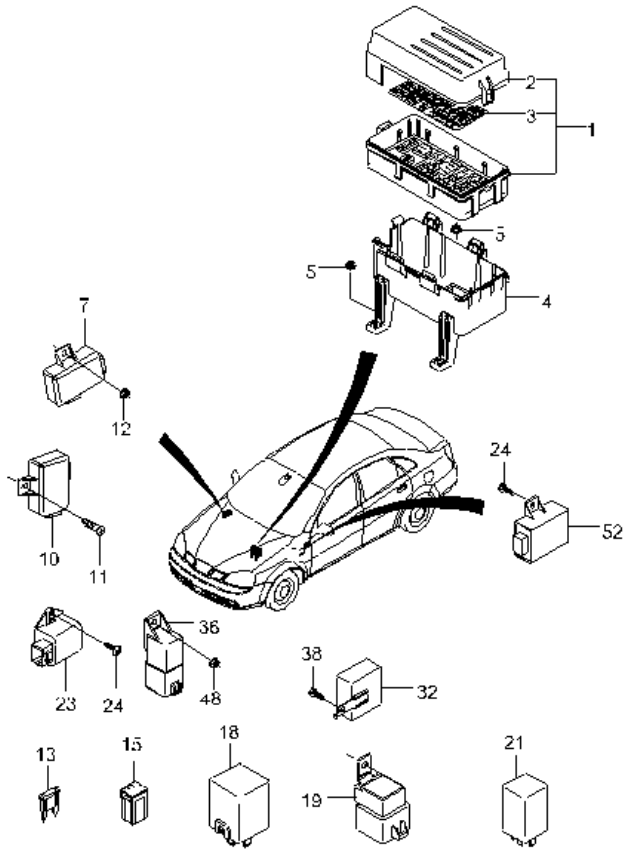

№ ПОЗИЦИИ Part No Номер детали	КОД / К КПП	ДВГ	Model Year Мод. год	MODEL МОДЕЛЬ SX	CDX	NAME / НАИМЕНОВАНИЕ OPTION КОМПЛЕКТАЦИЯ	Л/П	КОЛ	VIN / DATE ПРИМЕНЕНИЕ FROM С	TO ПО	REMARKS ПРИМЕЧАНИЕ	КОД/Д
[01]	**(P) КОРОБКА ПРЕДОХРАНИТЕЛЕЙ**						***(A) BLOCK ASM-ACSRY WRG JUNC***					
96451746			**2014**	**O**	**B**	&LM9/L2C&C60&JL9&T3U.		1	500061			
96451739			**2014**	**O**		&LM9/L2C&C46&J65-T3U.		1	SOP			
96451740			**2014**	**O**		&LM9/L2C&C46&JL9-T3U.		1	SOP			
96451742			**2014**	**O**	**O**	&LM9/L2C&C46&JL9&T3U.		1	SOP			
96451743			**2014**	**O**		&LM9/L2C&C60&J65-T3U.		1	-			
96451744			**2014**	**O**	**O**	&LM9/L2C&C60&JL9-T3U.		1	500055			
96451745			**2014**	**O**	**B**	&LM9/L2C&C60&J65&T3U.		1	500963			
[02]	**(P) КРЫШКА КОРОБКИ, ПРЕДОХРАНИТЕЛЕЙ**						***(A) COVER-ACSRY WRG J/BLK***					
96418067			**2014**	**O**		&LM9/L2C&C46&J65-T3U.		1	SOP			
96551399			**2014**	**O**	**O**	&LM9/L2C&C60&JL9&T3U.		1	500061			
96551399			**2014**	**O**		&LM9/L2C&C46&J65-T3U.		1	SOP			
96418067			**2014**	**O**		&LM9/L2C&C46&JL9-T3U.		1	SOP			
96551399			**2014**	**O**		&LM9/L2C&C46&JL9-T3U.		1	SOP			
96418067			**2014**	**O**	**O**	&LM9/L2C&C46&JL9&T3U.		1	SOP			
96551399			**2014**	**O**	**O**	&LM9/L2C&C46&JL9&T3U.		1	SOP			
96418067			**2014**	**O**		&LM9/L2C&C60&J65-T3U.		1	-			
96551399			**2014**	**O**		&LM9/L2C&C60&J65-T3U.		1	-			
96418067			**2014**	**O**		&LM9/L2C&C60&JL9-T3U.		1	500055			
96551399			**2014**	**O**		&LM9/L2C&C60&JL9-T3U.		1	500055			
96418067			**2014**	**O**	**B**	&LM9/L2C&C60&J65&T3U.		1	500963			
96551399			**2014**	**O**	**B**	&LM9/L2C&C60&J65&T3U.		1	500963			
[03]	**(P) ЭТИКЕТКА, БЛОКА ПРЕДОХРАНИТЕЛЯ**						***(A) LABEL-FUSE BLK***					
96418056			**2014**	**O**		&LM9/L2C&C46&J65-T3U.		1	SOP			
96418056			**2014**	**O**	**O**	&LM9/L2C&C60&JL9&T3U.		1	500061			
96551401			**2014**	**O**	**O**	&LM9/L2C&C60&JL9&T3U.		1	500061			
96551401			**2014**	**O**		&LM9/L2C&C46&J65-T3U.		1	SOP			
96418056			**2014**	**O**		&LM9/L2C&C46&JL9-T3U.		1	SOP			
96551401			**2014**	**O**		&LM9/L2C&C46&JL9-T3U.		1	SOP			
96418056			**2014**	**O**	**B**	&LM9/L2C&C46&JL9&T3U.		1	SOP			
96551401			**2014**	**O**	**B**	&LM9/L2C&C46&JL9&T3U.		1	SOP			
96418056			**2014**	**O**		&LM9/L2C&C60&J65-T3U.		1	-			
96551401			**2014**	**O**		&LM9/L2C&C60&J65-T3U.		1	-			
96418056			**2014**	**O**		&LM9/L2C&C60&JL9-T3U.		1	500055			
96551401			**2014**	**O**		&LM9/L2C&C60&JL9-T3U.		1	500055			
96418056			**2014**		**B**	&LM9/L2C&C60&J65&T3U.		1	500963			

РАСПОЛОЖЕНИЕ ДЕТАЛЕЙ / POSITION OF A PART	КПП / TRANSAXSLE	КУЗОВ / BODY	МОДЕЛЬ / MODEL
L : ЛЕВОЕ РАСПОЛОЖЕНИЕ ДЕТАЛИ / LEFT HAND SIDE R : ПРАВОЕ РАСПОЛОЖЕНИЕ ДЕТАЛИ / RIGHT HAND SIDE	M : МЕХАНИЧЕСКАЯ / MANUAL A : АВТОМАТИЧЕСКАЯ / AUTOMATIC	4N : 4-Х ДВЕРНЫЙ NOTCHBACK	II : SX III : CDX

ПРЕДОХРАНИТЕЛИ И РЕЛЕ

5620 *FUSE&RELAY*

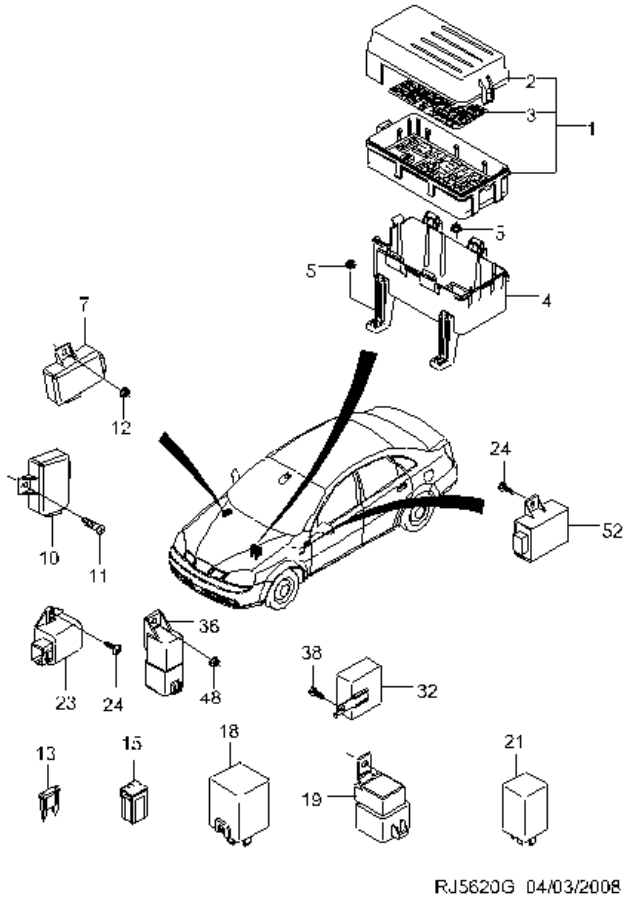

№ ПОЗИЦИИ Part No Номер детали	ВЗТ	КОД / К КПП	ДВГ	Model Year Мод. год	MODEL МОДЕЛЬ SX	CDX	NAME / НАИМЕНОВАНИЕ OPTION КОМПЛЕКТАЦИЯ	Л/П	КОЛ	VIN / DATE ПРИМЕНЕНИЕ FROM С	TO ПО	REMARKS ПРИМЕЧАНИЕ	КОД/Д
[03]		(P) ЭТИКЕТКА, БЛОКА ПРЕДОХРАНИТЕЛЯ										*(A) LABEL-FUSE BLK*	
96551401				2014		B	&LM9/L2C&C60&J65&T3U.		1	500963			
[04]		(P) КОРПУС КОРОБКИ ПРЕДОХРАНИТЕЛЕЙ										*(A) HOUSING ASM-ACSRY PWR FUSE BLK <GUIDE/BFO>*	
96551400				2014	S	S	&LM9/L2C.		1	500055			
[05]		(P) ГАЙКА										*(A) NUT-ENG WRG HARN J/BLK*	
94515096				2014	S	S			3	500055			
[07]		(P) РЕЛЕ В СБОРЕ ЦЕНТРАЛЬНОГО ЗАМКА										*(A) RELAY ASM-DR LK <SEE GUIDE/CONTACT BFO>*	
96190176				2014	S	S	&AU3.		1	501029			
[10]		(P) РЕЛЕ СВЕТОСИГНАЛЬНЫЙ										*(A) MODULE ASM-M/TEL LOCAL INTERFACE*	
95966731				2014	S	S	&MBR/MDW.		1	500963			
96459510				2014	S	S	&MBN.		1	500055			
[11]		(P) БОЛТ / ВИНТ										*(A) BOLT/SCREW-M/TEL LOCAL INTERFACE MDL*	
94520424				2014	S	S			2	500055			
[12]		(P) ГАЙКА										*(A) NUT*	
94515096				2014	S	S			2	500055			
[13]		(P) ПРЕДОХРАНИТЕЛЬ, МИНИ 10А										*(A) FUSE-MINI 10 A*	
96234924				2014		O	&LM9/L2C&C60&JL9&T3U.		1	500061			
96234924				2014		O	&LM9/L2C&C60&JL9&T3U.		11	500061			
96234924				2014	O		&LM9/L2C&C46&J65-T3U.		1	SOP			
96234924				2014	O		&LM9/L2C&C46&J65-T3U.		11	SOP			
96234924				2014	O		&LM9/L2C&C46&JL9-T3U.		1	SOP			
96234924				2014	O		&LM9/L2C&C46&JL9-T3U.		11	SOP			
96234924				2014		O	&LM9/L2C&C46&JL9&T3U.		1	SOP			
96234924				2014		O	&LM9/L2C&C46&JL9&T3U.		11	SOP			
96234924				2014	O		&LM9/L2C&C60&J65-T3U.		1	-			
96234924				2014	O		&LM9/L2C&C60&J65-T3U.		11	-			
96234924				2014	O		&LM9/L2C&C60&JL9-T3U.		1	500055			
96234924				2014	O		&LM9/L2C&C60&JL9-T3U.		11	500055			
96234924				2014		O	&LM9/L2C&C60&J65&T3U.		1	500963			
96234924				2014		O	&LM9/L2C&C60&J65&T3U.		11	500963			
96234924				2014		O	&LM9/L2C&C60&JL9&T3U.		1	500061			
96234924				2014	O		&LM9/L2C&C46&J65-T3U.		1	SOP			
96234924				2014	O		&LM9/L2C&C46&JL9-T3U.		1	SOP			
96234924				2014		O	&LM9/L2C&C46&JL9&T3U.		1	SOP			
96234924				2014	O		&LM9/L2C&C60&J65-T3U.		1	-			

РАСПОЛОЖЕНИЕ ДЕТАЛЕЙ / POSITION OF A PART	КПП / TRANSAXSLE	КУЗОВ / BODY	МОДЕЛЬ / MODEL
L : ЛЕВОЕ РАСПОЛОЖЕНИЕ ДЕТАЛИ / LEFT HAND SIDE R : ПРАВОЕ РАСПОЛОЖЕНИЕ ДЕТАЛИ / RIGHT HAND SIDE	M : МЕХАНИЧЕСКАЯ / MANUAL A : АВТОМАТИЧЕСКАЯ / AUTOMATIC	4N : 4-Х ДВЕРНЫЙ NOTCHBACK	II : SX III : CDX

ПРЕДОХРАНИТЕЛИ И РЕЛЕ

5620 *FUSE&RELAY*

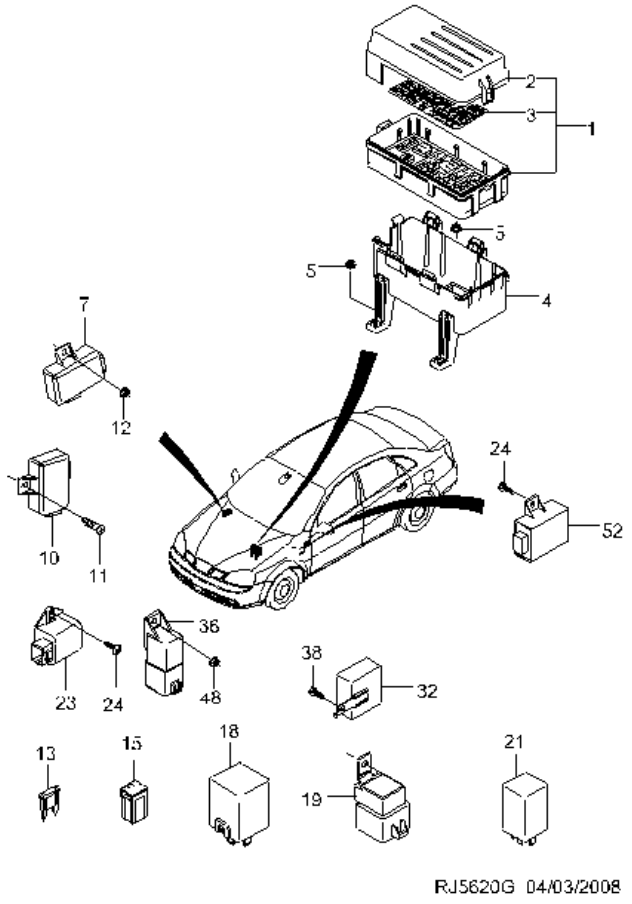

№ ПОЗИЦИИ Part No Номер детали	КОД / К КПП	ДВГ	Model Year Мод. год	MODEL МОДЕЛЬ SX	CDX	NAME / НАИМЕНОВАНИЕ OPTION КОМПЛЕКТАЦИЯ	Л / П	КОЛ	VIN / DATE ПРИМЕНЕНИЕ FROM С	TO ПО	REMARKS ПРИМЕЧАНИЕ	КОД / Д
[13]	(P) ПРЕДОХРАНИТЕЛЬ, МИНИ 10А					*(A) FUSE-MINI 10 A*						
96234924			**2014**	**O**		&LM9/L2C&C60&JL9-T3U.		1	500055			
96234924			**2014**		**O**	&LM9/L2C&C60&J65&T3U.		1	500963			
96234923			**2014**		**O**	&LM9/L2C&C60&JL9&T3U.		1	500061			
96234923			**2014**		**O**	&LM9/L2C&C60&JL9&T3U.		10	500061			
96234923			**2014**	**O**		&LM9/L2C&C46&J65-T3U.		10	SOP			
96234923			**2014**	**O**		&LM9/L2C&C46&JL9-T3U.		1	SOP			
96234923			**2014**	**O**		&LM9/L2C&C46&JL9-T3U.		10	SOP			
96234923			**2014**		**O**	&LM9/L2C&C46&JL9&T3U.		1	SOP			
96234923			**2014**		**O**	&LM9/L2C&C46&JL9&T3U.		10	SOP			
96234923			**2014**	**O**		&LM9/L2C&C60&J65-T3U.		1	-			
96234923			**2014**	**O**		&LM9/L2C&C60&J65-T3U.		10	-			
96234923			**2014**	**O**		&LM9/L2C&C60&JL9-T3U.		1	500055			
96234923			**2014**	**O**		&LM9/L2C&C60&JL9-T3U.		10	500055			
96234923			**2014**		**O**	&LM9/L2C&C60&J65&T3U.		1	500963			
96234923			**2014**		**O**	&LM9/L2C&C60&J65&T3U.		10	500963			
96234923			**2014**		**O**	&LM9/L2C&C60&JL9&T3U.		1	500061			
96234923			**2014**	**O**		&LM9/L2C&C46&J65-T3U.		1	SOP			
96234923			**2014**	**O**		&LM9/L2C&C46&JL9-T3U.		1	SOP			
96234923			**2014**		**O**	&LM9/L2C&C46&JL9&T3U.		1	SOP			
96234923			**2014**	**O**		&LM9/L2C&C60&J65-T3U.		1	-			
96234923			**2014**	**O**		&LM9/L2C&C60&JL9-T3U.		1	500055			
96234923			**2014**		**O**	&LM9/L2C&C60&J65&T3U.		1	500963			
96234922			**2014**		**O**	&LM9/L2C&C60&JL9&T3U.		1	500061			
96234922			**2014**	**O**		&LM9/L2C&C46&J65-T3U.		1	SOP			
96234922			**2014**	**O**		&LM9/L2C&C46&JL9-T3U.		1	SOP			
96234922			**2014**		**O**	&LM9/L2C&C46&JL9&T3U.		1	SOP			
96234922			**2014**	**O**		&LM9/L2C&C60&J65-T3U.		1	-			
96234922			**2014**	**O**		&LM9/L2C&C60&JL9-T3U.		1	500055			
96234922			**2014**		**O**	&LM9/L2C&C60&J65&T3U.		1	500963			
96234921			**2014**		**O**	&LM9/L2C&C60&JL9&T3U.		2	500061			
96234921			**2014**	**O**		&LM9/L2C&C46&J65-T3U.		2	SOP			
96234921			**2014**	**O**		&LM9/L2C&C46&JL9-T3U.		2	SOP			
96234921			**2014**		**O**	&LM9/L2C&C46&JL9&T3U.		2	SOP			
96234921			**2014**	**O**		&LM9/L2C&C60&J65-T3U.		2	-			
96234921			**2014**	**O**		&LM9/L2C&C60&JL9-T3U.		2	500055			

РАСПОЛОЖЕНИЕ ДЕТАЛЕЙ / POSITION OF A PART	КПП / TRANSAXSLE	КУЗОВ / BODY	МОДЕЛЬ / MODEL
L : ЛЕВОЕ РАСПОЛОЖЕНИЕ ДЕТАЛИ / LEFT HAND SIDE R : ПРАВОЕ РАСПОЛОЖЕНИЕ ДЕТАЛИ / RIGHT HAND SIDE	M : МЕХАНИЧЕСКАЯ / MANUAL A : АВТОМАТИЧЕСКАЯ / AUTOMATIC	4N : 4-Х ДВЕРНЫЙ NOTCHBACK	II : SX III : CDX

ПРЕДОХРАНИТЕЛИ И РЕЛЕ

5620 *FUSE&RELAY*

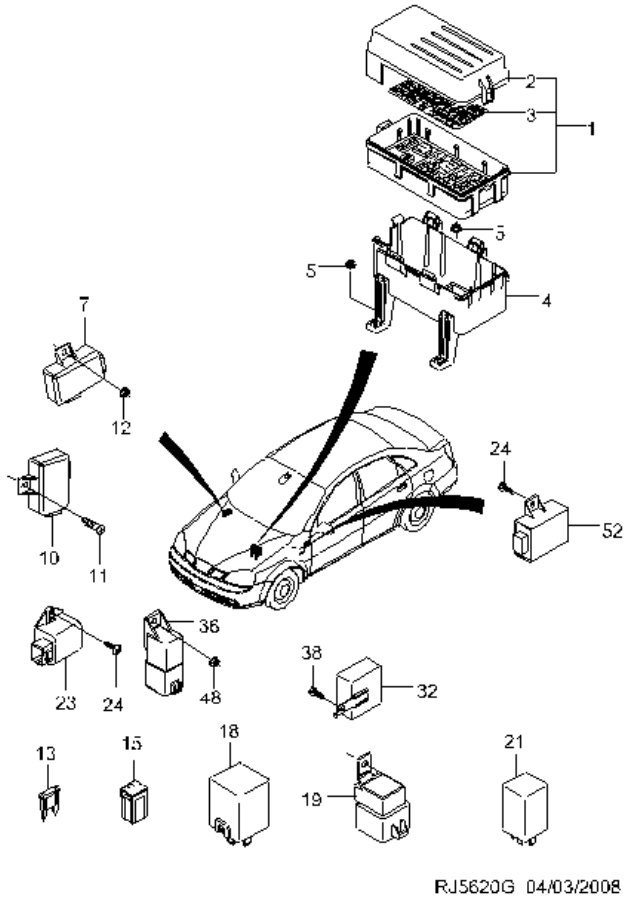

№ ПОЗИЦИИ Part No Номер детали	КОД / К КПП	ДВГ	Model Year Мод. год	MODEL МОДЕЛЬ SX	CDX	NAME / НАИМЕНОВАНИЕ OPTION КОМПЛЕКТАЦИЯ	Л/П	КОЛ	VIN / DATE ПРИМЕНЕНИЕ FROM С	TO ПО	REMARKS ПРИМЕЧАНИЕ	КОД/Д
[13]	**(P) ПРЕДОХРАНИТЕЛЬ, МИНИ 25А**							***(A) FUSE-MINI 25 A <SEE GUIDE/CONTACT BFO>***				
96234921			**2014**		**O**	&LM9/L2C&C60&J65&T3U.		2	500963			
96234920			**2014**		**O**	&LM9/L2C&C60&JL9&T3U.		2	500061			
96234920			**2014**	**O**		&LM9/L2C&C46&J65-T3U.		2	SOP			
96234920			**2014**	**O**		&LM9/L2C&C46&JL9-T3U.		2	SOP			
96234920			**2014**		**O**	&LM9/L2C&C46&JL9&T3U.		2	SOP			
96234920			**2014**	**O**		&LM9/L2C&C60&J65-T3U.		2	-			
96234920			**2014**	**O**		&LM9/L2C&C60&JL9-T3U.		2	500055			
96234920			**2014**		**O**	&LM9/L2C&C60&J65&T3U.		2	500963			
96234920			**2014**		**O**	&LM9/L2C&C60&JL9&T3U.		1	500061			
96234920			**2014**	**O**		&LM9/L2C&C46&J65-T3U.		1	SOP			
96234920			**2014**	**O**		&LM9/L2C&C46&JL9-T3U.		1	SOP			
96234920			**2014**		**O**	&LM9/L2C&C46&JL9&T3U.		1	SOP			
96234920			**2014**	**O**		&LM9/L2C&C60&J65-T3U.		1	-			
96234920			**2014**	**O**		&LM9/L2C&C60&JL9-T3U.		1	500055			
96234920			**2014**			&LM9/L2C&C60&J65&T3U.		1	500963			
[15]	**(P) ПРЕДОХРАНИТЕЛЬ**							***(A) FUSE***				
96377978			**2014**	**O**		&LM9/L2C&C46&J65-T3U.		1	SOP			
96377976			**2014**		**O**	&LM9/L2C&C60&JL9&T3U.		1	500061			
96377976			**2014**	**O**		&LM9/L2C&C46&J65-T3U.		1	SOP			
96377976			**2014**	**O**		&LM9/L2C&C46&JL9-T3U.		1	SOP			
96377976			**2014**		**O**	&LM9/L2C&C46&JL9&T3U.		1	SOP			
96377976			**2014**	**O**		&LM9/L2C&C60&J65-T3U.		1	-			
96377976			**2014**	**O**		&LM9/L2C&C60&JL9-T3U.		1	500055			
96377976			**2014**		**O**	&LM9/L2C&C60&J65&T3U.		1	500963			
96584144			**2014**		**O**	&LM9/L2C&C60&JL9&T3U.		7	500061			
96584144			**2014**	**O**		&LM9/L2C&C46&J65-T3U.		7	SOP			
96584144			**2014**	**O**		&LM9/L2C&C46&JL9-T3U.		7	SOP			
96584144			**2014**		**O**	&LM9/L2C&C46&JL9&T3U.		7	SOP			
96584144			**2014**	**O**		&LM9/L2C&C60&J65-T3U.		7	-			
96584144			**2014**	**O**		&LM9/L2C&C60&JL9-T3U.		7	500055			
96584144			**2014**		**O**	&LM9/L2C&C60&J65&T3U.		7	500963			
96377978			**2014**		**O**	&LM9/L2C&C60&JL9&T3U.		1	500061			
96377978			**2014**	**O**		&LM9/L2C&C46&JL9-T3U.		1	SOP			
96377978			**2014**		**O**	&LM9/L2C&C46&JL9&T3U.		1	SOP			
96377978			**2014**	**O**		&LM9/L2C&C60&J65-T3U.		1	-			

РАСПОЛОЖЕНИЕ ДЕТАЛЕЙ / POSITION OF A PART	КПП / TRANSAXSLE	КУЗОВ / BODY	МОДЕЛЬ / MODEL
L : ЛЕВОЕ РАСПОЛОЖЕНИЕ ДЕТАЛИ / LEFT HAND SIDE R : ПРАВОЕ РАСПОЛОЖЕНИЕ ДЕТАЛИ / RIGHT HAND SIDE	M : МЕХАНИЧЕСКАЯ / MANUAL A : АВТОМАТИЧЕСКАЯ / AUTOMATIC	4N : 4-Х ДВЕРНЫЙ NOTCHBACK	II : SX III : CDX

ПРЕДОХРАНИТЕЛИ И РЕЛЕ

5620 *FUSE&RELAY*

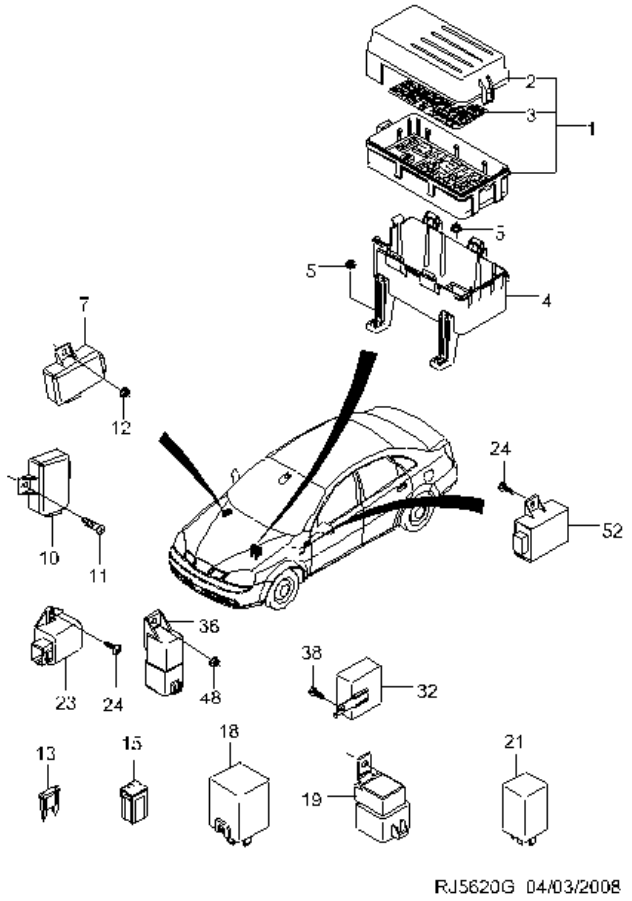

№ ПОЗИЦИИ Part No Номер детали	КОД / К КПП	ДВГ	Model Year Мод. год	MODEL МОДЕЛЬ SX	CDX	NAME / НАИМЕНОВАНИЕ OPTION КОМПЛЕКТАЦИЯ	Л/П	КОЛ	VIN / DATE ПРИМЕНЕНИЕ FROM С	TO ПО	REMARKS ПРИМЕЧАНИЕ	КОД/Д
[15]	**(P) ПРЕДОХРАНИТЕЛЬ**						***(A) FUSE***					
96377978			**2014**	**O**		&LM9/L2C&C60&JL9-T3U.		1	500055			
96377978			**2014**		**O**	&LM9/L2C&C60&J65&T3U.		1	500963			
[18]	**(P) РЕЛЕ В СБОРЕ, ПОВОРОТНОГО СИГНАЛА**						***(A) FLASHER ASM-T/SIG LP<SEE GUIDE/CONTACT BFO>***					
96312545			**2014**	**S**	**S**			1	500055			
[19]	**(P) РЕЛЕ**						***(A) RELAY ASM-FAN CONT <SEE GUIDE/CONTACT BFO>***					
96190189			**2014**					1	500055			
[21]	**(P) РЕЛЕ**						***(A) RELAY ASM***					
96190189			**2014**	**S**	**S**			1	500055		BLO MOT	
96190187			**2014**	**O**	**O**	&LM9/L2C&C60&JL9&T3U.		1	500061		A/C CMPR	
96190187			**2014**	**O**		&LM9/L2C&C60&J65-T3U.		1	-		A/C CMPR	
96190187			**2014**	**O**		&LM9/L2C&C60&JL9-T3U.		1	500055		A/C CMPR	
96190187			**2014**	**O**	**B**	&LM9/L2C&C60&J65&T3U.		1	500963		A/C CMPR	
96190189			**2014**		**O**	&LM9/L2C&C60&JL9&T3U.		1	500061		R/WDO DEFG	
96190189			**2014**	**O**		&LM9/L2C&C46&J65-T3U.		1	SOP		R/WDO DEFG	
96190189			**2014**	**O**		&LM9/L2C&C46&JL9-T3U.		1	SOP		R/WDO DEFG	
96190189			**2014**		**O**	&LM9/L2C&C46&JL9&T3U.		1	SOP		R/WDO DEFG	
96190189			**2014**	**O**		&LM9/L2C&C60&J65-T3U.		1	-		R/WDO DEFG	
96190189			**2014**	**O**		&LM9/L2C&C60&JL9-T3U.		1	500055		R/WDO DEFG	
96190189			**2014**		**O**	&LM9/L2C&C60&J65&T3U.		1	500963		R/WDO DEFG	
96190189			**2014**		**O**	&LM9/L2C&C60&JL9&T3U.		1	500061		SI WDO	
96190189			**2014**	**O**		&LM9/L2C&C46&J65-T3U.		1	SOP		SI WDO	
96190189			**2014**	**O**		&LM9/L2C&C46&JL9-T3U.		1	SOP		SI WDO	
96190189			**2014**		**O**	&LM9/L2C&C46&JL9&T3U.		1	SOP		SI WDO	
96190189			**2014**	**O**		&LM9/L2C&C60&J65-T3U.		1	-		SI WDO	
96190189			**2014**	**O**		&LM9/L2C&C60&JL9-T3U.		1	500055		SI WDO	
96190189			**2014**		**O**	&LM9/L2C&C60&J65&T3U.		1	500963		SI WDO	
96190189			**2014**		**O**	&LM9/L2C&C60&JL9&T3U.		1	500061		FAN CONT, HIGH	
96190189			**2014**	**O**		&LM9/L2C&C46&J65-T3U.		1	SOP		FAN CONT, HIGH	
96190189			**2014**	**O**		&LM9/L2C&C46&JL9-T3U.		1	SOP		FAN CONT, HIGH	
96190189			**2014**		**O**	&LM9/L2C&C46&JL9&T3U.		1	SOP		FAN CONT, HIGH	
96190189			**2014**	**O**		&LM9/L2C&C60&J65-T3U.		1	-		FAN CONT, HIGH	
96190189			**2014**	**O**		&LM9/L2C&C60&JL9-T3U.		1	500055		FAN CONT, HIGH	
96190189			**2014**		**O**	&LM9/L2C&C60&J65&T3U.		1	500963		FAN CONT, HIGH	

РАСПОЛОЖЕНИЕ ДЕТАЛЕЙ / POSITION OF A PART	КПП / TRANSAXSLE	КУЗОВ / BODY	МОДЕЛЬ / MODEL
L : ЛЕВОЕ РАСПОЛОЖЕНИЕ ДЕТАЛИ / LEFT HAND SIDE R : ПРАВОЕ РАСПОЛОЖЕНИЕ ДЕТАЛИ / RIGHT HAND SIDE	M : МЕХАНИЧЕСКАЯ / MANUAL A : АВТОМАТИЧЕСКАЯ / AUTOMATIC	4N : 4-Х ДВЕРНЫЙ NOTCHBACK	II : SX III : CDX

ПРЕДОХРАНИТЕЛИ И РЕЛЕ

5620 *FUSE&RELAY*

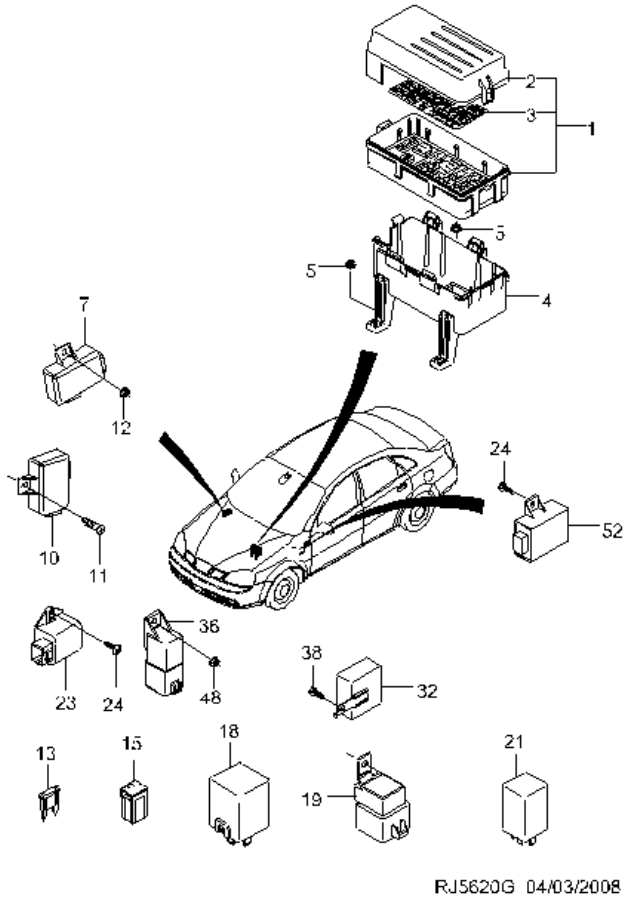

№ ПОЗИЦИИ Part No Номер детали	КОД / К КПП	ДВГ	Model Year Мод. год	MODEL МОДЕЛЬ SX	CDX	NAME / НАИМЕНОВАНИЕ OPTION КОМПЛЕКТАЦИЯ	Л/П	КОЛ	VIN / DATE ПРИМЕНЕНИЕ FROM С	TO ПО	REMARKS ПРИМЕЧАНИЕ	КОД/Д
[21]	(P) РЕЛЕ							*(A) RELAY ASM-FAN CONT <SEE GUIDE/CONTACT BFO>*				
96190189			**2014**		**O**	&LM9/L2C&C60&JL9&T3U.		1	500061		FAN CONT, LOW	
96190189			**2014**	**O**		&LM9/L2C&C46&J65-T3U.		1	SOP		FAN CONT, LOW	
96190189			**2014**	**O**		&LM9/L2C&C46&JL9-T3U.		1	SOP		FAN CONT, LOW	
96190189			**2014**		**O**	&LM9/L2C&C46&JL9&T3U.		1	SOP		FAN CONT, LOW	
96190189			**2014**	**O**		&LM9/L2C&C60&J65-T3U.		1	-		FAN CONT, LOW	
96190189			**2014**	**O**		&LM9/L2C&C60&JL9-T3U.		1	500055		FAN CONT, LOW	
96190189			**2014**		**O**	&LM9/L2C&C60&J65&T3U.		1	500963		FAN CONT, LOW	
96190189			**2014**		**O**	&LM9/L2C&C60&JL9&T3U.		1	500061		F/PMP	
96190189			**2014**	**O**		&LM9/L2C&C46&J65-T3U.		1	SOP		F/PMP	
96190189			**2014**	**O**		&LM9/L2C&C46&JL9-T3U.		1	SOP		F/PMP	
96190189			**2014**		**O**	&LM9/L2C&C46&JL9&T3U.		1	SOP		F/PMP	
96190189			**2014**	**O**		&LM9/L2C&C60&J65-T3U.		1	-		F/PMP	
96190189			**2014**	**O**		&LM9/L2C&C60&JL9-T3U.		1	500055		F/PMP	
96190189			**2014**		**O**	&LM9/L2C&C60&J65&T3U.		1	500963		F/PMP	
96190189			**2014**		**O**	&LM9/L2C&C60&JL9&T3U.		1	500061		HDLP	
96190189			**2014**	**O**		&LM9/L2C&C46&J65-T3U.		1	SOP		HDLP	
96190189			**2014**	**O**		&LM9/L2C&C46&JL9-T3U.		1	SOP		HDLP	
96190189			**2014**		**O**	&LM9/L2C&C46&JL9&T3U.		1	SOP		HDLP	
96190189			**2014**	**O**		&LM9/L2C&C60&J65-T3U.		1	-		HDLP	
96190189			**2014**	**O**		&LM9/L2C&C60&JL9-T3U.		1	500055		HDLP	
96190189			**2014**		**O**	&LM9/L2C&C60&J65&T3U.		1	500963		HDLP	
96190189			**2014**		**S**	&T3N.		2	500061		DAYTIME RUNNING LP	
96190187			**2014**	**O**	**O**	&LM9/L2C&C60&JL9&T3U.		1	500061		FOG LP	
96190187			**2014**	**O**	**B**	&LM9/L2C&C60&J65&T3U.		1	500963		FOG LP	
96344573			**2014**			&T89.		1	500055		RR FOG LP	
96190187			**2014**	**O**	**O**	&LM9/L2C&C60&JL9&T3U.		1	500061		HORN	
96190187			**2014**	**O**		&LM9/L2C&C46&J65-T3U.		1	SOP		HORN	
96190187			**2014**	**O**		&LM9/L2C&C46&JL9-T3U.		1	SOP		HORN	
96190187			**2014**	**O**	**O**	&LM9/L2C&C46&JL9&T3U.		1	SOP		HORN	
96190187			**2014**	**O**		&LM9/L2C&C60&J65-T3U.		1	-		HORN	
96190187			**2014**	**O**		&LM9/L2C&C60&JL9-T3U.		1	500055		HORN	
96190187			**2014**	**O**	**B**	&LM9/L2C&C60&J65&T3U.		1	500963		HORN	
96190187			**2014**	**O**	**O**	&LM9/L2C&C60&JL9&T3U.		1	500061		DISPLAY ILLUM CONT MDL	

РАСПОЛОЖЕНИЕ ДЕТАЛЕЙ / POSITION OF A PART	КПП / TRANSAXSLE	КУЗОВ / BODY	МОДЕЛЬ / MODEL
L : ЛЕВОЕ РАСПОЛОЖЕНИЕ ДЕТАЛИ / LEFT HAND SIDE R : ПРАВОЕ РАСПОЛОЖЕНИЕ ДЕТАЛИ / RIGHT HAND SIDE	M : МЕХАНИЧЕСКАЯ / MANUAL A : АВТОМАТИЧЕСКАЯ / AUTOMATIC	4N : 4-Х ДВЕРНЫЙ NOTCHBACK	II : SX III : CDX

ПРЕДОХРАНИТЕЛИ И РЕЛЕ

5620 *FUSE&RELAY*

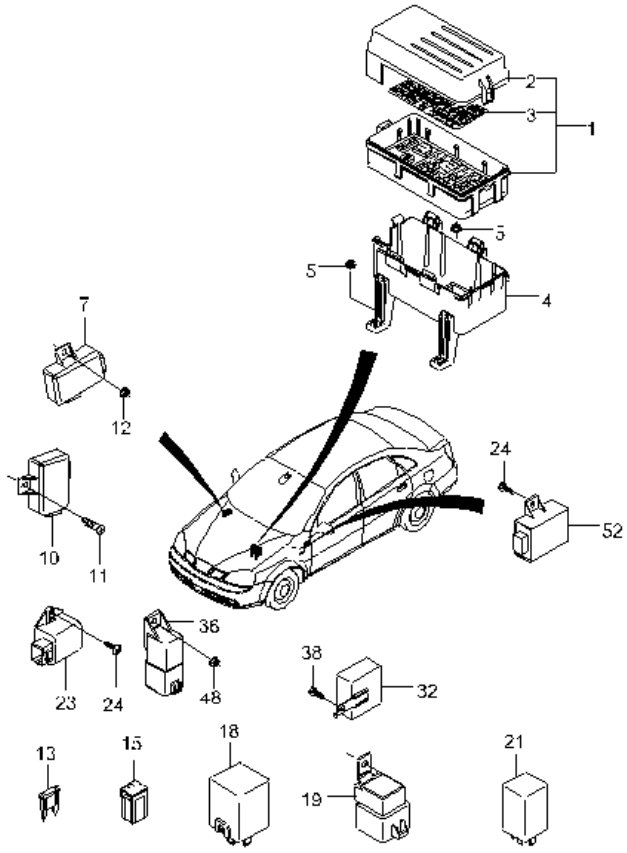

№ ПОЗИЦИИ Part No Номер детали	КОД / К КПП	ДВГ	Model Year Мод. год	MODEL МОДЕЛЬ SX	CDX	NAME / НАИМЕНОВАНИЕ OPTION КОМПЛЕКТАЦИЯ	Л/П	КОЛ	VIN / DATE ПРИМЕНЕНИЕ FROM С	TO ПО	REMARKS ПРИМЕЧАНИЕ	КОД/Д
[21]	(P) РЕЛЕ								*(A) RELAY ASM-DISPLAY ILLUM CONT MDL<SEE GUIDE*			
96190187			2014	O		&LM9/L2C&C46&J65-T3U.		1	SOP		DISPLAY ILLUM CONT MDL	
96190187			2014	O		&LM9/L2C&C46&JL9-T3U.		1	SOP		DISPLAY ILLUM CONT MDL	
96190187			2014	O	O	&LM9/L2C&C46&JL9&T3U.		1	SOP		DISPLAY ILLUM CONT MDL	
96190187			2014	O		&LM9/L2C&C60&J65-T3U.		1	-		DISPLAY ILLUM CONT MDL	
96190187			2014	O		&LM9/L2C&C60&JL9-T3U.		1	500055		DISPLAY ILLUM CONT MDL	
96190187			2014	O	B	&LM9/L2C&C60&J65&T3U.		1	500963		DISPLAY ILLUM CONT MDL	
96190189			2014	O	O	&LM9/L2C&C60&JL9&T3U.		1	500061		ACSRY	
96190189			2014	O		&LM9/L2C&C46&J65-T3U.		1	SOP		ACSRY	
96190189			2014	O		&LM9/L2C&C46&JL9-T3U.		1	SOP		ACSRY	
96190189			2014	O	O	&LM9/L2C&C46&JL9&T3U.		1	SOP		ACSRY	
96190189			2014	O		&LM9/L2C&C60&J65-T3U.		1	-		ACSRY	
96190189			2014	O		&LM9/L2C&C60&JL9-T3U.		1	500055		ACSRY	
96190189			2014	O	B	&LM9/L2C&C60&J65&T3U.		1	500963		ACSRY	
96312299	A		2014	O	O	&MH9.		1	SOP		PARK/NEU POSN SW	
[23]	(P) РЕЛЕ В СБОРЕ ВКЛЮЧЕНИЯ ПОДСВЕТКИ								*(A) RELAY ASM-DAYTIME RUNNING LP CUTOFF <SEE G*			
90414786			2014		S	&T3N.		1	500061			
[24]	(P) БОЛТ / ВИНТ								*(A) BOLT/SCREW-DAYTIME RUNNING LP RLY <SEE GUID*			
94520424			2014		S	&T3N.		2	500061			
[32]	(P) РЕЛЕ СКЛАДНЫХ ЗЕРКАЛ								*(A) MODULE ASM-O/S RR VIEW MIR FLDG CONT*			
96550552			2014	O	O	&DL7.		1	500061			
[38]	(P) БОЛТ / ВИНТ								*(A) BOLT/SCREW-O/S RR VIEW MIR MEMORY MDL BR*			
94520515			2014	O	O	&DL7.		1	500061			
[41]	(P) БОЛТ / ВИНТ								*(A) BOLT/SCREW-FUSE BLK*			
94520326			2014	S	S			1	500055			
[52]	(P) ПРЕДОХРАНИТЕЛЬ АККУМУЛЯТОРНОЙ БАТАРЕИ								*(A) MODULE ASM-EXTR LP CONT<SEE GUIDE/CONTACT B*			
96408390			2014	S	S			1	500055			

РАСПОЛОЖЕНИЕ ДЕТАЛЕЙ / POSITION OF A PART	КПП / TRANSAXSLE	КУЗОВ / BODY	МОДЕЛЬ / MODEL
L : ЛЕВОЕ РАСПОЛОЖЕНИЕ ДЕТАЛИ / LEFT HAND SIDE R : ПРАВОЕ РАСПОЛОЖЕНИЕ ДЕТАЛИ / RIGHT HAND SIDE	M : МЕХАНИЧЕСКАЯ / MANUAL A : АВТОМАТИЧЕСКАЯ / AUTOMATIC	4N : 4-Х ДВЕРНЫЙ NOTCHBACK	II : SX III : CDX

ЭЛЕКТРИЧЕСКАЯ ПРОВОДКА
5710 *WIRING HARNESS*

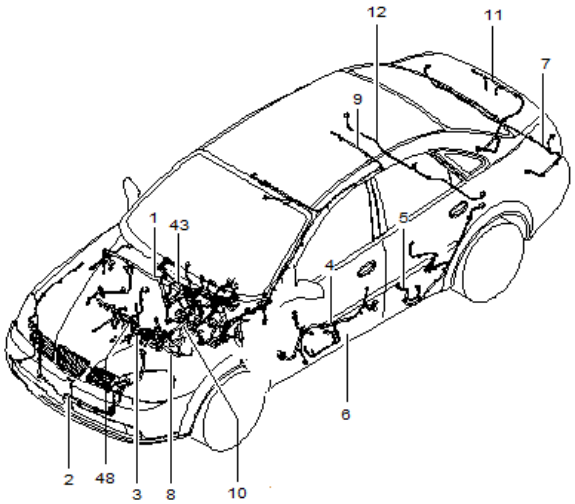

For ground					
27	33	35	38	41	54

RJ5710G 10/30/2004

№ ПОЗИЦИИ Part No Номер детали	КОД / К КПП	ДВГ	Model Year Мод. год	MODEL МОДЕЛЬ SX	CDX	NAME / НАИМЕНОВАНИЕ OPTION КОМПЛЕКТАЦИЯ	Л/П	КОЛ	VIN / DATE ПРИМЕНЕНИЕ FROM С	TO ПО	REMARKS ПРИМЕЧАНИЕ	КОД/Д
[01]	**(P) ЖГУТ ЭЛЕКТРОПРОВОДКИ ИНСТРУМЕНТАЛЬНОЙ ПАНЕЛИ**					***(A) HARNESS ASM-I/P WRG***						
95383790	**A**		**2014**	**O**	**O**	&MH9&AK5&MBR/MDW&T3N&UK3.		1	SOP		Localized	
95383791	**M**		**2014**	**B**	**B**	&MXP&AK5&MBR/MDW&T3N&UK3.		1	501029		Localized	
95383792	**A**		**2014**	**O**		&MH9&AK5&MBR/MDW&T3N-UK3.		1	SOP		Localized	
95383793	**M**		**2014**	**O**		&MXP&AK5&MBR/MDW&T3N-UK3.		1	501043		Localized	
95383794	**A**		**2014**	**O**		&MH9&AR1&MDW&T3N-UK3.		1	SOP		Localized	
95383795	**M**		**2014**	**O**		&MXP&AR1&MDW&T3N-UK3.		1	-		Localized	
95402106	**A**		**2014**		**O**	&MH9&AJ3&MBN&T3N&UK3.		1	SOP		Localized	
95402107	**M**		**2014**		**O**	&MXP&AJ3&MBN&T3N&UK3.		1	500061		Localized	
95383798	**A**		**2014**	**O**		&MH9&AR1&MBN-T3N.		1	SOP		Localized	
95383799	**M**		**2014**	**O**		&MXP&AR1&MBN-T3N.		1	500055		Localized	
95402108	**A**		**2014**		**O**	&MH9&AR1&MBN&T3N-UK3.		1	SOP		Localized	
95402109	**M**		**2014**		**O**	&MXP&AR1&MBN&T3N-UK3.		1	-		Localized	
[02]	**(P) ЖГУТ, ПЕРЕДНЕЙ ПРОВОДКИ ХОДОВОЙ ЧАСТИ**					***(A) HARNESS ASM-CHAS FRT WRG***						
95328604			**2014**		**O**	&C60&JL9&T3U.		1	500061		Localized	
95130906			**2014**	**O**		&C60&JL9-T3U.		1	500055		Localized	
95130907			**2014**	**O**		&C46&JL9-T3U.		1	SOP		Localized	
95130908			**2014**	**O**		&C60&J65-T3U.		1	-		Localized	
95130909			**2014**	**B**		&C46&J65-T3U.		1	SOP		Localized	
95328607			**2014**		**B**	&C46&J65&T3N&T3U.		1	SOP		Localized	
95328606			**2014**		**B**	&C60&J65&T3N&T3U.		1	500963		Localized	
95328605			**2014**		**O**	&C46&JL9&T3N&T3U.		1	SOP		Localized	
[03]	**(P) ЖГУТ ЭЛЕКТРОПРОВОДКИ ДВИГАТЕЛЯ**					***(A) HARNESS ASM-ENG WRG***						
95392610	**A**		**2014**	**O**	**O**	&LM9/L2C&MH9&C60&JL9&NU7.		1	SOP		Localized	
95392609	**M**		**2014**	**O**	**O**	&LM9/L2C&MXP&C60&JL9&NU7.		1	501029		Localized	
95392613	**M**		**2014**	**O**	**O**	&L2C&MXP&C60&J65&MBR/MDW&NU7.		1	500963		Localized	
95392612	**A**		**2014**	**B**	**B**	&L2C&MH9&C46&J65&MBR/MDW&NU7.		1	SOP		Localized	
95392611	**M**		**2014**	**B**	**B**	&L2C&MXP&C46&J65&MBR/MDW&NU7.		1	SOP		Localized	
95392608	**A**		**2014**	**O**	**O**	&L2C&MH9&C46&JL9&MBR/MDW&NU7.		1	SOP		Localized	
95392607	**M**		**2014**	**O**	**O**	&L2C&MXP&C46&JL9&MBR/MDW&NU7.		1	SOP		Localized	
95392621	**M**		**2014**	**O**	**O**	&L2C&MXP&C60&J65&MBN&NT2#&LM9&MXP&C60&J65&MBN&NT2.		1	-		Localized	
95392616	**A**		**2014**	**O**	**O**	&L2C&MH9&C46&JL9&MBN&NT2.		1	SOP		Localized	
95392617	**M**		**2014**	**O**	**O**	&L2C&MXP&C60&JL9&MBN&NT2#&LM9&MXP&C60&JL9&MBN&NT2.		1	500055		Localized	
95392618	**A**		**2014**	**O**	**O**	&L2C&MH9&C60&JL9&MBN&NT2.		1	SOP		Localized	

РАСПОЛОЖЕНИЕ ДЕТАЛЕЙ / POSITION OF A PART	КПП / TRANSAXSLE	КУЗОВ / BODY	МОДЕЛЬ / MODEL
L : ЛЕВОЕ РАСПОЛОЖЕНИЕ ДЕТАЛИ / LEFT HAND SIDE R : ПРАВОЕ РАСПОЛОЖЕНИЕ ДЕТАЛИ / RIGHT HAND SIDE	M : МЕХАНИЧЕСКАЯ / MANUAL A : АВТОМАТИЧЕСКАЯ / AUTOMATIC	4N : 4-Х ДВЕРНЫЙ NOTCHBACK	II : SX III : CDX

ЭЛЕКТРИЧЕСКАЯ ПРОВОДКА

5710 *WIRING HARNESS*

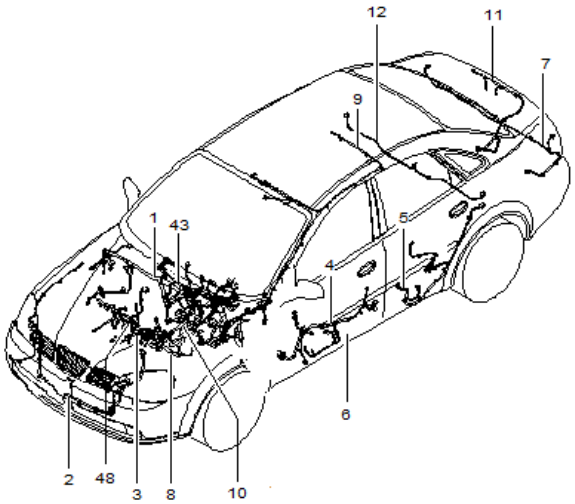

For ground					
27	33	35	38	41	54

RJ5710G 10/30/2004

№ ПОЗИЦИИ Part No Номер детали	КОД / К КПП	ДВГ	Model Year Мод. год	MODEL МОДЕЛЬ SX	CDX	NAME / НАИМЕНОВАНИЕ OPTION КОМПЛЕКТАЦИЯ	Л / П	КОЛ	VIN / DATE ПРИМЕНЕНИЕ FROM С	TO ПО	REMARKS ПРИМЕЧАНИЕ	КОД / Д
[03]	**(P) ЖГУТ ЭЛЕКТРОПРОВОДКИ ДВИГАТЕЛЯ**						***(A) HARNESS ASM-ENG WRG***					
95392619	M		2014	B	B	&L2C&MXP&C46&J65&MBN&NT2#&LM9&MXP&C46&J65&MBN&NT2.		1	SOP		Localized	
95392620	A		2014	B	B	&L2C&MH9&C46&J65&MBN&NT2.		1	SOP		Localized	
95392622	A		2014	O	O	&L2C&MH9&C60&J65&MBN&NT2.		1	SOP		Localized	
95392615	M		2014	B	B	&L2C&MXP&C46&JL9&MBN&NT2#&LM9&MXP&C46&JL9&MBN&NT2.		1	SOP		Localized	
95392614	A		2014	O	O	&L2C&MH9&C60&J65&MBR/MDW&NU7.		1	SOP		Localized	
[04]	**(P) ЖГУТ ЭЛЕКТРОПРОВОДКИ ПЕРЕДНЕЙ ДВЕРИ**						***(A) HARNESS ASM-FRT S/D DR WRG***					
96613933			2014	B	B	&DL6&LHD&UQ4.		1	500055		Localized	
96613935			2014			&DL6&LHD&UW6-UA5.		1	-		Localized	
96613937			2014	B	O	&DL7&LHD&UQ4.	R	1	-		Localized	
96613939			2014	O	O	&DL7&LHD&UW6/UX8.	R	1	500061		Localized	
96613976			2014		O	&AF8&AU3&DL7&LHD&UW6/UX8-BAH/UA5.	L	1	500061		Localized	
96418006			2014	O	O	&AF8&AU3&BAH&DL7&LHD&UW6/UX8-UA5.	L	1	500963		Localized	
96418007			2014	O	O	&AF8&AU3&DL6&LHD&UW6-UA5.	L	1	-		Localized	
96613783			2014			&AU3&DL6&UQ4-UA5.	L	1	500055		Localized	
[05]	**(P) ЖГУТ ЭЛЕКТРОПРОВОДОВ ЗАДНЕЙ ДВЕРИ**						***(A) HARNESS ASM-R/D DR WRG***					
96613942			2014	S	S	&AU3&UQ4/UW6.		2	500055		Localized	
[06]	**(P) ЖГУТ ЭЛЕКТРОПРОВОДКИ КУЗОВА**						***(A) HARNESS ASM-BODY WRG***					
95400485			2014	O	O	&L2C&A70&C37/C38&C50&DL6&JL9&MBR/MDW.		1	-			
95400483			2014	O	O	&L2C&A70&C50&DL6&JL9&MBR/MDW-C37/C38.		1	SOP			
95400471			2014	O		&L2C&A70&DL6&JL9&MBR/MDW-C37/C38/C50.		1	SOP			
95400465			2014	O		&LM9/L2C&DL7&JL9&MBN-A70/C37/C38/C50.		1	500061			
95400482			2014	O	O	&L2C&A70&C50&DL6&J65&MBR/MDW-C37/C38.		1	SOP			
95400484			2014	O	O	&L2C&A70&C37/C38&C50&DL6&J65&MBR/MDW.		1	-			
95400464			2014	O	O	&LM9/L2C&DL7&J65&MBN-A70/C37/C38/C50.		1	-			
95400466			2014	O	O	&LM9/L2C&DL6&J65&MBN-A70/C37/C38/C50.		1	-			
95400467			2014	O	O	&LM9/L2C&DL6&JL9&MBN-A70/C37/C38/C50.		1	500055			
95400468			2014	O		&L2C&C37/C38&DL6&J65&MDW-A70/C50.		1	-			
95400469			2014	O		&L2C&C37/C38&DL6&JL9&MDW-A70/C50.		1	-			
95400470			2014	O		&L2C&A70&DL6&J65&MBR/MDW-C37/C38/C50.		1	-			
95400472			2014	O		&L2C&A70&C37/C38&DL6&J65&MBR/MDW-C50.		1	-			
95400473			2014	O		&L2C&AK5&A70&C37/C38&DL6&JL9&MBR/MDW-C50.		1	-			

РАСПОЛОЖЕНИЕ ДЕТАЛЕЙ / POSITION OF A PART	КПП / TRANSAXSLE	КУЗОВ / BODY	МОДЕЛЬ / MODEL
L : ЛЕВОЕ РАСПОЛОЖЕНИЕ ДЕТАЛИ / LEFT HAND SIDE R : ПРАВОЕ РАСПОЛОЖЕНИЕ ДЕТАЛИ / RIGHT HAND SIDE	M : МЕХАНИЧЕСКАЯ / MANUAL A : АВТОМАТИЧЕСКАЯ / AUTOMATIC	4N : 4-Х ДВЕРНЫЙ NOTCHBACK	II : SX III : CDX

ЭЛЕКТРИЧЕСКАЯ ПРОВОДКА
5710 *WIRING HARNESS*

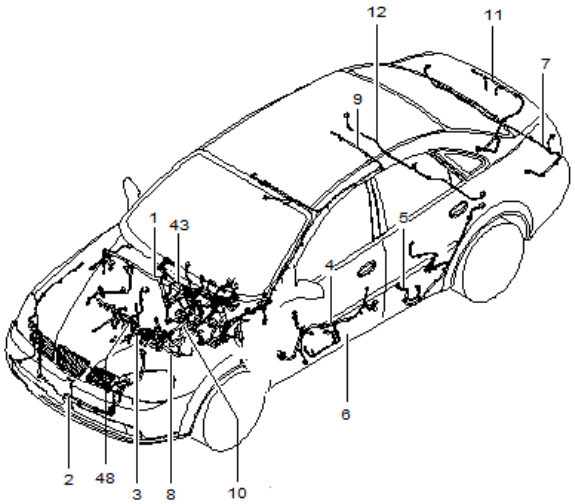

For ground					
27	33	35	38	41	54

RJ5710G 10/30/2004

№ ПОЗИЦИИ Part No Номер детали	КОД / К: КПП	ДВГ	Model Year Мод. год	MODEL МОДЕЛЬ SX	CDX	NAME / НАИМЕНОВАНИЕ: OPTION КОМПЛЕКТАЦИЯ	Л / П	КОЛ	VIN / DATE ПРИМЕНЕНИЕ FROM С	TO ПО	REMARKS ПРИМЕЧАНИЕ	КОД / Д
[06]	**(P) ЖГУТ ЭЛЕКТРОПРОВОДКИ КУЗОВА**						***(A) HARNESS ASM-BODY WRG***					
95400478			**2014**	**O**		&L2C&C50&DL6&J65&MDW-A70/C37/C38.		1	-			
95400479			**2014**	**O**		&L2C&C50&DL6&JL9&MDW-A70/C37/C38.		1	-			
95400480			**2014**	**O**		&L2C&C37/C38&C50&DL6&J65&MDW-A70.		1	-			
95400481			**2014**	**O**		&L2C&C37/C38&C50&DL6&JL9&MDW-A70.			-			
95400458			**2014**	**O**		&L2C&C37/C38&DL7&J65&MDW-A70/C50.			-			
95400459			**2014**	**O**		&L2C&C37/C38&DL7&JL9&MDW-A70/C50.			-			
95400460			**2014**	**O**		&L2C&C50&DL7&J65&MDW-A70/C37/C38.		1	-			
95400461			**2014**	**O**		&L2C&C50&DL7&JL9&MDW-A70/C37/C38.		1	-			
95400462			**2014**	**O**		&L2C&C37/C38&C50&DL7&J65&MDW-A70.			-			
95400463			**2014**	**O**		&L2C&C37/C38&C50&DL7&JL9&MDW-A70.			-			
95400474			**2014**	**O**		&L2C&A70&DL7&J65&MBR/MDW-C37/C38/C50.			500963			
95400475			**2014**	**O**		&L2C&A70&DL7&JL9&MBR/MDW-C37/C38/C50.			501043			
95400476			**2014**	**O**		&L2C&A70&C37/C38&DL7&J65&MBR/MDW-C50.			-			
95400477			**2014**	**O**		&L2C&A70&C37/C38&DL7&JL9&MBR/MDW-C50.			501047			
95400486			**2014**	**O**	**O**	&L2C&A70&C50&DL7&J65&MBR/MDW-C37/C38.			-			
95400487			**2014**	**O**	**O**	&L2C&A70&C50&DL7&JL9&MBR/MDW-C37/C38.			-			
95400489			**2014**	**O**	**O**	&L2C&A70&C37/C38&C50&DL7&JL9&MBR/MDW.			501029			
95400488			**2014**	**O**	**O**	&L2C&A70&C37/C38&C50&DL7&J65&MBR/MDW.			-			
[07]	**(P) ЖГУТ ЭЛЕКТРОПРОВОДОВ ОТСЕКА БАГАЖНИКА**						***(A) HARNESS ASM-T/LP WRG***					
96813093			**2014**			&T89.	R	1	500055		Localized	
[08]	**(P) ЖГУТ В СБОРЕ, ЭЛЕКТРОПРОВОДКИ АККУМУЛЯТОРА**						***(A) HARNESS ASM-AUX BAT WRG***					
95249666			**2014**	**S**	**S**	&LM9/L2C.		1	500055			
[09]	**(P) ЖГУТ ЭЛЕКТРОПРОВОДОВ КРЫШИ**						***(A) HARNESS ASM-RF WRG***					
96551393			**2014**		**O**	&CD4&CF5&TCO.		1	501029		Localized	
96551392			**2014**	**O**		&CD4&TCO-CF5.		1	500055		Localized	
[10]	**(P) ЖГУТ ЭЛЕКТРОПРОВОДОВ ABS**						***(A) HARNESS ASM-ELEK BRK CONT WRG***					
95400457			**2014**	**O**	**O**	&JL9&K20-NW9.		1	500055			
[11]	**(P) ЖГУТ ЭЛЕКТРОЭЛЕКТРОПРОВОДОВ КРЫШКИ БАГАЖНИКА**						***(A) HARNESS ASM-R/CMPT LID WRG<USE 12H 7424A>***					
96551379			**2014**	**S**	**S**			1	500055		Localized	
[12]	**(P) ЖГУТ ПРОВОДОВ ABS ЗАДНИЙ**						***(A) WIRE KIT-RR WHL SPD SEN***					
96551298			**2014**	**O**	**O**	&JL9.		1	500055		Localized	
[27]	**(P) БОЛТ / ВИНТ**						***(A) BOLT/SCREW-BODY WRG HARN GND***					
94501349			**2014**	**S**	**S**			3	500055			

РАСПОЛОЖЕНИЕ ДЕТАЛЕЙ / POSITION OF A PART	КПП / TRANSAXSLE	КУЗОВ / BODY	МОДЕЛЬ / MODEL
L : ЛЕВОЕ РАСПОЛОЖЕНИЕ ДЕТАЛИ / LEFT HAND SIDE **R : ПРАВОЕ РАСПОЛОЖЕНИЕ ДЕТАЛИ / RIGHT HAND SIDE**	**M : МЕХАНИЧЕСКАЯ / MANUAL** **A : АВТОМАТИЧЕСКАЯ / AUTOMATIC**	**4N : 4-Х ДВЕРНЫЙ NOTCHBACK**	**II : SX** **III : CDX**

ЭЛЕКТРИЧЕСКАЯ ПРОВОДКА
5710 *WIRING HARNESS*

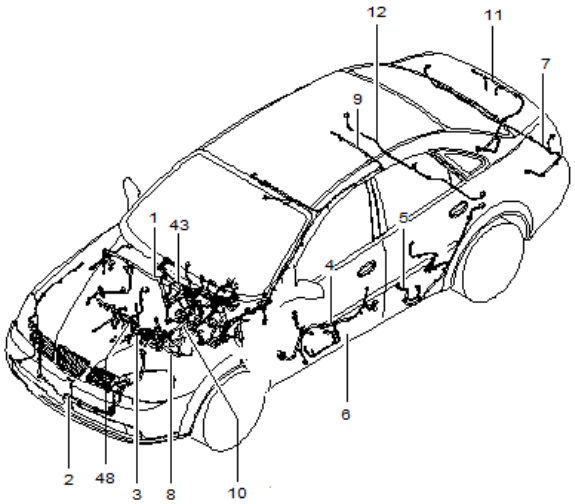

For ground					
27	33	35	38	41	54

RJ5710G 10/30/2004

№ ПОЗИЦИИ Part No Номер детали	КОД / К КПП	ДВГ	Model Year Мод. год	MODEL МОДЕЛЬ SX	CDX	NAME / НАИМЕНОВАНИЕ OPTION КОМПЛЕКТАЦИЯ	Л/П	КОЛ	VIN / DATE ПРИМЕНЕНИЕ FROM С	TO ПО	REMARKS ПРИМЕЧАНИЕ	КОД/Д
[27]	(P) БОЛТ / ВИНТ							*(A) BOLT/SCREW-I/P WRG HARN GND*				
94501349			2014	S	S			2	500055			
94501349			2014		O	&AJ3.		1	500061			
94501349			2014	S	S			1	500055			
94501349			2014	S	S			1	500055			
[33]	(P) КРОНШТЕЙН В СБОРЕ, ЖГУТА ЭЛЕКТРОПРОВОДКИ ДВИГАТЕЛЯ							*(A) BRACKET ASM-ENG WRG HARN*				
96252835			2014	S	S	&LM9/L2C.		1	500055			
[35]	(P) КРОНШТЕЙН, ЖГУТА ЭЛЕКТРОПРОВОДКИ ДВИГАТЕЛЯ							*(A) BRACKET-ENG WRG HARN*				
95990810			2014	S	S	&LM9/L2C.		1	500055			
[38]	(P) ФИКСАТОР							*(A) STRAP-AMB AIR TEMP SEN LEAD*				
96224564			2014			&JL9.		2	500055			
[41]	(P) ИЗОЛЯТОР							*(A) TAPE-F/TNK VENT HOSE*				
96222777			2014	S	S			5	500055			
[43]	(P) ЖГУТ В СБОРЕ, БОКОВОЙ ПОДУШКИ БЕЗОПАСНОСТИ ПЕРЕДНЕГО СИДЕНИЯ							*(A) HARNESS ASM-F/SEAT SI AIRBAG WRG*				
95371196			2014			&LM9/L2C&AJ3&LHD.		1	500061		Localized	
95371198			2014	O	O	&L2C&AK5&LHD&MBR.		1	500963		Localized	
[54]	(P) УПЛОТНИТЕЛЬ, ЗАДНЕЙ ДВЕРИ							*(A) STRAP-FRT S/D DR WRG HARN*				
96551427			2014	B	B	&DL6&LHD&UQ4.		1	500055			
96551427			2014			&DL6&LHD&UW6-UA5.		1	-			
96551427			2014	B	O	&DL7&LHD&UQ4.		1	-			
96551427			2014	O	O	&DL7&LHD&UW6/UX8.		1	500061			
96551427			2014	O	O	&AF8&AU3&DL6&LHD&UW6-UA5.		1	-			
96551427			2014			&AU3&DL6&UQ4-UA5.		1	500055			
96551427			2014	B	B	&DL6&LHD&UQ4.		1	500055			
96551427			2014			&DL6&LHD&UW6-UA5.		1	-			
96551427			2014		O	&AF8&AU3&DL7&LHD&UW6/UX8-BAH/UA5.		1	500061			
96551427			2014	O	O	&AF8&AU3&BAH&DL7&LHD&UW6/UX8-UA5.		1	500963			
96551427			2014	B	O	&DL7&LHD&UQ4.		1	-			
96551427			2014	O	O	&DL7&LHD&UW6/UX8.		1	500061			
96487809			2014	S	S	&AU3&UQ4/UW6.		1	500055			

РАСПОЛОЖЕНИЕ ДЕТАЛЕЙ / POSITION OF A PART	КПП / TRANSAXSLE	КУЗОВ / BODY	МОДЕЛЬ / MODEL
L : ЛЕВОЕ РАСПОЛОЖЕНИЕ ДЕТАЛИ / LEFT HAND SIDE R : ПРАВОЕ РАСПОЛОЖЕНИЕ ДЕТАЛИ / RIGHT HAND SIDE	M : МЕХАНИЧЕСКАЯ / MANUAL A : АВТОМАТИЧЕСКАЯ / AUTOMATIC	4N : 4-Х ДВЕРНЫЙ NOTCHBACK	II : SX III : CDX

6 ЭКСТЕРЬЕР

6100 КУЗОВ В СБОРЕ
6110 КАПОТ
6130 УСИЛИТЕЛЬ ФАР
6140 КРЫЛО
6150 ЩИТОК ОТСЕКА ДВИГАТЕЛЯ
6210 ПЕРЕДНЯЯ ДВЕРЬ
6220 ЗАМОК ПЕРЕДНЕЙ ДВЕРИ
6230 СТЕКЛОПОДЪЕМНИК ПЕРЕДНЕЙ ДВЕРИ
6240 УПЛОТНИТЕЛИ ПЕРЕДНЕЙ ДВЕРИ
6250 ЦЕНТРАЛЬНЫЙ ЗАМОК
6310 ЗАДНЯЯ ДВЕРЬ
6320 ЗАМОК ЗАДНЕЙ ДВЕРИ
6330 СТЕКЛОПОДЪЕМНИК ЗАДНЕЙ ДВЕРИ
6340 УПЛОТНИТЕЛИ ЗАДНЕЙ ДВЕРИ
6410 БОКОВИНА
6420 ТОПЛИВОЗАЛИВНАЯ ГОРЛОВИНА
6430 КРЫША
6440 КРЫШКА БАГАЖНИКА
6450 ЗАМОК КРЫШКИ БАГАЖНИКА
6460 ЗАМКИ АВТОМОБИЛЯ
6510 ПЕРЕДНИЙ ПОЛ
6520 ЗАДНИЙ ПОЛ
6530 РАМА
6610 МОЛДИНГИ КУЗОВА
6630 НАРУЖНОЕ ЗЕРКАЛО
6640 СТЕКЛА
6650 ЭМБЛЕМЫ И НАДПИСИ
6660 КОЛЕСА И КОЛПАКИ
6670 УКАЗАТЕЛИ И НАКЛЕЙКИ
6710 РЕШЕТКА РАДИАТОРА
6720 ПЕРЕДНИЙ БАМПЕР
6730 ЗАДНИЙ БАМПЕР
6750 БРЫЗГОВИКИ

КУЗОВ В СБОРЕ
6100 *BODY ASM*

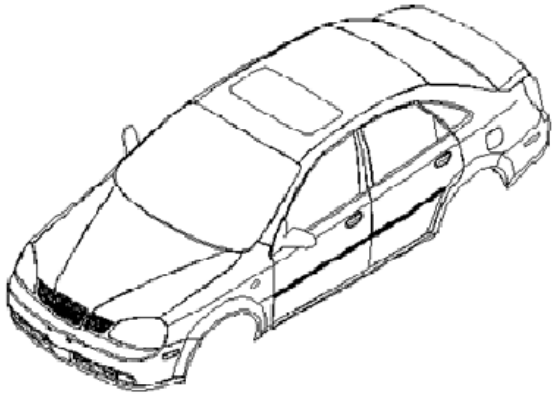

№ ПОЗИЦИИ Part No Номер детали	КОД / К КПП	ДВГ	Model Year Мод. год	MODEL МОДЕЛЬ SX	CDX	NAME / НАИМЕНОВАНИЕ OPTION КОМПЛЕКТАЦИЯ	Л/П	КОЛ	VIN / DATE ПРИМЕНЕНИЕ FROM С	TO ПО	REMARKS ПРИМЕЧАНИЕ	КОД/Д
[01]	(P) КУЗОВ В СБОРЕ						*(A) BODY ASM*					
95392248			**2014**	**S**		&TDW-CF5.		1	500963		Localized	
95392247			**2014**	**B**	**O**	&CF5&TDW.		1	501029		Localized	
95392246			**2014**	**S**		&VFT-CF5.		1	500055		Localized	
95392245			**2014**	**B**	**O**	&CF5&VFT.		1	-		Localized	

РАСПОЛОЖЕНИЕ ДЕТАЛЕЙ / POSITION OF A PART	КПП / TRANSAXSLE	КУЗОВ / BODY	МОДЕЛЬ / MODEL
L : ЛЕВОЕ РАСПОЛОЖЕНИЕ ДЕТАЛИ / LEFT HAND SIDE R : ПРАВОЕ РАСПОЛОЖЕНИЕ ДЕТАЛИ / RIGHT HAND SIDE	M : МЕХАНИЧЕСКАЯ / MANUAL A : АВТОМАТИЧЕСКАЯ / AUTOMATIC	4N : 4-Х ДВЕРНЫЙ NOTCHBACK	II : SX III : CDX

КАПОТ
6110 *HOOD PANEL*

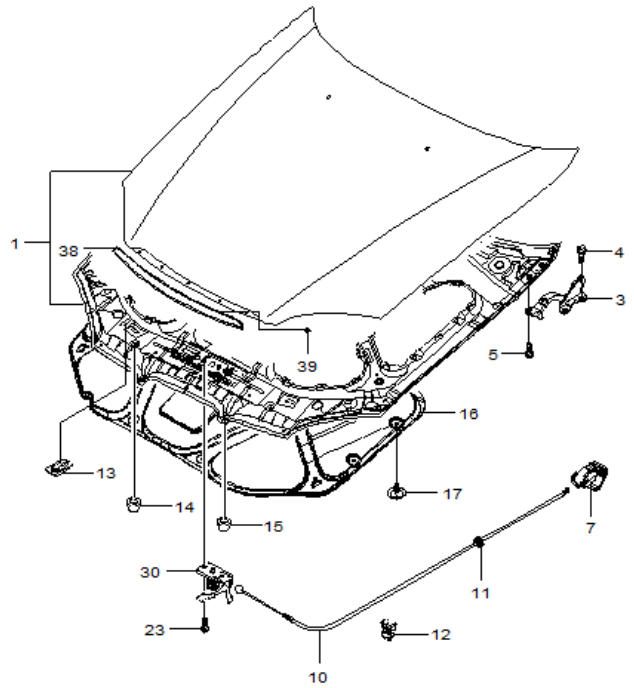

RJ6110 02/15/2005

№ ПОЗИЦИИ Part No Номер детали	КОД / К КПП	ДВГ	Model Year Мод. год	MODEL МОДЕЛЬ SX	CDX	NAME / НАИМЕНОВАНИЕ OPTION КОМПЛЕКТАЦИЯ	Л/П	КОЛ	VIN / DATE ПРИМЕНЕНИЕ FROM С	TO ПО	REMARKS ПРИМЕЧАНИЕ	КОД/Д
[01]	(P) КАПОТ В СБОРЕ						(A) HOOD ASM					
95366746			2014	S	S	&TDW.		1	500963		Localized	
96548973			2014	S	S	&VFT.		1	500055		Localized	
[03]	(P) ПЕТЛЯ КАПОТА						(A) HINGE ASM-HOOD					
96417504			2014	S	S		L	1	500055			
96417505			2014	S	S		R	1	500055			
[04]	(P) БОЛТ / ВИНТ						(A) BOLT/SCREW-HOOD HGE (BODY SI)					
94501318			2014	S	S			4	500055			
[05]	(P) БОЛТ / ВИНТ						(A) BOLT/SCREW-HOOD HGE (HOOD SI)					
94500956			2014	S	S			4	500055			
[07]	(P) РЫЧАГ ПРИВОДА ЗАМКА КАПОТА						(A) HANDLE ASM-HOOD PRIM LAT REL CBL					
96476594			2014	S	S	&LHD&82I.		1	500055			
[10]	(P) ТРОС ПРИВОДА ЗАМКА КАПОТА						(A) CABLE ASM-HOOD PRIM LAT REL					
96406953			2014	S	S	&LHD.		1	500055			
[11]	(P) УПЛОТНИТЕЛЬ						(A) GROMMET-HOOD PRIM LAT REL CBL					
96222845			2014	S	S	&LHD.		1	500055			
[12]	(P) ФИКСАТОР						(A) CLIP-HOOD PRIM LAT REL CBL					
94530268			2014	S	S	&LHD.		1	500055			
[13]	(P) СЕДЛО ОПОРЫ КАПОТА						(A) BRACKET-HOOD HOLD OPEN ROD<SEE GUIDE/CONTAC					
94580619			2014	S	S			1	500055			
[14]	(P) ПОДУШКА						(A) BUMPER-HOOD FRT CTR<USE 11D 6970A>					
96301472			2014	S	S			4	500055			
[16]	(P) ТЕРМОИЗОЛЯЦИЯ КАПОТА						(A) INSULATOR-HOOD					
96464759			2014	S	S	&BIH.		1	500055			
[17]	(P) КЛИПСА						(A) RETAINER-HOOD INSL					
94530503			2014	S	S	&BIH.		14	500055			
[23]	(P) БОЛТ / ВИНТ						(A) BOLT/SCREW-HOOD PRIM LAT					
94501522			2014	S	S	&LHD.		2	500055			
94501522			2014	S	S			2	500055			
[30]	(P) ФИКСАТОР ЗАМКА КАПОТА						(A) STRIKER ASM-HOOD PRIM LAT (W/ SECD LAT)					
96548882			2014	S	S			1	500055			
[39]	(P) ГАЙКА						(A) NUT-HOOD FRT MLDG					
94515211			2014	S	S			4	500055			

РАСПОЛОЖЕНИЕ ДЕТАЛЕЙ / POSITION OF A PART	КПП / TRANSAXSLE	КУЗОВ / BODY	МОДЕЛЬ / MODEL
L : ЛЕВОЕ РАСПОЛОЖЕНИЕ ДЕТАЛИ / LEFT HAND SIDE R : ПРАВОЕ РАСПОЛОЖЕНИЕ ДЕТАЛИ / RIGHT HAND SIDE	M : МЕХАНИЧЕСКАЯ / MANUAL A : АВТОМАТИЧЕСКАЯ / AUTOMATIC	4N : 4-Х ДВЕРНЫЙ NOTCHBACK	II : SX III : CDX

УСИЛИТЕЛЬ ФАР
6130 *FRONT PANEL*

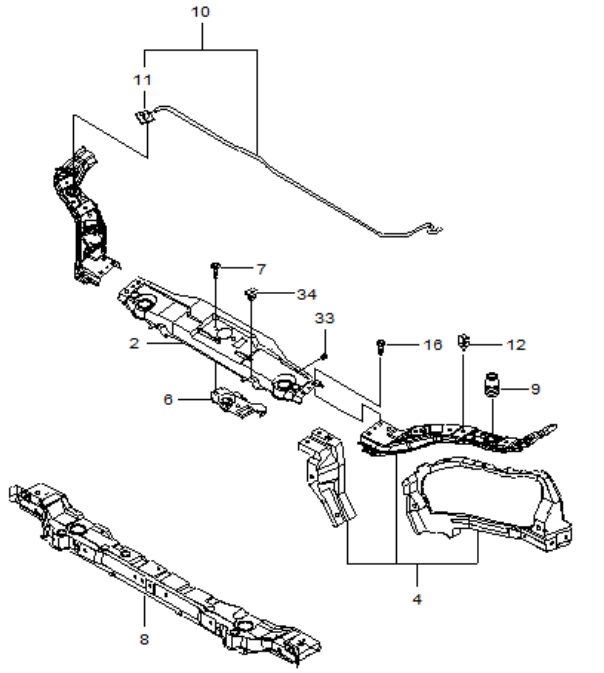

№ ПОЗИЦИИ Part No Номер детали	ВЗТ	КОД / К КПП	ДВГ	Model Year Мод. год	MODEL МОДЕЛЬ SX	CDX	NAME / НАИМЕНОВАНИЕ OPTION КОМПЛЕКТАЦИЯ	Л/П	КОЛ	VIN / DATE ПРИМЕНЕНИЕ FROM С	TO ПО	REMARKS ПРИМЕЧАНИЕ	КОД/Д
[02]		(P) БАЛКА В СБОРЕ ПОПЕРЕЧНАЯ ПЕРЕДНЯЯ						*(A) BAR ASM-F/END UPR TIE*					
96617416				2014	S	S	&LHD.		1	500055			
[04]		(P) УСИЛИТЕЛЬ ФАР						*(A) PANEL ASM-F/CMPT FRT*					
96544543				2014	S	S	&TDW.	L	1	500963			
96852853				2014	S	S	&TDW.	R	1	500963			
96430976				2014	S	S	&VFT.	L	1	500055			
96852800				2014	S	S	&VFT.	R	1	500055			
[06]		(P) ЗАМОК КАПОТА						*(A) LATCH ASM-HOOD PRIM & SECD*					
96548875				2014	S	S	&LHD.		1	500055			
[07]		(P) БОЛТ						*(A) BOLT/SCREW-HOOD PRIM LAT*					
94501522				2014	S	S	&LHD.		2	500055			
[08]		(P) БАЛКА РАДИАТОРА						*(A) BAR ASM-F/END UPR TIE*					
96544663				2014	S	S	&VFT.		1	500055			
96544664				2014	S	S	&TDW.		1	500963			
[09]		(P) ПОДУШКА						*(A) BUMPER-HOOD ADJ FRT<USE 11D 6970A>*					
96251069				2014	S	S			2	500055			
[10]		(P) УПОР КАПОТА						*(A) ROD ASM-HOOD HOLD OPEN*					
96417509				2014	S	S			1	500055			
[11]		(P) ПЕТЛЯ УПОРА КАПОТА						*(A) PIVOT-HOOD HOLD OPEN ROD*					
96165268				2014	S	S			1	500055			
[12]		(P) ФИКСАТОР УПОРА КАПОТА						*(A) CLIP-HOOD HOLD OPEN SUPT*					
94530159				2014	S	S			1	500055			
[16]		(P) БОЛТ / ВИНТ						*(A) BOLT/SCREW-F/END UPR TIE BAR*					
94501513				2014	S	S			4	500055			
[33]		(P) ФИКСАТОР						*(A) CLIP-HOOD PRIM LAT REL CBL*					
94530268				2014	S	S	&LHD.		1	500055			
[34]		(P) ГАЙКА						*(A) NUT-RAD UPR MTG PNL*					
94515246				2014	S	S	&LHD.		2	500055		Localized	

РАСПОЛОЖЕНИЕ ДЕТАЛЕЙ / POSITION OF A PART	КПП / TRANSAXSLE	КУЗОВ / BODY	МОДЕЛЬ / MODEL
L : ЛЕВОЕ РАСПОЛОЖЕНИЕ ДЕТАЛИ / LEFT HAND SIDE R : ПРАВОЕ РАСПОЛОЖЕНИЕ ДЕТАЛИ / RIGHT HAND SIDE	M : МЕХАНИЧЕСКАЯ / MANUAL A : АВТОМАТИЧЕСКАЯ / AUTOMATIC	4N : 4-Х ДВЕРНЫЙ NOTCHBACK	II : SX III : CDX

КРЫЛО
6140 *FENDER PANEL*

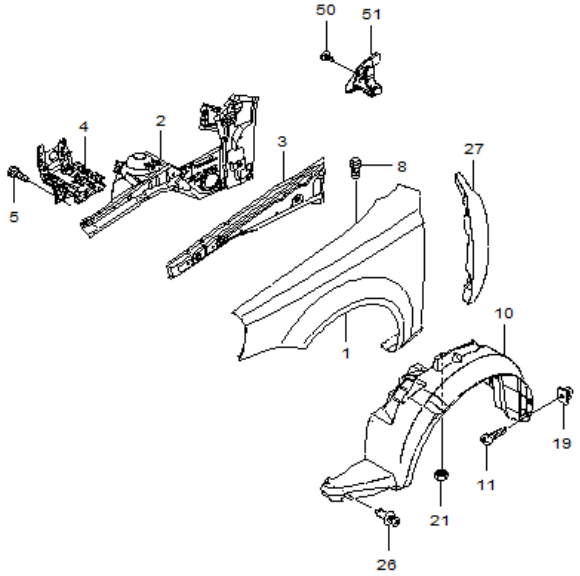

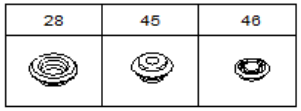

RJ6140GW 10/30/2004

№ ПОЗИЦИИ Part No Номер детали	КОД / К: КПП	ДВГ	Model Year Мод. год	MODEL МОДЕЛЬ SX	CDX	NAME / НАИМЕНОВАНИЕ: OPTION КОМПЛЕКТАЦИЯ	Л / П	КОЛ	VIN / DATE ПРИМЕНЕНИЕ FROM С	TO ПО	REMARKS ПРИМЕЧАНИЕ	КОД / Д
[01]	(P) КРЫЛО ПЕРЕДНЕЕ						(A) FENDER-FRT					
96548951			2014	S	S	&T90&VFT.	L	1	500055		Localized	
96548956			2014	S	S	&T90&VFT.	R	1	500055		Localized	
95366744			2014	S	S	&TDW&T90.	L	1	500963		Localized	
95366745			2014	S	S	&TDW&T90.	R	1	500963		Localized	
[02]	(P) КОЛЕСНАЯ АРКА, ПЕРЕДНЕГО КОЛЕСА						(A) PANEL ASM-FRT W/H					
96946155			2014	S	S	&VFT.	L	1	500055			
96946155			2014	S	S	&LHD&VFT.	L	1	500055			
96946156			2014	S	S	&VFT.	R	1	500055			
96946156			2014	S	S	&LHD&VFT.	R	1	500055			
96946161			2014	S	S	&TDW.	L	1	500963			
96946161			2014	S	S	&LHD&TDW.	L	1	500963			
96946162			2014	S	S	&TDW.	R	1	500963			
96946162			2014	S	S	&LHD&TDW.	R	1	500963			
[03]	(P) СЕРЬГА ПЕРЕДНЕГО ПОДКРЫЛЬНИКА						(A) BRACE ASM-FRT W/H PNL					
96544617			2014	S	S		L	1	500055			
96544618			2014	S	S		R	1	500055			
[04]	(P) ОПОРА АККУМУЛЯТОРНОЙ БАТАРЕИ						(A) TRAY ASM-BAT					
96617439			2014	S	S	&VFT.		1	500055			
96617440			2014	S	S	&TDW.		1	500963			
[05]	(P) БОЛТ / ВИНТ						(A) BOLT/SCREW-BAT TRAY					
94500114			2014	S	S			4	500055			
[08]	(P) БОЛТ / ВИНТ						(A) BOLT/SCREW-F/FDR					
94501371			2014	S	S			12	500055			
[10]	(P) ПОДКРЫЛЬНИК, ПЕРЕДНЕЙ КОЛЕСНОЙ АРКИ						(A) LINER-FRT W/H					
96548771			2014	S	S		L	1	500055			
96810478			2014	S	S		R	1	500055			
[11]	(P) БОЛТ / ВИНТ						(A) BOLT/SCREW-F/FDR MUD GUARD<SEE GUIDE/CONTA					
94520536			2014	S	S			4	500055			
[19]	(P) ГАЙКА						(A) NUT-F/FDR MUD FLAP GUARD<SEE GUIDE/CONTACT					
94515246			2014	S	S			4	500055		Localized	
[21]	(P) ГАЙКА						(A) NUT-FRT W/H LNR EXTN<SEE GUIDE/CONTACT BFO>					
94515325			2014	S	S			4	500055			
[26]	(P) ФИКСАТОР						(A) RETAINER-INT AIR SPH SHLD (PUSH IN)					

РАСПОЛОЖЕНИЕ ДЕТАЛЕЙ / POSITION OF A PART	КПП / TRANSAXSLE	КУЗОВ / BODY	МОДЕЛЬ / MODEL
L : ЛЕВОЕ РАСПОЛОЖЕНИЕ ДЕТАЛИ / LEFT HAND SIDE R : ПРАВОЕ РАСПОЛОЖЕНИЕ ДЕТАЛИ / RIGHT HAND SIDE	M : МЕХАНИЧЕСКАЯ / MANUAL A : АВТОМАТИЧЕСКАЯ / AUTOMATIC	4N : 4-Х ДВЕРНЫЙ NOTCHBACK	II : SX III : CDX

КРЫЛО
6140 *FENDER PANEL*

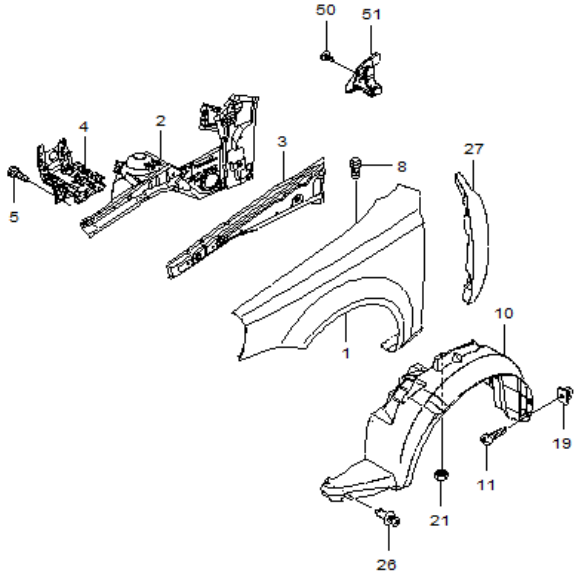

28	45	46

RJ6140GW 10/30/2004

№ ПОЗИЦИИ / Part No Номер детали	КОД / К: КПП	ДВГ	Model Year Мод. год	MODEL МОДЕЛЬ SX	CDX	NAME / НАИМЕНОВАНИЕ: OPTION КОМПЛЕКТАЦИЯ	Л/П	КОЛ	VIN / DATE ПРИМЕНЕНИЕ FROM С	TO ПО	REMARKS ПРИМЕЧАНИЕ	КОД/Д
[26]	(P) ФИКСАТОР								*(A) RETAINER-INT AIR SPH SHLD (PUSH IN)*			
94535928			2014	S	S	&LM9/L2C.		3	500055			
[27]	(P) ИЗОЛЯТОР КРЫЛА ПЕРЕДНИЙ								*(A) INSULATOR ASM-F/FDR*			
96442563			2014	S	S		L	1	500055			
96442564			2014	S	S		R	1	500055			
[28]	(P) ЗАГЛУШКА, ОТВЕРСТИЯ ПЕРЕДНЕЙ ПАНЕЛИ КОЛЕСНОЙ АРКИ								*(A) PLUG-FRT W/H PNL HOLE*			
94535659			2014	S	S			2	500055			
[45]	(P) ЗАГЛУШКА								*(A) PLUG-U/B FRT S/RL HOLE<SEE GUIDE/CONTACT BF*			
94535734			2014	S	S			2	500055			
[46]	(P) ЗАГЛУШКА, ОТВЕРСТИЯ ПЕРЕДНЕЙ ПАНЕЛИ КОЛЕСНОЙ АРКИ								*(A) PLUG-BODY WRG HARN HOLE*			
94535659			2014	S	S			2	500055			
[50]	(P) КЛИПСА								*(A) RETAINER ASM-F/FDR INSL<USE 11A 0252B>*			
94530432			2014	S	S			2	500055			
[51]	(P) ИЗОЛЯТОР ПЕРЕДНЕГО КРЫЛА								*(A) INSULATOR PKG-F/FDR*			
96484321			2014	S	S	&L2C.	R	1	500055			

РАСПОЛОЖЕНИЕ ДЕТАЛЕЙ / POSITION OF A PART	КПП / TRANSAXSLE	КУЗОВ / BODY	МОДЕЛЬ / MODEL
L : ЛЕВОЕ РАСПОЛОЖЕНИЕ ДЕТАЛИ / LEFT HAND SIDE R : ПРАВОЕ РАСПОЛОЖЕНИЕ ДЕТАЛИ / RIGHT HAND SIDE	M : МЕХАНИЧЕСКАЯ / MANUAL A : АВТОМАТИЧЕСКАЯ / AUTOMATIC	4N : 4-Х ДВЕРНЫЙ NOTCHBACK	II : SX III : CDX

ЩИТОК ОТСЕКА ДВИГАТЕЛЯ

6150 *DASH PANEL&COWL*

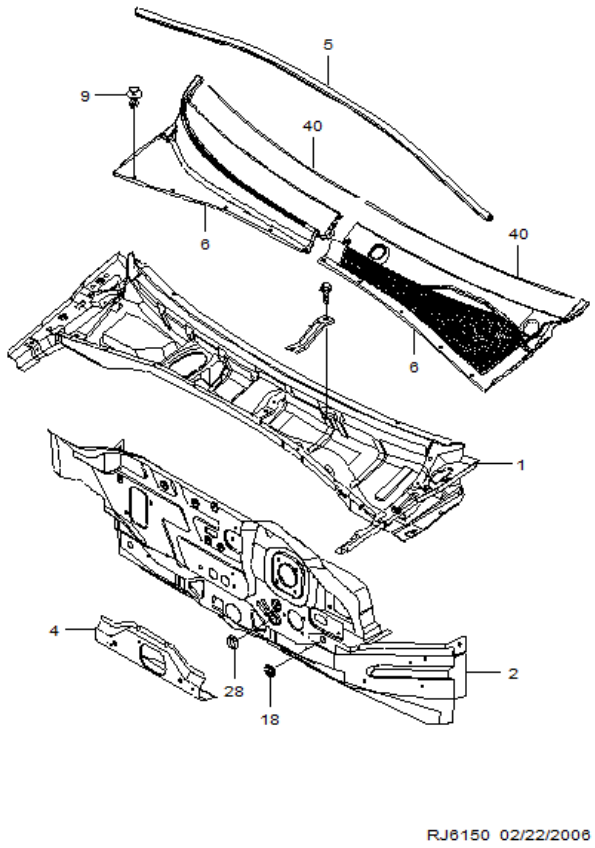

№ ПОЗИЦИИ Part No Номер детали	КОД / К КПП	ДВГ	Model Year Мод. год	MODEL МОДЕЛЬ SX	CDX	NAME / НАИМЕНОВАНИЕ OPTION КОМПЛЕКТАЦИЯ	Л/П	КОЛ	VIN / DATE ПРИМЕНЕНИЕ FROM С	TO ПО	REMARKS ПРИМЕЧАНИЕ	КОД/Д
[01]	(P) ПАНЕЛЬ В СБОРЕ ПЕРЕДНЕЙ ЧАСТИ						*(A) PANEL ASM-DA FRT EXTN <USE 1C2J 0500A>*					
95027329			2014	S	S	&LHD.		1	500055			
95027333			2014	S	S	&LHD&TDW.		1	500963			
[02]	(P) ЩИТОК ОТСЕКА ДВИГАТЕЛЯ						*(A) PANEL ASM-DA*					
96980724			2014	S	S	&LHD&VFT.		1	500055			
96980725			2014	S	S	&LHD&TDW.		1	500963			
[04]	(P) УСИЛИТЕЛЬ ЩИТКА, ОТСЕКА ДВИГАТЕЛЯ						*(A) BAR ASM-DA PNL FRT CR*					
96442751			2014	S	S	&VFT.		1	500055			
96442752			2014	S	S	&TDW.		1	500963			
[05]	(P) УПЛАТНИТЕЛЬ КАПОТА						*(A) SEALING STRIP ASM-AIR INL GRL PNL<SEE GUIDE*					
96940960			2014	S	S			1	500055		Localized	
[06]	(P) ЖЕЛОБ ВОДОСТОЧНЫЙ						*(A) PANEL ASM-AIR INL GRL*					
96544353			2014	S	S	&LHD.	L	1	500055		Localized	
96544354			2014	S	S	&LHD.	R	1	500055		Localized	
[09]	(P) КЛИПСА						*(A) CLIP-AIR INL GRL PNL*					
94530397			2014	S	S			1	500055			
[18]	(P) ЗАГЛУШКА, ЩИТКА ОТСЕКА ДВИГАТЕЛЯ						*(A) PLUG-DA HOLE*					
94535720			2014	S	S			1	500055			
[28]	(P) ЗАГЛУШКА, ЩИТКА ОТСЕКА ДВИГАТЕЛЯ						*(A) PLUG-FLR PNL DRN HOLE (REAR)<SEE GUIDE/CONT*					
94535659			2014	S	S			2	500055			
[40]	(P) УПЛОТНИТЕЛЬ ВОДОСТОЧНОГО ЖЕЛОБА						*(A) SEAL-AIR INL GRL PNL<SEE GUIDE/CONTACT BFO>*					
96544501			2014	S	S	&LHD.	L	1	500055			
96544502			2014	S	S	&LHD.	R	1	500055			

РАСПОЛОЖЕНИЕ ДЕТАЛЕЙ / POSITION OF A PART	КПП / TRANSAXSLE	КУЗОВ / BODY	МОДЕЛЬ / MODEL
L : ЛЕВОЕ РАСПОЛОЖЕНИЕ ДЕТАЛИ / LEFT HAND SIDE R : ПРАВОЕ РАСПОЛОЖЕНИЕ ДЕТАЛИ / RIGHT HAND SIDE	M : МЕХАНИЧЕСКАЯ / MANUAL A : АВТОМАТИЧЕСКАЯ / AUTOMATIC	4N : 4-Х ДВЕРНЫЙ NOTCHBACK	II : SX III : CDX

ПЕРЕДНЯЯ ДВЕРЬ
6210 *FRONT DOOR PANEL*

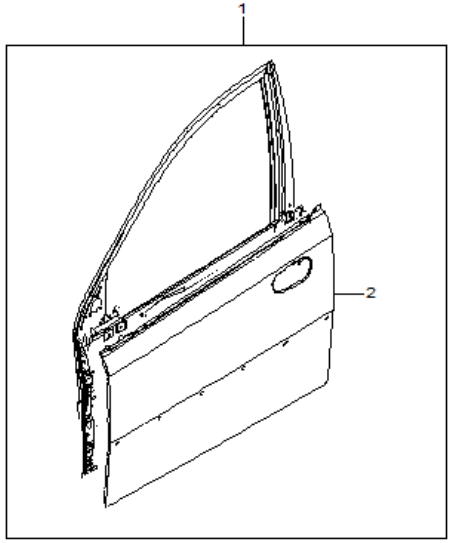

RJ6210GNW 10/30/2004

ВЗТ	№ ПОЗИЦИИ Part No Номер детали	КОД / К КПП	КОД / К ДВГ	Model Year Мод. год	MODEL МОДЕЛЬ SX	MODEL МОДЕЛЬ CDX	NAME / НАИМЕНОВАНИЕ OPTION КОМПЛЕКТАЦИЯ	Л / П	КОЛ	VIN / DATE ПРИМЕНЕНИЕ FROM С	VIN / DATE ПРИМЕНЕНИЕ TO ПО	REMARKS ПРИМЕЧАНИЕ	КОД / Д
	[01]	**(P) ДВЕРЬ ПЕРЕДНЯЯ**						***(A) DOOR ASM-FRT SI***					
	95907260			**2014**	**S**	**S**	&VFT.	R	1	500055		Localized	
	95907261			**2014**	**S**	**S**	&VFT.	L	1	500055		Localized	
	95367103			**2014**	**S**	**S**	&TDW.	R	1	500963			
	95367096			**2014**	**S**	**S**	&TDW.	L	1	500963			
	[02]	**(P) ПАНЕЛЬ ПЕРЕДНЯЯ ДВЕРИ**						***(A) PANEL-FRT S/D OTR***					
	96547867			**2014**	**S**	**S**	&VFT.	L	1	500055			
	96547868			**2014**	**S**	**S**	&VFT.	R	1	500055			
	95367098			**2014**	**S**	**S**	&TDW.	L	1	500963			
	95367105			**2014**	**S**	**S**	&TDW.	R	1	500963			

РАСПОЛОЖЕНИЕ ДЕТАЛЕЙ / POSITION OF A PART	КПП / TRANSAXSLE	КУЗОВ / BODY	МОДЕЛЬ / MODEL
L : ЛЕВОЕ РАСПОЛОЖЕНИЕ ДЕТАЛИ / LEFT HAND SIDE R : ПРАВОЕ РАСПОЛОЖЕНИЕ ДЕТАЛИ / RIGHT HAND SIDE	M : МЕХАНИЧЕСКАЯ / MANUAL A : АВТОМАТИЧЕСКАЯ / AUTOMATIC	4N : 4-Х ДВЕРНЫЙ NOTCHBACK	II : SX III : CDX

ЗАМОК ПЕРЕДНЕЙ ДВЕРИ

6220 *FRONT DOOR LOCK*

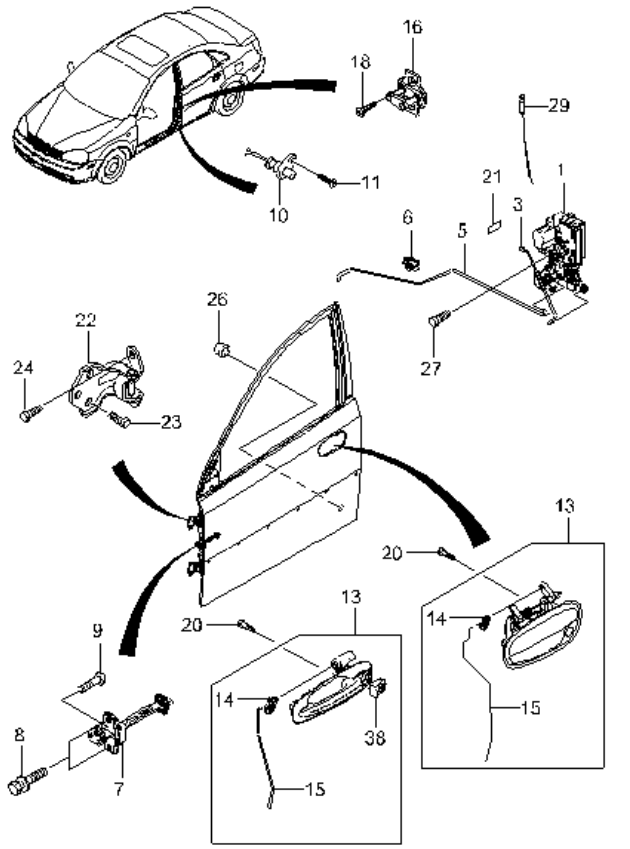

№ ПОЗИЦИИ Part No Номер детали	КОД / К: КПП	ДВГ	Model Year Мод. год	MODEL МОДЕЛЬ SX	CDX	NAME / НАИМЕНОВАНИЕ: OPTION КОМПЛЕКТАЦИЯ	Л / П	КОЛ	VIN / DATE ПРИМЕНЕНИЕ FROM С	TO ПО	REMARKS ПРИМЕЧАНИЕ	КОД / Д
[01]	(P) ЗАМОК В СБОРЕ, ПЕРЕДНЕЙ ДВЕРИ						*(A) LOCK ASM-FRT S/D<USE 1C5L 1425A>*					
96272641			2014	S	S	&AF8&AU3&LHD.	L	1	500055			
96272642			2014	S	S	&AU3&LHD.	R	1	500055			
[03]	(P) ТЯГА ЗАМКА ПЕРЕДНЕЙ ДВЕРИ						*(A) ROD-FRT S/D LK CYL*					
96548617			2014	S	S		L	1	500055			
96548618			2014	S	S		R	1	500055			
[05]	(P) ТЯГА ПРИВОДА ЗАМКА ПЕРЕДНЕЙ ДВЕРИ						*(A) ROD-FRT S/D I/S HDL <SEE GUIDE/CONTACT BFO*					
96548025			2014	S	S		L	1	500055			
96548026			2014	S	S		R	1	500055			
[06]	(P) ФИКСАТОР						*(A) CLIP-FRT S/D LKG ROD*					
94530599			2014	S	S			2	500055			
[07]	(P) ОГРАНИЧИТЕЛЬ ПЕРЕДНЕЙ ДВЕРИ						*(A) CHECK ASM-FRT S/D<SEE GUIDE/CONTACT BFO>*					
96548021			2014	S	S			2	500055			
[08]	(P) БОЛТ / ВИНТ						*(A) BOLT/SCREW-FRT S/D CHK LINK (DR SI)*					
94500090			2014	S	S			4	500055			
[09]	(P) БОЛТ / ВИНТ						*(A) BOLT/SCREW-FRT S/D CHK LINK (BODY SI)*					
94501540			2014	S	S			2	500055			
[10]	(P) КОНТАКТ ДВЕРНОЙ В СБОРЕ, ВКЛЮЧЕНИЯ ОСВЕЩЕНИЯ САЛОНА, ПЕРЕДНЯЯ						*(A) SWITCH ASM-FRT S/D JAMB<USE 12L 3560A>*					
96338783			2014	S	S		L	1	500055			
96338784			2014	S	S		R	1	500055			
[11]	(P) БОЛТ/ВИНТ						*(A) BOLT/SCREW-FRT S/D JAMB SW <SEE GUIDE/CONTA*					
94520177			2014	S	S			4	500055			
[13]	(P) РУЧКА ПРИВОДА ЗАМКА ПЕРЕДНЕЙ ДВЕРИ, НАРУЖНАЯ						*(A) HANDLE ASM-FRT S/D O/S*					
96547951			2014	S	S	&D75.	L	1	500055			
96547952			2014	S	S	&D75&LHD.	R	1	500055			
[14]	(P) ФИКСАТОР ТЯГИ НАРУЖНОЙ РУЧКИ ПЕРЕДНЕЙ ДВЕРИ						*(A) CLIP-FRT S/D O/S HDL ROD <SEE GUIDE/CONTAC*					
94530139			2014	S	S			2	500055			
[15]	(P) ТЯГА ПРИВОДА ЗАМКА ПЕРЕДНЕЙ ДВЕРИ						*(A) ROD-FRT S/D O/S HDL*					
96547977			2014	S	S	&D75.		1	500055			
[16]	(P) ФИКСАТОР В СБОРЕ ПЕРЕДНЕГО ДВЕРНОГО ЗАМКА						*(A) STRIKER ASM-FRT S/D LAT*					
95040624			2014	S	S			2	500055			
[18]	(P) БОЛТ / ВИНТ						*(A) BOLT/SCREW-FRT S/D LAT STKR*					

РАСПОЛОЖЕНИЕ ДЕТАЛЕЙ / POSITION OF A PART	КПП / TRANSAXSLE	КУЗОВ / BODY	МОДЕЛЬ / MODEL
L : ЛЕВОЕ РАСПОЛОЖЕНИЕ ДЕТАЛИ / LEFT HAND SIDE R : ПРАВОЕ РАСПОЛОЖЕНИЕ ДЕТАЛИ / RIGHT HAND SIDE	M : МЕХАНИЧЕСКАЯ / MANUAL A : АВТОМАТИЧЕСКАЯ / AUTOMATIC	4N : 4-Х ДВЕРНЫЙ NOTCHBACK	II : SX III : CDX

ЗАМОК ПЕРЕДНЕЙ ДВЕРИ

6220 *FRONT DOOR LOCK*

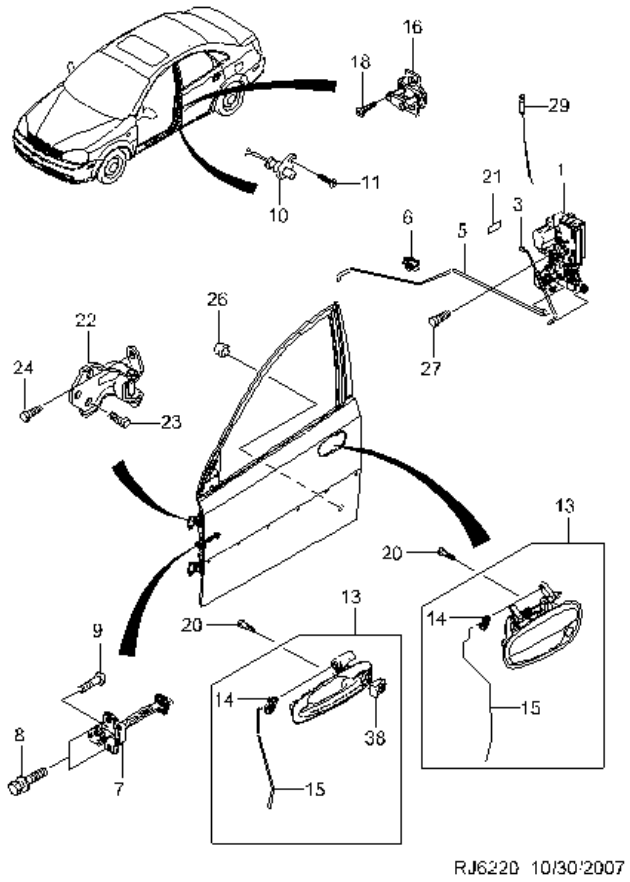

№ ПОЗИЦИИ Part No Номер детали	КОД / К КПП	ДВГ	Model Year Мод. год	MODEL МОДЕЛЬ SX	CDX	NAME / НАИМЕНОВАНИЕ OPTION КОМПЛЕКТАЦИЯ	Л / П	КОЛ	VIN / DATE ПРИМЕНЕНИЕ FROM С	TO ПО	REMARKS ПРИМЕЧАНИЕ	КОД / Д
[18]	(P) БОЛТ / ВИНТ										*(A) BOLT/SCREW-FRT S/D LAT STKR*	
94501688			2014	S	S			4	500055			
[20]	(P) БОЛТ / ВИНТ										*(A) BOLT/SCREW-FRT S/D O/S HDL*	
94500073			2014	S	S			8	500055			
[21]	(P) ИЗОЛЯТОР										*(A) INSULATOR-FRT S/D INR PNL <SEE GUIDE/BFO>*	
96288972			2014	S	S			2	500055			
[22]	(P) ПЕТЛЯ ПЕРЕДНЕЙ ДВЕРИ										*(A) HINGE ASM-FRT S/D UPR (DR SI)<SEE GUIDE/CON*	
96547289			2014	S	S	&VFT.		1	500055		T/W 11562507, CAN USE 96983379	
96547421			2014	S	S	&VFT.		1	500055		T/W 11562507, CAN USE 96983380	
96983379			2014	S	S	&TDW.		1	500963			
96983380			2014	S	S	&TDW.		1	500963			
[23]	(P) БОЛТ / ВИНТ										*(A) BOLT/SCREW-FRT S/D HGE (BODY SI)*	
94500963			2014	S	S			10	500055			
[24]	(P) БОЛТ / ВИНТ										*(A) BOLT/SCREW-FRT S/D HGE (DR SI)*	
11562507			2014	S	S			8	500055			
[26]	(P) ПОДУШКА										*(A) BUMPER-FRT S/D LWR<SEE GUIDE/CONTACT BFO>*	
96240768			2014	S	S			2	500055			
[27]	(P) БОЛТ										*(A) BOLT*	
94501601			2014					6	500055			
[29]	(P) КНОПКА БЛОКИРОВКИ ЗАМКА ПЕРЕДНЕЙ ДВЕРИ										*(A) KNOB ASM-FRT S/D LKG ROD*	
96548338			2014	S	S		L	1	500055			
96548340			2014	S	S		R	1	500055			
[38]	(P) КОЛПАЧОК РУЧКИ ПРИВОДА ЗАМКА										*(A) COVER-FRT S/D O/S HDL OPG <SEE GUIDE/CONTAC*	
96547961			2014	S	S	&D75.	L	1	500055			
96547961			2014	S	S	&D75.	L	1	500055			
96547962			2014	S	S	&D75&LHD.	R	1	500055			
96547962			2014	S	S	&D75.	R	1	500055			

РАСПОЛОЖЕНИЕ ДЕТАЛЕЙ / POSITION OF A PART	КПП / TRANSAXSLE	КУЗОВ / BODY	МОДЕЛЬ / MODEL
L : ЛЕВОЕ РАСПОЛОЖЕНИЕ ДЕТАЛИ / LEFT HAND SIDE R : ПРАВОЕ РАСПОЛОЖЕНИЕ ДЕТАЛИ / RIGHT HAND SIDE	M : МЕХАНИЧЕСКАЯ / MANUAL A : АВТОМАТИЧЕСКАЯ / AUTOMATIC	4N : 4-Х ДВЕРНЫЙ NOTCHBACK	II : SX III : CDX

СТЕКЛОПОДЪЕМНИК ПЕРЕДНЕЙ ДВЕРИ

6230 *FRONT WINDOW LIFTER*

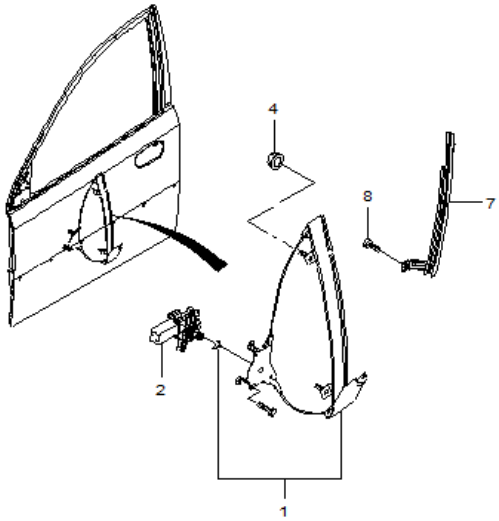

RJ6230 10/30/2004

№ ПОЗИЦИИ / Part No Номер детали	КОД / К: КПП	ДВГ	Model Year Мод. год	MODEL МОДЕЛЬ SX	CDX	NAME / НАИМЕНОВАНИЕ: OPTION КОМПЛЕКТАЦИЯ	Л/П	КОЛ	VIN / DATE ПРИМЕНЕНИЕ FROM С	TO ПО	REMARKS ПРИМЕЧАНИЕ	КОД/Д
[01]	(P) СТЕКЛОПОДЪЕМНИК ПЕРЕДНЕЙ ДВЕРИ					*(A) REGULATOR ASM-FRT S/D WDO*						
96548080			2014	S	S		L	1	500055			
96548081			2014	S	S		R	1	500055			
[02]	(P) ЭЛЕКТРОДВИГАТЕЛЬ В СБОРЕ СТЕКЛОПОДЪЕМНИКА ПЕРЕДНЕЙ ДВЕРИ					*(A) MOTOR ASM-FRT S/D WDO REG*						
96475129			2014	S	S		R	1	500055			
96475128			2014	S	S		L	1	500055			
[04]	(P) ГАЙКА					*(A) NUT-FRT S/D WDO REG*						
94515119			2014	S	S			14	500055			
[07]	(P) КРОНШТЕЙН ХОДА СТЕКЛА ПЕРЕДНЕЙ ДВЕРИ					*(A) CHANNEL ASM-FRT S/D WDO RR<SEE GUIDE/CONTAC*						
96548352			2014	S	S		L	1	500055			
96548353			2014	S	S		R	1	500055			
[08]	(P) БОЛТ / ВИНТ					*(A) BOLT/SCREW-FRT S/D WDO FRT CHAN BRKT*						
94500087			2014	S	S			2	500055			

РАСПОЛОЖЕНИЕ ДЕТАЛЕЙ / POSITION OF A PART	КПП / TRANSAXSLE	КУЗОВ / BODY	МОДЕЛЬ / MODEL
L : ЛЕВОЕ РАСПОЛОЖЕНИЕ ДЕТАЛИ / LEFT HAND SIDE R : ПРАВОЕ РАСПОЛОЖЕНИЕ ДЕТАЛИ / RIGHT HAND SIDE	M : МЕХАНИЧЕСКАЯ / MANUAL A : АВТОМАТИЧЕСКАЯ / AUTOMATIC	4N : 4-Х ДВЕРНЫЙ NOTCHBACK	II : SX III : CDX

УПЛОТНИТЕЛИ ПЕРЕДНЕЙ ДВЕРИ

6240 *FRONT WEATHERSTRIP*

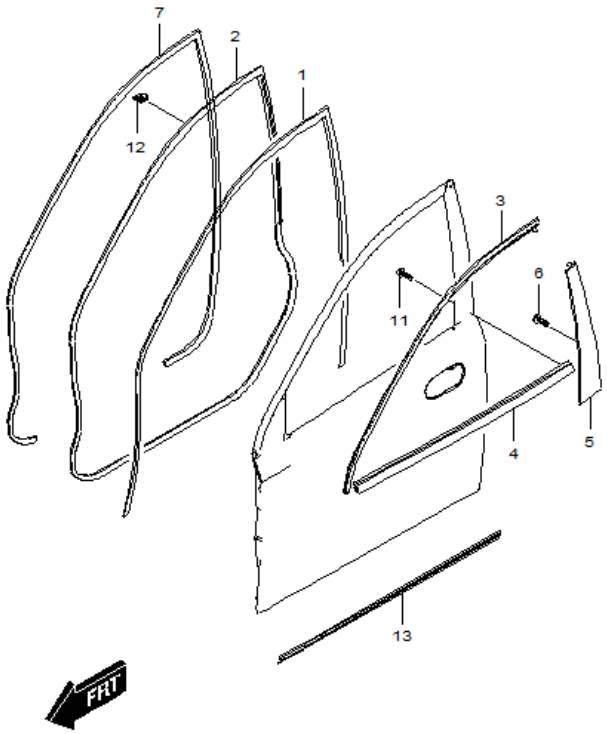

№ ПОЗИЦИИ Part No Номер детали	ВЗТ	КОД / К КПП	ДВГ	Model Year Мод. год	MODEL МОДЕЛЬ SX	CDX	NAME / НАИМЕНОВАНИЕ OPTION КОМПЛЕКТАЦИЯ	Л/П	КОЛ	VIN / DATE ПРИМЕНЕНИЕ FROM С	TO ПО	REMARKS ПРИМЕЧАНИЕ	КОД/Д
[01]		(P) НАПРАВЛЯЮЩАЯ ХОДА СТЕКЛА ПЕРЕДНЕЙ ДВЕРИ					*(A) WEATHERSTRIP-FRT S/D WDO UPR<SEE GUIDE/CONT*						
96548118				2014	S	S		L	1	500055			
96548119				2014	S	S		R	1	500055			
[02]		(P) УПЛОТНИТЕЛЬ ПЕРЕДНЕЙ ДВЕРИ					*(A) WEATHERSTRIP ASM-FRT S/D<SEE GUIDE/CONTACT*						
96548102				2014	S	S		L	1	500055			
96548103				2014	S	S		R	1	500055			
[03]		(P) УПЛОТНИТЕЛЬ ПЕРЕДНЕЙ ДВЕРИ, СТЕКЛА					*(A) WEATHERSTRIP ASM-FRT S/D AUX<SEE GUIDE/CONT*						
96548110				2014	S	S		L	1	500055			
96548111				2014	S	S		R	1	500055			
[04]		(P) МОЛДИНГ ПЕРЕДНЕЙ ДВЕРИ					*(A) SEALING STRIP ASM-FRT S/D WDO OTR<SEE GUIDE*						
96801688				2014	S	S		L	1	500055			
96801689				2014	S	S		R	1	500055			
[05]		(P) ОБЛИЦОВКА ПЕРЕДНЕЙ ДВЕРИ					*(A) MOLDING-FRT S/D GARN<SEE GUIDE/CONTACT BFO>*						
96548098				2014	S	S		L	1	500055			
96548099				2014	S	S		R	1	500055			
[06]		(P) БОЛТ / ВИНТ					*(A) BOLT/SCREW-FRT S/D G/MLDG<SEE GUIDE/CONTACT*						
95026350				2014	S	S			6	500055			
[07]		(P) УПЛОТНИТЕЛЬ ПЕРЕДНЕГО ДВЕРНОГО ПРОЕМА					*(A) WEATHERSTRIP ASM-FRT S/D (BODY SI)*						
96615176				2014	S	S		L	1	500055		Localized	
96615178				2014	S	S		R	1	500055		Localized	
[11]		(P) БОЛТ / ВИНТ					*(A) BOLT/SCREW-FRT S/D WDO OTR S/STR<SEE GUIDE/*						
94520533				2014	S	S			2	500055			
[12]		(P) КЛИПСА					*(A) CLIP-FRT S/D W/STR*						
96329880				2014	S	S			4	500055			
[13]		(P) УПЛОТНИТЕЛЬ НИЖНИЙ ПЕРЕДНЕЙ ДВЕРИ					*(A) WEATHERSTRIP ASM-FRT & RR S/D LWR<SEE GUIDE*						
96548461				2014	S	S			2	500055			

РАСПОЛОЖЕНИЕ ДЕТАЛЕЙ / POSITION OF A PART	КПП / TRANSAXSLE	КУЗОВ / BODY	МОДЕЛЬ / MODEL
L : ЛЕВОЕ РАСПОЛОЖЕНИЕ ДЕТАЛИ / LEFT HAND SIDE R : ПРАВОЕ РАСПОЛОЖЕНИЕ ДЕТАЛИ / RIGHT HAND SIDE	M : МЕХАНИЧЕСКАЯ / MANUAL A : АВТОМАТИЧЕСКАЯ / AUTOMATIC	4N : 4-Х ДВЕРНЫЙ NOTCHBACK	II : SX III : CDX

ЦЕНТРАЛЬНЫЙ ЗАМОК
6250 *ELECTRIC DOOR LOCK*

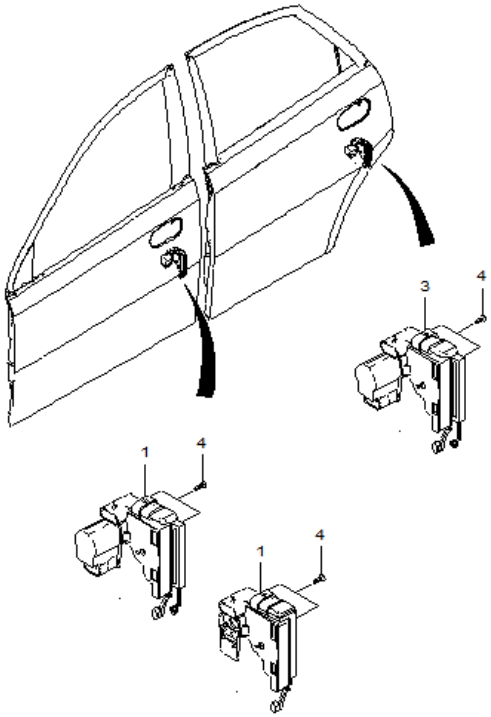

RJ6250GNW 10/30/2004

ВЗТ	№ ПОЗИЦИИ Part No Номер детали	КОД / К КПП	ДВГ	Model Year Мод. год	MODEL МОДЕЛЬ SX	CDX	NAME / НАИМЕНОВАНИЕ OPTION КОМПЛЕКТАЦИЯ	Л/П	КОЛ	VIN / DATE ПРИМЕНЕНИЕ FROM С	TO ПО	REMARKS ПРИМЕЧАНИЕ	КОД/Д
	[01]	**(P) ЭЛЕКТРОПРИВОД ЗАМКА В СБОРЕ**						***(A) ACTUATOR ASM-RR S/D LK<SEE GUIDE/CONTACT BF***					
	96229551			**2014**	**S**	**S**	&AU3.	L	1	501029			
	96229551			**2014**	**S**	**S**	&AU3.	L	1	501029			
	96229552			**2014**	**S**	**S**	&AU3&LHD.		1	500055			
	96229552			**2014**	**S**	**S**	&AU3.	R	1	501029			
	96272676			**2014**	**S**	**S**	&AF8&AU3&LHD.	L	1	500055			
	[03]	**(P) ЭЛЕКТРОПРИВОД ЗАМКА**						***(A) ACTUATOR ASM-RR S/D LK<SEE GUIDE/CONTACT BF***					
	96229551			**2014**	**S**	**S**	&AU3.	L	1	501029			
	96229552			**2014**	**S**	**S**	&AU3.	R	1	501029			
	[04]	**(P) БОЛТ / ВИНТ**						***(A) BOLT/SCREW-FRT S/D LK ACTR<SEE GUIDE/CONTAC***					
	94520449			**2014**	**S**	**S**	&AF8&AU3&LHD.		2	500055			
	94520449			**2014**	**S**	**S**	&AU3&LHD.		2	500055			
	94520449			**2014**	**S**	**S**	&AU3.		2	501029			
	94520449			**2014**	**S**	**S**	&AU3.		2	501029			
	94520449			**2014**	**S**	**S**	&AU3.		2	501029			

РАСПОЛОЖЕНИЕ ДЕТАЛЕЙ / POSITION OF A PART	КПП / TRANSAXSLE	КУЗОВ / BODY	МОДЕЛЬ / MODEL
L : ЛЕВОЕ РАСПОЛОЖЕНИЕ ДЕТАЛИ / LEFT HAND SIDE R : ПРАВОЕ РАСПОЛОЖЕНИЕ ДЕТАЛИ / RIGHT HAND SIDE	M : МЕХАНИЧЕСКАЯ / MANUAL A : АВТОМАТИЧЕСКАЯ / AUTOMATIC	4N : 4-Х ДВЕРНЫЙ NOTCHBACK	II : SX III : CDX

ЗАДНЯЯ ДВЕРЬ
6310 *REAR DOOR PANEL*

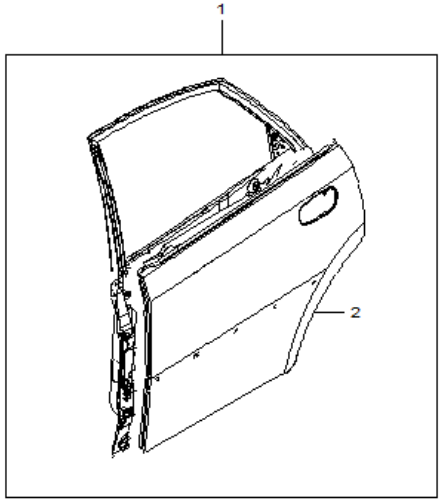

RJ6310GNW 10/30/2004

№ ПОЗИЦИИ Part No Номер детали	КОД / К КПП	ДВГ	Model Year Мод. год	MODEL МОДЕЛЬ SX	CDX	NAME / НАИМЕНОВАНИЕ OPTION КОМПЛЕКТАЦИЯ	Л/П	КОЛ	VIN / DATE ПРИМЕНЕНИЕ FROM С	TO ПО	REMARKS ПРИМЕЧАНИЕ	КОД/Д
[01]	**(P) ДВЕРЬ В СБОРЕ, ЗАДНЯЯ**						***(A) DOOR ASM-RR SI***					
95367111			**2014**	**S**	**S**	&TDW.	L	X	500963		Localized	
95367118			**2014**	**S**	**S**	&TDW.	R	X	500963		Localized	
95907258			**2014**	**S**	**S**	&VFT.	R	X	500055		Localized	
95907259			**2014**	**S**	**S**	&VFT.	L	X	500055		Localized	
[02]	**(P) ПАНЕЛЬ ЗАДНЕЙ ДВЕРИ**						***(A) PANEL-RR S/D OTR***					
95367113			**2014**	**S**	**S**	&TDW.	L	1	500963			
95367120			**2014**	**S**	**S**	&TDW.	R	1	500963			
96547931			**2014**	**S**	**S**	&VFT.	L	1	500055			
96547932			**2014**	**S**	**S**	&VFT.	R	1	500055			

РАСПОЛОЖЕНИЕ ДЕТАЛЕЙ / POSITION OF A PART	КПП / TRANSAXSLE	КУЗОВ / BODY	МОДЕЛЬ / MODEL
L : ЛЕВОЕ РАСПОЛОЖЕНИЕ ДЕТАЛИ / LEFT HAND SIDE R : ПРАВОЕ РАСПОЛОЖЕНИЕ ДЕТАЛИ / RIGHT HAND SIDE	M : МЕХАНИЧЕСКАЯ / MANUAL A : АВТОМАТИЧЕСКАЯ / AUTOMATIC	4N : 4-Х ДВЕРНЫЙ NOTCHBACK	II : SX III : CDX

ЗАМОК ЗАДНЕЙ ДВЕРИ
6320 *REAR DOOR LOCK*

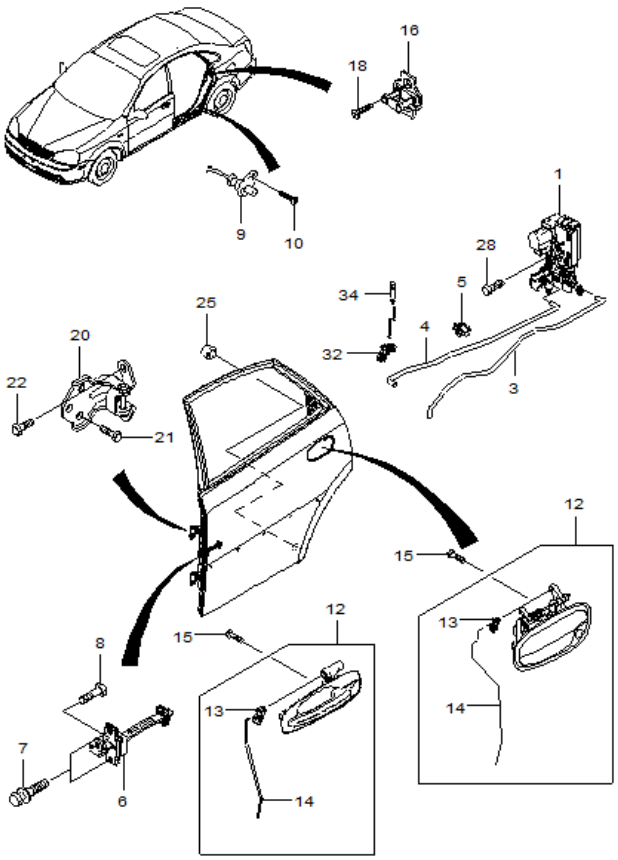

№ ПОЗИЦИИ / Part No Номер детали	КОД / К: КПП	ДВГ	Model Year Мод. год	MODEL МОДЕЛЬ SX	CDX	NAME / НАИМЕНОВАНИЕ: OPTION КОМПЛЕКТАЦИЯ	Л/П	КОЛ	VIN / DATE ПРИМЕНЕНИЕ FROM С	TO ПО	REMARKS ПРИМЕЧАНИЕ	КОД/Д
[01]	(P) ЗАМОК В СБОРЕ ЗАДНЕЙ ДВЕРИ						*(A) LOCK ASM-RR S/D <USE 1C5L 6195A>*					
96260995			2014	S	S	&AU3.	L	1	501029			
96260996			2014	S	S	&AU3.	R	1	501029			
[03]	(P) ТЯГА ПРИВОДА ЗАМКА ЗАДНЕЙ ДВЕРИ						*(A) ROD-RR S/D I/S HDL<SEE GUIDE/CONTACT BFO>*					
96548136			2014	S	S		L	1	500055			
96548137			2014	S	S		R	1	500055			
[04]	(P) ТЯГА БЛОКИРОВКИ ЗАМКА ЗАДНЕЙ ДВЕРИ						*(A) ROD-RR S/D LKG<SEE GUIDE/CONTACT BFO>*					
96548132			2014	S	S		L	1	500055			
96548133			2014	S	S		R	1	500055			
[06]	(P) ОГРАНИЧИТЕЛЬ ЗАДНЕЙ ДВЕРИ						*(A) CHECK ASM-RR S/D<SEE GUIDE/CONTACT BFO>*					
96548128			2014	S	S			2	500055			
[07]	(P) БОЛТ						*(A) BOLT/SCREW-RR S/D CHK LINK DR SI<SEE GUIDE*					
94500090			2014	S	S			4	500055			
[08]	(P) БОЛТ						*(A) BOLT/SCREW-RR S/D CHK LINK BODY SI*					
94501540			2014	S	S			2	500055			
[09]	(P) КОНТАКТ ДВЕРНОЙ В СБОРЕ, ВКЛЮЧЕНИЯ ОСВЕЩЕНИЯ САЛОНА, ЗАДНЯЯ						*(A) SWITCH ASM-RR S/D JAMB<USE 12L 3560A>*					
96235956			2014	S	S			2	500055			
[10]	(P) БОЛТ						*(A) BOLT/SCREW-DM & RDG LP*					
94520339			2014	S	B	&C74.		2	500055			
[12]	(P) РУЧКА ПРИВОДА ЗАМКА ЗАДНЕЙ ДВЕРИ, НАРУЖНАЯ						*(A) HANDLE ASM-RR S/D O/S*					
96547981			2014	S	S	&D75.	L	1	500055			
96547982			2014	S	S	&D75.	R	1	500055			
[13]	(P) ПЕРЕХОДНИК						*(A) CLIP-RR S/D O/S HDL <SEE GUIDE/CONTACT BFO*					
94530139			2014	S	S	&D75.		2	500055			
[14]	(P) ТЯГА ПРИВОДА ЗАМКА ЗАДНЕЙ ДВЕРИ						*(A) ROD-RR S/D O/S HDL*					
96547993			2014	S	S			2	500055			
96547993			2014	S	S	&D75.		1	500055			
96547993			2014	S	S	&D75.		1	500055			
[15]	(P) БОЛТ						*(A) BOLT/SCREW-RR S/D O/S HDL*					
94500073			2014	S	S			8	500055			
[16]	(P) ФИКСАТОР ДВЕРНОГО ЗАМКА						*(A) STRIKER ASM-RR S/D LK*					
95040624			2014	S	S			2	500055			

РАСПОЛОЖЕНИЕ ДЕТАЛЕЙ / POSITION OF A PART	КПП / TRANSAXSLE	КУЗОВ / BODY	МОДЕЛЬ / MODEL
L : ЛЕВОЕ РАСПОЛОЖЕНИЕ ДЕТАЛИ / LEFT HAND SIDE R : ПРАВОЕ РАСПОЛОЖЕНИЕ ДЕТАЛИ / RIGHT HAND SIDE	M : МЕХАНИЧЕСКАЯ / MANUAL A : АВТОМАТИЧЕСКАЯ / AUTOMATIC	4N : 4-Х ДВЕРНЫЙ NOTCHBACK	II : SX III : CDX

ЗАМОК ЗАДНЕЙ ДВЕРИ
6320 *REAR DOOR LOCK*

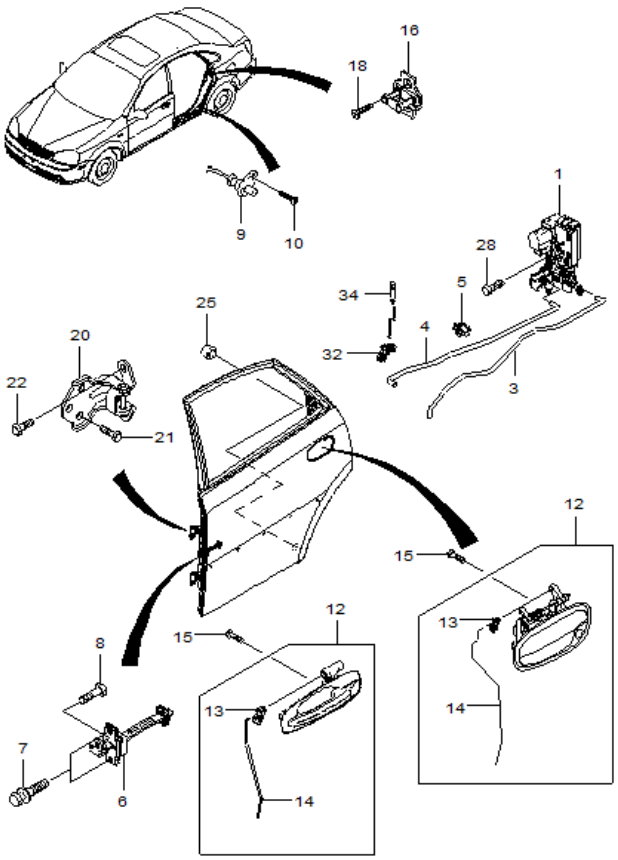

№ ПОЗИЦИИ Part No Номер детали	КОД / К КПП	ДВГ	Model Year Мод. год	MODEL МОДЕЛЬ SX	CDX	NAME / НАИМЕНОВАНИЕ OPTION КОМПЛЕКТАЦИЯ	Л/П	КОЛ	VIN / DATE ПРИМЕНЕНИЕ FROM С	TO ПО	REMARKS ПРИМЕЧАНИЕ	КОД/Д
[18]	(P) БОЛТ										*(A) BOLT/SCREW-RR S/D LK STKR*	
94501688			2014	S	S			4	500055			
[20]	(P) ПЕТЛЯ ЗАДНЕЙ ДВЕРИ										*(A) HINGE ASM-RR S/D UPR (DR SI)<SEE GUIDE/CONT*	
96983381			2014	S	S			2	500055			
96983381			2014	S	S	&TDW.		1	500963			
96983381			2014	S	S	&TDW.		1	500963			
96983382			2014	S	S			2	500055			
96983382			2014	S	S	&TDW.		1	500963			
96983382			2014	S	S	&TDW.		1	500963			
[21]	(P) БОЛТ										*(A) BOLT/SCREW-RR S/D HGE (BODY SI)*	
94500963			2014	S	S			8	500055			
[22]	(P) БОЛТ										*(A) BOLT/SCREW-RR S/D HGE (DR SI)*	
11562507			2014	S	S	&D75.		8	500055			
[25]	(P) ПОДУШКА										*(A) BUMPER-R/CMPT LID*	
96240768			2014	S	S			2	500055			
[28]	(P) БОЛТ										*(A) BOLT*	
94501601			2014	S	S			6	500055			
[32]	(P) КУЛИСА, БЛОКИРАТОРА ЗАДНЕЙ БОКОВОЙ ДВЕРИ										*(A) BELLCRANK ASM-RR S/D LKG ROD*	
96271579			2014	S	S			2	500055			
[34]	(P) КНОПКА БЛОКИРОВКИ ЗАМКА ЗАДНЕЙ ДВЕРИ										*(A) KNOB ASM-RR S/D LKG ROD*	
96548344			2014	S	S	&82I.		2	500055			

РАСПОЛОЖЕНИЕ ДЕТАЛЕЙ / POSITION OF A PART	КПП / TRANSAXSLE	КУЗОВ / BODY	МОДЕЛЬ / MODEL
L : ЛЕВОЕ РАСПОЛОЖЕНИЕ ДЕТАЛИ / LEFT HAND SIDE R : ПРАВОЕ РАСПОЛОЖЕНИЕ ДЕТАЛИ / RIGHT HAND SIDE	M : МЕХАНИЧЕСКАЯ / MANUAL A : АВТОМАТИЧЕСКАЯ / AUTOMATIC	4N : 4-Х ДВЕРНЫЙ NOTCHBACK	II : SX III : CDX

СТЕКЛОПОДЪЕМНИК ЗАДНЕЙ ДВЕРИ

6330 *REAR WINDOW LIFTER*

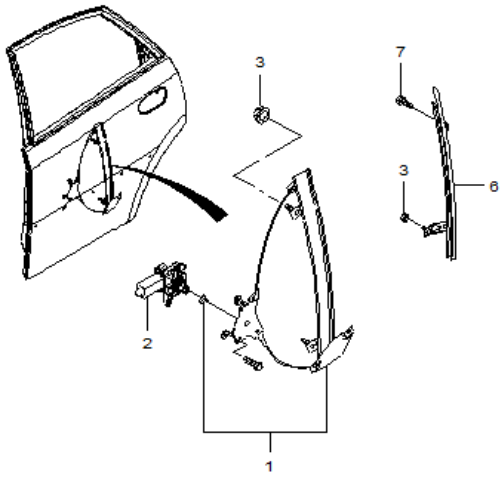

RJ6330 10/30/2004

№ ПОЗИЦИИ Part No Номер детали	КОД / К КПП	ДВГ	Model Year Мод. год	MODEL МОДЕЛЬ SX	CDX	NAME / НАИМЕНОВАНИЕ OPTION КОМПЛЕКТАЦИЯ	Л/П	КОЛ	VIN / DATE ПРИМЕНЕНИЕ FROM С	TO ПО	REMARKS ПРИМЕЧАНИЕ	КОД/Д
[01]	(P) СТЕКЛОПОДЪЕМНИК ЗАДНЕЙ ДВЕРИ					*(A) REGULATOR ASM-RR S/D WDO*						
94566240			2014	S	S		L	1	500055			
94566241			2014	S	S		R	1	500055			
[02]	(P) ЭЛЕКТРОДВИГАТЕЛЬ В СБОРЕ СТЕКЛОПОДЪЕМНИКА ЗАДНЕЙ ДВЕРИ					*(A) MOTOR ASM-RR S/D WDO REG*						
96475131			2014	S	S		L	1	500055			
96475132			2014	S	S		R	1	500055			
[03]	(P) ГАЙКА					*(A) NUT-RR S/D WDO REG*						
94515119			2014	S	S			14	500055			
[06]	(P) КРОНШТЕЙН ХОДА СТЕКЛА ЗАДНЕЙ ДВЕРИ					*(A) CHANNEL ASM-RR S/D WDO RR<SEE GUIDE/CONTACT*						
96548529			2014	S	S		L	1	500055			
96548530			2014	S	S		R	1	500055			
[07]	(P) БОЛТ / ВИНТ					*(A) BOLT/SCREW-RR S/D WDO RR CHAN UPR<SEE GUIDE*						
94500087			2014	S	S			2	500055			

РАСПОЛОЖЕНИЕ ДЕТАЛЕЙ / POSITION OF A PART	КПП / TRANSAXSLE	КУЗОВ / BODY	МОДЕЛЬ / MODEL
L : ЛЕВОЕ РАСПОЛОЖЕНИЕ ДЕТАЛИ / LEFT HAND SIDE R : ПРАВОЕ РАСПОЛОЖЕНИЕ ДЕТАЛИ / RIGHT HAND SIDE	M : МЕХАНИЧЕСКАЯ / MANUAL A : АВТОМАТИЧЕСКАЯ / AUTOMATIC	4N : 4-Х ДВЕРНЫЙ NOTCHBACK	II : SX III : CDX

УПЛОТНИТЕЛИ ЗАДНЕЙ ДВЕРИ

6340 *REAR WEATHERSTRIP*

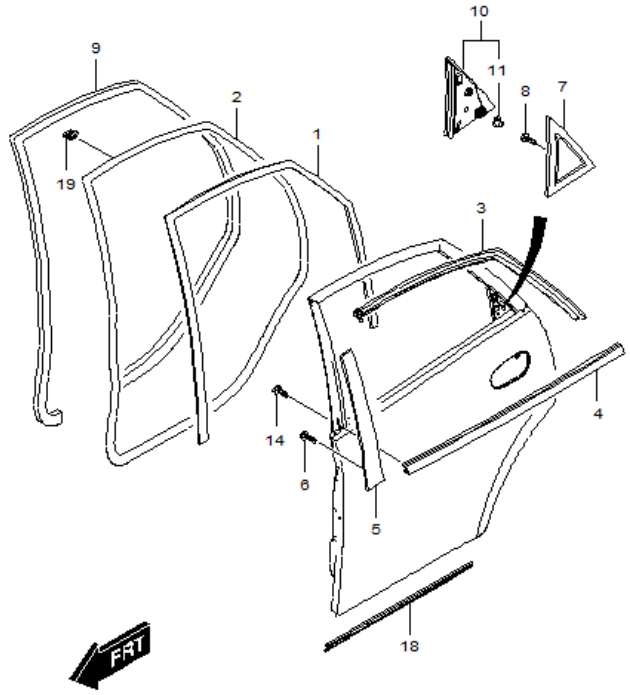

RJ6340 10/30/2004

ВЗТ	№ ПОЗИЦИИ Part No Номер детали	КОД / К КПП	ДВГ	Model Year Мод. год	MODEL МОДЕЛЬ SX	CDX	NAME / НАИМЕНОВАНИЕ OPTION КОМПЛЕКТАЦИЯ	Л / П	КОЛ	VIN / DATE ПРИМЕНЕНИЕ FROM С	TO ПО	REMARKS ПРИМЕЧАНИЕ	КОД / Д
	[01]	(P) НАПРАВЛЯЮЩАЯ ХОДА СТЕКЛА ЗАДНЕЙ ДВЕРИ						*(A) WEATHERSTRIP-RR S/D WDO UPR<SEE GUIDE/CONTA*					
	96548250			2014	S	S		L	1	500055			
	96548251			2014	S	S		R	1	500055			
	[02]	(P) УПЛОТНИТЕЛЬ ЗАДНЕЙ ДВЕРИ						*(A) WEATHERSTRIP ASM-RR S/D<SEE GUIDE/CONTACT B*					
	96548238			2014	S	S		L	1	500055			
	96548239			2014	S	S		R	1	500055			
	[03]	(P) УПЛОТНИТЕЛЬ ЗАДНЕЙ ДВЕРИ СТЕКЛА						*(A) WEATHERSTRIP ASM-RR S/D AUX<SEE GUIDE/CONTA*					
	96548208			2014	S	S		L	1	500055			
	96548209			2014	S	S		R	1	500055			
	[04]	(P) МОЛДИНГ ЗАДНЕЙ ДВЕРИ						*(A) SEALING STRIP ASM-RR S/D WDO OTR<SEE GUIDE*					
	95979257			2014	S	S		L	1	500055			
	95979258			2014	S	S		R	1	500055			
	[05]	(P) ОБЛИЦОВКА ЗАДНЕЙ ДВЕРИ						*(A) MOLDING ASM-RR S/D WDO GARN FRT<SEE GUIDE/C*					
	96548177			2014	S	S		L	1	500055			
	96548178			2014	S	S		R	1	500055			
	[06]	(P) БОЛТ / ВИНТ						*(A) BOLT/SCREW-RR S/D G/MLDG<SEE GUIDE/CONTACT*					
	95026350			2014	S	S			6	500055			
	[07]	(P) ОБЛИЦОВКА НАРУЖНАЯ ЗАДНЕЙ ДВЕРИ						*(A) MOLDING ASM-RR S/D RR GARN<SEE GUIDE/CONTAC*					
	96548202			2014	S	S		L	1	500055			
	96548203			2014	S	S		R	1	500055			
	[08]	(P) БОЛТ / ВИНТ						*(A) BOLT/SCREW-RR S/D RR G/MLDG<SEE GUIDE/CONTA*					
	94520222			2014	S	S			2	500055			
	[09]	(P) УПЛОТНИТЕЛЬ ДВЕРНОГО ПРОЕМА						*(A) WEATHERSTRIP ASM-RR S/D (BODY SI)*					
	96615184			2014	S	S	&82I.	L	1	500055		Localized	
	96615186			2014	S	S	&82I.	R	1	500055		Localized	
	[10]	(P) ОБШИВКА ЗАДНЕЙ ДВЕРИ						*(A) COVER ASM-RR S/D T/PNL*					
	96548256			2014	S	S		L	1	500055			
	96548257			2014	S	S		R	1	500055			
	[11]	(P) КЛИПСА						*(A) CLIP-RR S/D WDO RR R/MLDG<SEE GUIDE/CONTACT*					

РАСПОЛОЖЕНИЕ ДЕТАЛЕЙ / POSITION OF A PART	КПП / TRANSAXSLE	КУЗОВ / BODY	МОДЕЛЬ / MODEL
L : ЛЕВОЕ РАСПОЛОЖЕНИЕ ДЕТАЛИ / LEFT HAND SIDE R : ПРАВОЕ РАСПОЛОЖЕНИЕ ДЕТАЛИ / RIGHT HAND SIDE	M : МЕХАНИЧЕСКАЯ / MANUAL A : АВТОМАТИЧЕСКАЯ / AUTOMATIC	4N : 4-Х ДВЕРНЫЙ NOTCHBACK	II : SX III : CDX

УПЛОТНИТЕЛИ ЗАДНЕЙ ДВЕРИ

6340 *REAR WEATHERSTRIP*

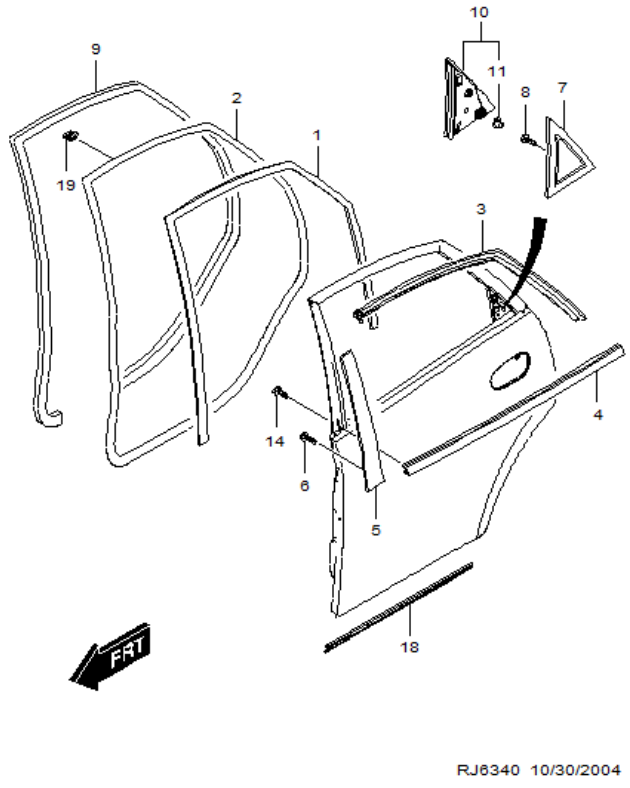

ВЗТ	№ ПОЗИЦИИ / Part No Номер детали	КОД / К: КПП	ДВГ	Model Year Мод. год	MODEL МОДЕЛЬ: SX	CDX	NAME / НАИМЕНОВАНИЕ: OPTION КОМПЛЕКТАЦИЯ	Л/П	КОЛ	VIN / DATE ПРИМЕНЕНИЕ: FROM С	TO ПО	REMARKS ПРИМЕЧАНИЕ	КОД/Д
	[11]	(P) КЛИПСА										*(A) CLIP-RR S/D WDO RR R/MLDG<SEE GUIDE/CONTACT*	
	94530650			2014	S	S			2	500055			
	[14]	(P) БОЛТ / ВИНТ										*(A) BOLT/SCREW-RR S/D WDO OTR S/STR<SEE GUIDE/C*	
	94520533			2014	S	S			2	500055			
	[18]	(P) УПЛОТНИТЕЛЬ НИЖНИЙ ЗАДНЕЙ ДВЕРИ										*(A) WEATHERSTRIP ASM-RR S/D LWR<SEE GUIDE/CONTA*	
	96548465			2014	S	S			2	500055			
	[19]	(P) КЛИПСА										*(A) CLIP-RR S/D W/STR*	
	96329880			2014	S	S			4	500055			

РАСПОЛОЖЕНИЕ ДЕТАЛЕЙ / POSITION OF A PART	КПП / TRANSAXSLE	КУЗОВ / BODY	МОДЕЛЬ / MODEL
L : ЛЕВОЕ РАСПОЛОЖЕНИЕ ДЕТАЛИ / LEFT HAND SIDE R : ПРАВОЕ РАСПОЛОЖЕНИЕ ДЕТАЛИ / RIGHT HAND SIDE	M : МЕХАНИЧЕСКАЯ / MANUAL A : АВТОМАТИЧЕСКАЯ / AUTOMATIC	4N : 4-Х ДВЕРНЫЙ NOTCHBACK	II : SX III : CDX

БОКОВИНА
6410 *SIDE BODY PANEL I*

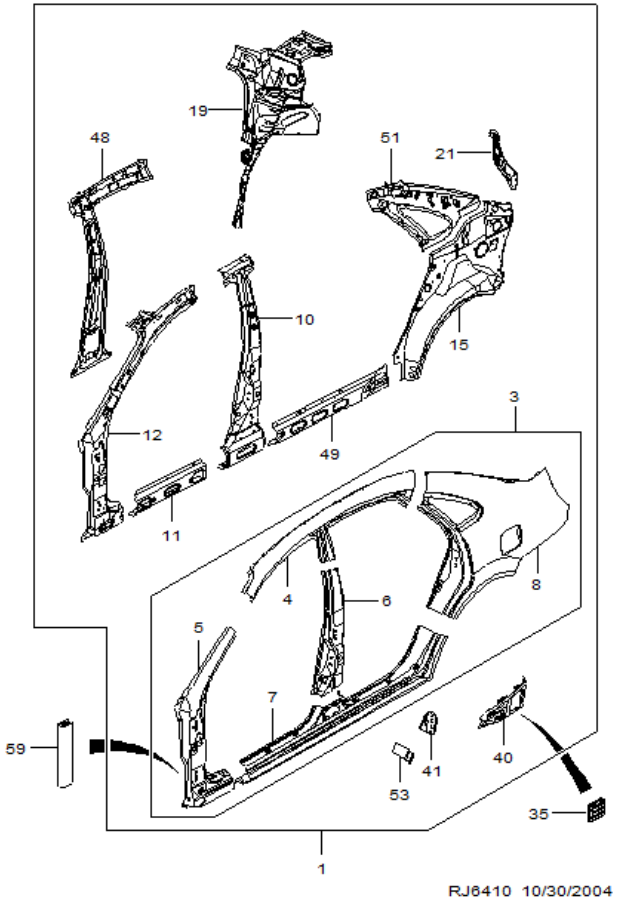

№ ПОЗИЦИИ Part No Номер детали	КОД / К: КПП	ДВГ	Model Year Мод. год	MODEL МОДЕЛЬ SX	CDX	NAME / НАИМЕНОВАНИЕ: OPTION КОМПЛЕКТАЦИЯ	Л / П	КОЛ	VIN / DATE ПРИМЕНЕНИЕ FROM С	TO ПО	REMARKS ПРИМЕЧАНИЕ	КОД / Д
[01]	**(P) БОКОВИНА КУЗОВА В СБОРЕ**						***(A) PANEL ASM-BODY SI<SEE GUIDE/CONTACT BFO>***					
95365782			**2014**	**S**	**S**	&AM4&TDW.	R	X	500963		Localized	
95365783			**2014**	**S**	**S**	&AM4&TDW.	L	X	500963		Localized	
96878466			**2014**	**S**	**S**	&AM4&VFT.	L	X	500055		Localized	
96878467			**2014**	**S**	**S**	&AM4&VFT.	R	X	500055		Localized	
[03]	**(P) БОКОВИНА, НАРУЖНАЯ**						***(A) PANEL-BODY SI OTR***					
95365774			**2014**	**S**	**S**	&TDW.	R	1	500963		Localized	
95365775			**2014**	**S**	**S**	&TDW.	L	1	500963		Localized	
96875297			**2014**	**S**	**S**	&VFT.	L	1	500055		Localized	
96875298			**2014**	**S**	**S**	&VFT.	R	1	500055		Localized	
[10]	**(P) УСИЛИТЕЛЬ ЦЕНТРАЛЬНОЙ СТОЙКИ**						***(A) REINFORCEMENT ASM-CTR PLR<USE 1C 4J 0941A>***					
96435717			**2014**	**S**	**S**		L	1	500055			
96435718			**2014**	**S**	**S**		R	1	500055			
[11]	**(P) УСИЛИТЕЛЬ ДВЕРНОГО ПОРОГА**						***(A) REINFORCEMENT-RKR PNL <USE 1C1J 3111B>***					
96545413			**2014**	**S**	**S**	&VFT.	L	1	500055			
96545414			**2014**	**S**	**S**	&VFT.	R	1	500055			
96545415			**2014**	**S**	**S**	&TDW.	L	1	500963			
96545416			**2014**	**S**	**S**	&TDW.	R	1	500963			
[12]	**(P) УСИЛИТЕЛЬ, ДВЕРНОЙ СТОЙКИ КУЗОВА**						***(A) REINFORCEMENT ASM-BODY H/PLR <USE 1C 2J 121***					
96543975			**2014**	**S**	**S**		L	X	500055			
96543976			**2014**	**S**	**S**		R	X	500055			
[15]	**(P) КАРКАС КОЛЕСНОЙ АРКИ**						***(A) PANEL-BODY SI INR RR<USE 1C 4J 2660A>***					
95365778			**2014**	**S**	**S**	&TDW.	R	1	500963		Localized	
95365779			**2014**	**S**	**S**	&TDW.	L	1	500963		Localized	
96544695			**2014**	**S**	**S**	&VFT.	L	1	500055		Localized	
96547079			**2014**	**S**	**S**	&VFT.	R	1	500055		Localized	
[19]	**(P) АРКА КОЛЕСНАЯ ЗАДНЯЯ**						***(A) PANEL ASM-RR W/H INR***					
95952889			**2014**	**S**	**S**	&AM4&VFT.	L	1	500055			
95952890			**2014**	**S**	**S**	&AM4&VFT.	R	1	500055			
95952891			**2014**	**S**	**S**	&AM4&TDW.	L	1	500963			
95952892			**2014**	**S**	**S**	&AM4&TDW.	R	1	500963			
[21]	**(P) КЛИН КРЕПЛЕНИЯ ФОНАРЯ ЗАДНЕЙ**						***(A) PANEL ASM-T/LP MT <DO NOT USE AFTER 2014MY>***					
96545015			**2014**	**S**	**S**	&VFT.	L	1	500055			

РАСПОЛОЖЕНИЕ ДЕТАЛЕЙ / POSITION OF A PART	КПП / TRANSAXSLE	КУЗОВ / BODY	МОДЕЛЬ / MODEL
L : ЛЕВОЕ РАСПОЛОЖЕНИЕ ДЕТАЛИ / LEFT HAND SIDE **R : ПРАВОЕ РАСПОЛОЖЕНИЕ ДЕТАЛИ / RIGHT HAND SIDE**	**M : МЕХАНИЧЕСКАЯ / MANUAL** **A : АВТОМАТИЧЕСКАЯ / AUTOMATIC**	**4N : 4-Х ДВЕРНЫЙ NOTCHBACK**	**II : SX** **III : CDX**

БОКОВИНА
6410 *SIDE BODY PANEL I*

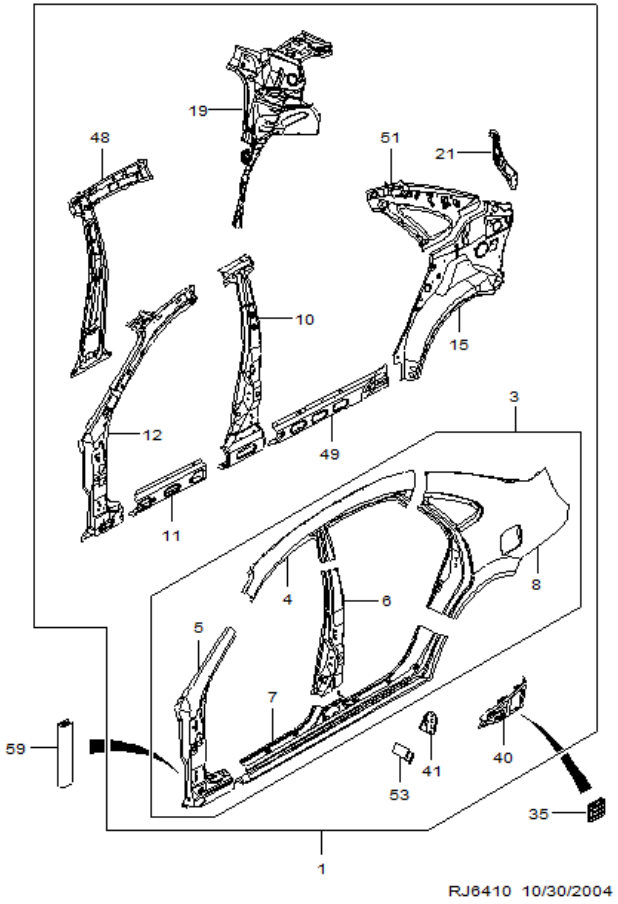

№ ПОЗИЦИИ Part No Номер детали	КОД / К: КПП	ДВГ	Model Year Мод. год	MODEL МОДЕЛЬ SX	CDX	NAME / НАИМЕНОВАНИЕ: OPTION КОМПЛЕКТАЦИЯ	Л/П	КОЛ	VIN / DATE ПРИМЕНЕНИЕ FROM С	TO ПО	REMARKS ПРИМЕЧАНИЕ	КОД/Д
[21]	(P) КЛИН КРЕПЛЕНИЯ ФОНАРЯ ЗАДНЕЙ						*(A) PANEL ASM-T/LP MT <DO NOT USE AFTER 2014MY>*					
96545016			2014	S	S	&VFT.	R	1	500055			
96545017			2014	S	S	&TDW.	L	1	500963			
96545018			2014	S	S	&TDW.	R	1	500963			
[35]	(P) РЕШЕТКА ВЕНТИЛЯЦИОННАЯ						*(A) VALVE ASM-QTR OTR PNL PRESS RLF<USE 1A2H*					
96546894			2014	S	S		L	1	500055			
96546895			2014	S	S		R	1	500055			
[40]	(P) КЛИН БОКОВОЙ						*(A) EXTENSION-BODY SI OTR PNL*					
96545071			2014	S	S		L	1	500055			
96545072			2014	S	S		R	1	500055			
[41]	(P) УСИЛИТЕЛЬ ФИКСАТОРА ДВЕРНОГО ЗАМКА						*(A) REINFORCEMENT ASM-R/D LAT STKR*					
96545087			2014	S	S		L	1	500055			
96545088			2014	S	S		R	1	500055			
[48]	(P) КАРКАС ЦЕНТРАЛЬНОЙ СТОЙКИ БОКОВИНЫ						*(A) PANEL ASM-CTR PLR INR*					
96544707			2014	S	S		L	1	500055			
96544708			2014	S	S		R	1	500055			
[49]	(P) УСИЛИТЕЛЬ ДВЕРНОГО ПОРОГА						*(A) REINFORCEMENT ASM-RKR PNL <USE 1C1J 3111A>*					
96547063			2014	S	S	&VFT.	L	1	500055			
96547064			2014	S	S	&VFT.	R	1	500055			
96547065			2014	S	S	&TDW.	L	1	500963			
96547066			2014	S	S	&TDW.	R	1	500963			
[51]	(P) УСИЛИТЕЛЬ ЗАДНЕЙ ФОРТОЧКИ						*(A) PANEL ASM-QTR INR*					
96544023			2014	S	S		L	1	500055			
96544024			2014	S	S		R	1	500055			
[53]	(P) УПЛОТНЕНИЕ БОКОВИНЫ						*(A) BAFFLE-CTR PLR LWR<SEE GUIDE/CONTACT BFO>*					
96544040			2014	S	S			2	500055			
[59]	(P) КАРКАС ПЕРЕДНЕЙ СТОЙКИ						*(A) SEALING STRIP-BODY H/PLR INR PNL<SEE GUIDE*					
96838844			2014	S	S			2	500055			

РАСПОЛОЖЕНИЕ ДЕТАЛЕЙ / POSITION OF A PART	КПП / TRANSAXSLE	КУЗОВ / BODY	МОДЕЛЬ / MODEL
L : ЛЕВОЕ РАСПОЛОЖЕНИЕ ДЕТАЛИ / LEFT HAND SIDE R : ПРАВОЕ РАСПОЛОЖЕНИЕ ДЕТАЛИ / RIGHT HAND SIDE	M : МЕХАНИЧЕСКАЯ / MANUAL A : АВТОМАТИЧЕСКАЯ / AUTOMATIC	4N : 4-Х ДВЕРНЫЙ NOTCHBACK	II : SX III : CDX

ТОПЛИВОЗАЛИВНАЯ ГОРЛОВИНА

6420 *FUEL FILLER LOCK*

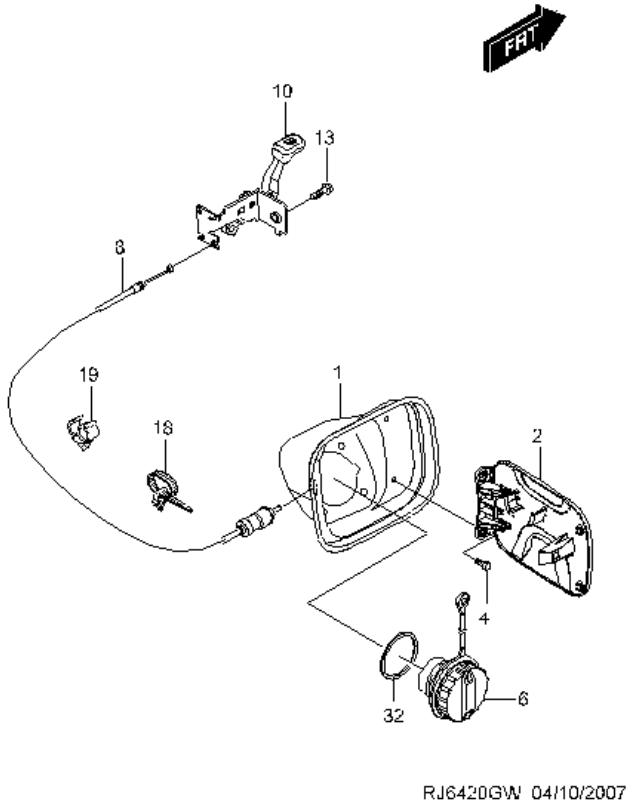

№ ПОЗИЦИИ Part No Номер детали	КОД / К КПП	ДВГ	Model Year Мод. год	MODEL МОДЕЛЬ SX	CDX	NAME / НАИМЕНОВАНИЕ OPTION КОМПЛЕКТАЦИЯ	Л/П	КОЛ	VIN / DATE ПРИМЕНЕНИЕ FROM С	TO ПО	REMARKS ПРИМЕЧАНИЕ	КОД/Д
[01]	(P) ГНЕЗДО ТОПЛИВОЗАЛИВНОЕ ГОРЛОВИНЫ										*(A) HOUSING ASM-F/TNK FIL PIPE*	
96547077			2014	S	S			1	500055			
[02]	(P) ЛЮЧОК ТОПЛИВОЗАЛИВНОЙ ГОРЛОВИНЫ										*(A) DOOR ASM-F/TNK FIL*	
96413420			2014	S	S			X	500055			
[04]	(P) БОЛТ / ВИНТ										*(A) BOLT/SCREW-F/TNK FIL DR*	
94520444			2014	S	S			2	500055			
[06]	(P) КРЫШКА В СБОРЕ ТОПЛИВОЗАЛИВНОЙ ГОРЛОВИНЫ										*(A) CAP ASM-F/TNK FIL*	
22591475			2014	S	S	&NT2.		1	500055			
96351800			2014	S	S	&NU7.		1	500963			
[08]	(P) ТРОС ПРИВОДА ЗАМКА										*(A) CABLE ASM-F/TNK FIL DR LAT REL*	
96548935			2014	S	S	&LHD.		1	500055			
[10]	(P) РУЧКА В СБОРЕ, ПРИВОДА ЗАМКА										*(A) HANDLE ASM-F/TNK FIL DR LAT REL CBL*	
96310389			2014	S	S	&LHD.		1	500055			
[13]	(P) БОЛТ / ВИНТ										*(A) BOLT/SCREW-F/TNK FIL PIPE CBL <SEE GUIDE/CO*	
94501514			2014	S	S			1	500055			

РАСПОЛОЖЕНИЕ ДЕТАЛЕЙ / POSITION OF A PART	КПП / TRANSAXSLE	КУЗОВ / BODY	МОДЕЛЬ / MODEL
L : ЛЕВОЕ РАСПОЛОЖЕНИЕ ДЕТАЛИ / LEFT HAND SIDE R : ПРАВОЕ РАСПОЛОЖЕНИЕ ДЕТАЛИ / RIGHT HAND SIDE	M : МЕХАНИЧЕСКАЯ / MANUAL A : АВТОМАТИЧЕСКАЯ / AUTOMATIC	4N : 4-Х ДВЕРНЫЙ NOTCHBACK	II : SX III : CDX

КРЫША
6430 *ROOF PANEL*

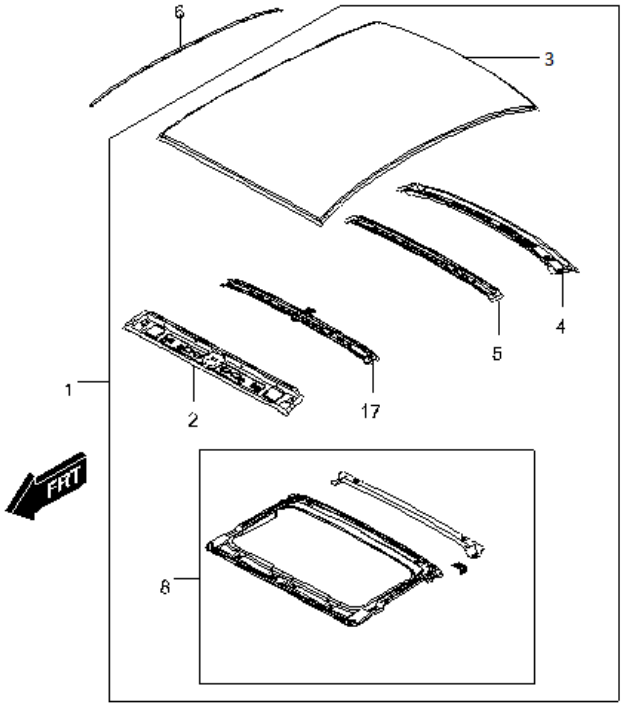

RJ6430GNW 10/30/2004

ВЗТ	№ ПОЗИЦИИ Part No Номер детали	КОД / К КПП	ДВГ	Model Year Мод. год	MODEL МОДЕЛЬ SX	CDX	NAME / НАИМЕНОВАНИЕ OPTION КОМПЛЕКТАЦИЯ	Л/П	КОЛ	VIN / DATE ПРИМЕНЕНИЕ FROM С	TO ПО	REMARKS ПРИМЕЧАНИЕ	КОД/Д
	[01]	(P) ПАНЕЛЬ КРЫШИ В СБОРЕ					*(A) PANEL ASM-RF*						
	96879094			2014		O	&CF5.		X	501029		96879080(-CF5) MISSING	
	95040813			2014	O		&-CF5.		X	500055			
	[02]	(P) БАЛКА КРЫШИ, ПЕРЕДНЯЯ					*(A) FRAME-W/S INR UPR <USE 1C 3J 0701B>*						
	96545155			2014	S	S			1	500055			
	[03]	(P) ПАНЕЛЬ КРЫШИ					*(A) PANEL-RF*						
	96545148			2014		O	&-CF5.		1	500055			
	96545149			2014	O		&CF5.		1	501029			
	[04]	(P) БАЛКА КРЫШИ, ЗАДНЯЯ					*(A) FRAME-R/WDO <SEE GUIDE/CONTACT BFO>*						
	96545178			2014	S	S			1	500055		Localized	
	[05]	(P) БАЛКА ЗАДНЯЯ					*(A) SUPPORT-RF PNL RR<SEE GUIDE/CONTACT BFO>*						
	96875326			2014	S	S			1	500055		Localized	
	[06]	(P) МОЛДИНГ КРЫШИ					*(A) MOLDING ASM-RF PNL <SEE GUIDE/CONTACT BFO>*						
	96545679			2014	S	S		L	1	500055			
	96545680			2014	S	S	&82I.	R	1	500055			
	[08]	(P) РАМА ЭЛЕКТРИЧЕСКОГО ЛЮКА					*(A) FRAME ASM-SUN RF<USE 1C3J 3170A>*						
	96875337			2014		O	&CF5.		1	501029			
	[17]	(P) БАЛКА ПЕРЕДНЯЯ					*(A) SUPPORT ASM-RF PNL<SEE GUIDE/CONTACT BFO>*						
	96875318			2014	S		-CF5.		1	500055			

РАСПОЛОЖЕНИЕ ДЕТАЛЕЙ / POSITION OF A PART	КПП / TRANSAXSLE	КУЗОВ / BODY	МОДЕЛЬ / MODEL
L : ЛЕВОЕ РАСПОЛОЖЕНИЕ ДЕТАЛИ / LEFT HAND SIDE R : ПРАВОЕ РАСПОЛОЖЕНИЕ ДЕТАЛИ / RIGHT HAND SIDE	M : МЕХАНИЧЕСКАЯ / MANUAL A : АВТОМАТИЧЕСКАЯ / AUTOMATIC	4N : 4-Х ДВЕРНЫЙ NOTCHBACK	II : SX III : CDX

КРЫШКА БАГАЖНИКА
6440 *TRUNK LID PANEL*

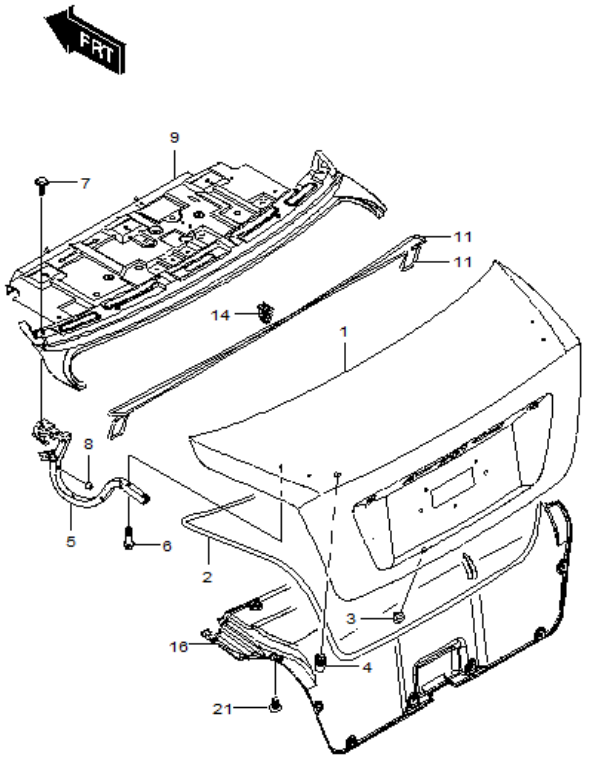

RJ6440DGW 10/30/2004

№ ПОЗИЦИИ Part No Номер детали	ВЗТ	КОД / К КПП	ДВГ	Model Year Мод. год	MODEL МОДЕЛЬ SX	CDX	NAME / НАИМЕНОВАНИЕ OPTION КОМПЛЕКТАЦИЯ	Л/П	КОЛ	VIN / DATE ПРИМЕНЕНИЕ FROM С	TO ПО	REMARKS ПРИМЕЧАНИЕ	КОД/Д
[01]		(P) КРЫШКА БАГАЖНИКА								*(A) PANEL ASM-R/CMPT LID*			
95366750				2014	S	S	&TDW.		1	500963		Localized	
95907257				2014	S	S	&VFT.		X	500055		Localized	
[02]		(P) УПЛОТНИТЕЛЬ КРЫШКИ БАГАЖНИКА								*(A) WEATHERSTRIP ASM-R/CMPT LID*			
96545244				2014	S	S			1	500055		Localized	
[03]		(P) ПОДУШКА								*(A) BUMPER-R/CMPT LID*			
96240768				2014	S	S			2	500055			
[04]		(P) ПОДУШКА								*(A) BUMPER-R/CMPT LID SI<USE 1C6L 7090B>*			
96169594				2014	S	S			2	500055			
[05]		(P) ПЕТЛЯ КРЫШКИ БАГАЖНИКА								*(A) HINGE ASM-R/CMPT LID*			
96548816				2014	S	S		L	1	500055			
96548817				2014	S	S		R	1	500055			
[06]		(P) БОЛТ / ВИНТ								*(A) BOLT/SCREW-R/CMPT LID HGE (LID SI)*			
94501515				2014	S	S			4	500055			
[07]		(P) БОЛТ / ВИНТ								*(A) BOLT/SCREW-R/CMPT LID HGE (BODY SI)*			
94501769				2014	S	S			4	500055			
[08]		(P) ПОДУШКА ПЕТЛИ								*(A) BUMPER-R/CMPT LID HGE*			
96185310				2014	S	S			2	500055			
[09]		(P) ПАНЕЛЬ ПОЛКИ								*(A) PANEL ASM-R/WDO*			
96545124				2014	S	S	&AM4&VFT.		1	500055			
96545129				2014	S	S	&AM4&TDW.		1	500963			
[11]		(P) ТОРСИОННАЯ БАЛКА КРЫШКИ БАГАЖНИКА								*(A) ROD-R/CMPT LID HGE TORQ<SEE GUIDE/CONTACT B*			
96405839				2014	S	S	&E96.	L	1	500055			
96405840				2014	S	S	&E96.	R	1	500055			
[14]		(P) ФИКСАТОР, ТОРСИОНА КРЫШКИ БАГАЖНИКА								*(A) RETAINER-R/CMPT LID HGE SPR*			
96379720				2014	S	S			1	500055			
[16]		(P) ОБШИВКА ДВЕРИ БАГАЖНИКА								*(A) TRIM-R/CMPT LID INR PNL*			
96615960				2014	S	S	&E96.		1	500055			
[21]		(P) КЛИПСА								*(A) CLIP-R/CMPT LID INR PNL TRIM<SEE GUIDE/CONT*			
94530432				2014	S	S	&E96.		16	500055			

РАСПОЛОЖЕНИЕ ДЕТАЛЕЙ / POSITION OF A PART	КПП / TRANSAXSLE	КУЗОВ / BODY	МОДЕЛЬ / MODEL
L : ЛЕВОЕ РАСПОЛОЖЕНИЕ ДЕТАЛИ / LEFT HAND SIDE R : ПРАВОЕ РАСПОЛОЖЕНИЕ ДЕТАЛИ / RIGHT HAND SIDE	M : МЕХАНИЧЕСКАЯ / MANUAL A : АВТОМАТИЧЕСКАЯ / AUTOMATIC	4N : 4-Х ДВЕРНЫЙ NOTCHBACK	II : SX III : CDX

ЗАМОК КРЫШКИ БАГАЖНИКА

6450 *TRUNK LID LOCK*

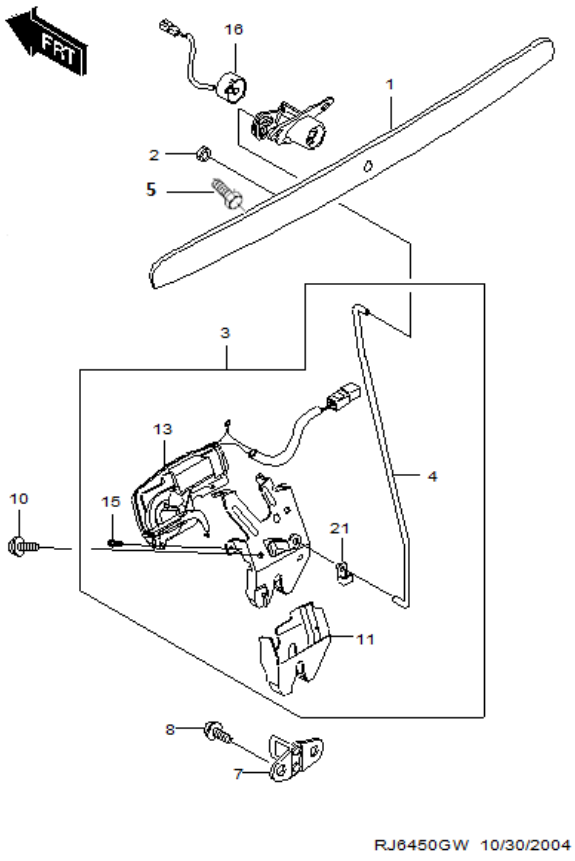

№ ПОЗИЦИИ Part No Номер детали	ВЗТ	КОД / К КПП	ДВГ	Model Year Мод. год	MODEL МОДЕЛЬ SX	CDX	NAME / НАИМЕНОВАНИЕ OPTION КОМПЛЕКТАЦИЯ	Л/П	КОЛ	VIN / DATE ПРИМЕНЕНИЕ FROM С	TO ПО	REMARKS ПРИМЕЧАНИЕ	КОД/Д
[01]							(P) РУЧКА КРЫШКИ БАГАЖНИКА					*(A) HANDLE ASM-R/CMPT LID O/S<SEE GUIDE/CONTACT*	
96545770				2014	S	S	&D91.		1	500055			
[02]							(P) ГАЙКА					*(A) NUT-R/CMPT LID O/S HDL*	
94515128				2014	S	S			6	500055			
[03]							(P) ЗАМОК В СБОРЕ БАГАЖНИКА					*(A) LATCH ASM-R/CMPT LID*	
96349669				2014	S	S			1	500055			
[04]							(P) ТЯГА ПРИВОДА ЗАМКА					*(A) SHAFT-R/CMPT LID LK CYL<SEE GUIDE/CONTACT B*	
96349668				2014	S	S			1	500055			
[05]							(P) БОЛТ / ВИНТ					*(A) BOLT/SCREW-R/CMPT LID PULL HDL<SEE GUIDE/CO*	
94501629				2014	S	S			6	500055			
[07]							(P) ФИКСАТОР ЗАМКА, БАГАЖНОГО ОТСЕКА					*(A) STRIKER ASM-R/CMPT LID LAT*	
96327157				2014	S	S			1	500055			
[08]							(P) БОЛТ / ВИНТ					*(A) BOLT/SCREW-R/CMPT LID LAT STKR*	
94501375				2014	S	S			2	500055			
[10]							(P) БОЛТ / ВИНТ					*(A) BOLT/SCREW-R/CMPT LID LAT*	
94501383				2014	S	S			2	500055			
[11]							(P) КРЫШКА, МЕХАНИЗМА ПРИВОДА ЗАМКА БАГАЖНОГО ОТСЕКА					*(A) COVER-R/CMPT LID LAT*	
96327156				2014	S	S			1	500055			
[13]							(P) МЕХАНИЗМ ПРИВОДА ЗАМКА, КРЫШКИ БАГАЖНИКА					*(A) ACTUATOR ASM-R/CMPT LID LK CYL LVR<SEE GUID*	
96327155				2014	S	S			1	500055			
[15]							(P) БОЛТ / ВИНТ					*(A) BOLT/SCREW-R/CMPT LID LAT CVR<SEE GUIDE/CON*	
96327158				2014	S	S			1	500055			
[16]							(P) ПЕРЕКЛЮЧАТЕЛЬ В СБОРЕ ЗАМКА БАГАЖНОГО ОТСЕКА					*(A) SWITCH ASM-R/CMPT LID LK CYL <SEE GUIDE/CON*	
96327923				2014	S	S			1	500055			
[21]							(P) ФИКСАТОР					*(A) RETAINER-R/CMPT LID LK CYL SHF<SEE GUIDE*	
94530295				2014	S	S			1	500055			

РАСПОЛОЖЕНИЕ ДЕТАЛЕЙ / POSITION OF A PART	КПП / TRANSAXSLE	КУЗОВ / BODY	МОДЕЛЬ / MODEL
L : ЛЕВОЕ РАСПОЛОЖЕНИЕ ДЕТАЛИ / LEFT HAND SIDE R : ПРАВОЕ РАСПОЛОЖЕНИЕ ДЕТАЛИ / RIGHT HAND SIDE	M : МЕХАНИЧЕСКАЯ / MANUAL A : АВТОМАТИЧЕСКАЯ / AUTOMATIC	4N : 4-Х ДВЕРНЫЙ NOTCHBACK	II : SX III : CDX

ЗАМКИ АВТОМОБИЛЯ
6460 *CAR LOCK*

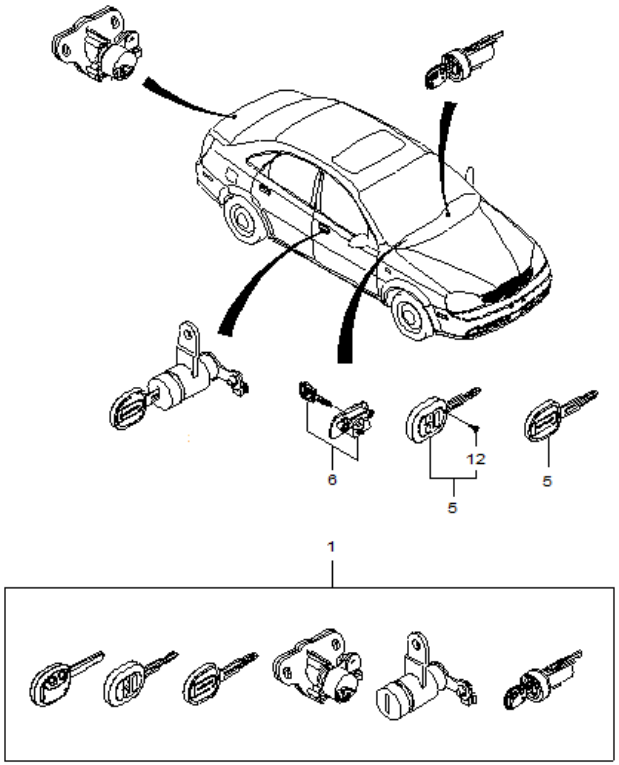

№ ПОЗИЦИИ Part No Номер детали	КОД / К КПП	ДВГ	Model Year Мод. год	MODEL МОДЕЛЬ SX	CDX	NAME / НАИМЕНОВАНИЕ OPTION КОМПЛЕКТАЦИЯ	Л/П	КОЛ	VIN / DATE ПРИМЕНЕНИЕ FROM С	TO ПО	REMARKS ПРИМЕЧАНИЕ	КОД/Д
[01]	**(P) КОМПЛЕКТ ЗАМКОВ В СБОРЕ**						***(A) KEY ASM-DR LK & IGN LK***					
96419708			**2014**	**S**	**S**	&A99&BAH&BMG&LHD&MBR/MDW&82I.		1	500963	25NO13y		
95410478			**2014**	**S**	**S**	&A99&BAH&BMG&LHD&MBR/MDW&82I.		1	25NO13y		GRAY	
96419747			**2014**	**S**	**S**	&A99&LHD&Y9Y&82I.		1	500055		"CHEVROLET"	
[05]	**(P) КЛЮЧ**						***(A) KEY-DR LK & IGN LK***					
96548420			**2014**	**S**	**S**	&A99&BAH&BMG&LHD&MBR/MDW&82I.		2	500963	25NO13y		
95410479			**2014**	**S**	**S**	&A99&BAH&BMG&LHD&MBR/MDW&82I.		2	25NO13y			
[06]	**(P) ЗАМОК ВЕЩЕВОГО ЯЩИКА**						***(A) LOCK ASM-I/P COMPT DR<SEE GUIDE/CONTACT BFO***					
96419228			**2014**	**S**	**S**	&A99&LHD&Y9Y&82I.		1	500055			
96419228			**2014**	**S**	**S**	&A99&BAH&BMG&LHD&MBR/MDW&82I.		1	500963			
[12]	**(P) ВИНТ**						***(A) SCREW***					
93742534			**2014**	**S**	**S**			1	500055			

РАСПОЛОЖЕНИЕ ДЕТАЛЕЙ / POSITION OF A PART	КПП / TRANSAXSLE	КУЗОВ / BODY	МОДЕЛЬ / MODEL
L : ЛЕВОЕ РАСПОЛОЖЕНИЕ ДЕТАЛИ / LEFT HAND SIDE R : ПРАВОЕ РАСПОЛОЖЕНИЕ ДЕТАЛИ / RIGHT HAND SIDE	M : МЕХАНИЧЕСКАЯ / MANUAL A : АВТОМАТИЧЕСКАЯ / AUTOMATIC	4N : 4-Х ДВЕРНЫЙ NOTCHBACK	II : SX III : CDX

ПЕРЕДНИЙ ПОЛ
6510 *FRONT FLOOR PANEL*

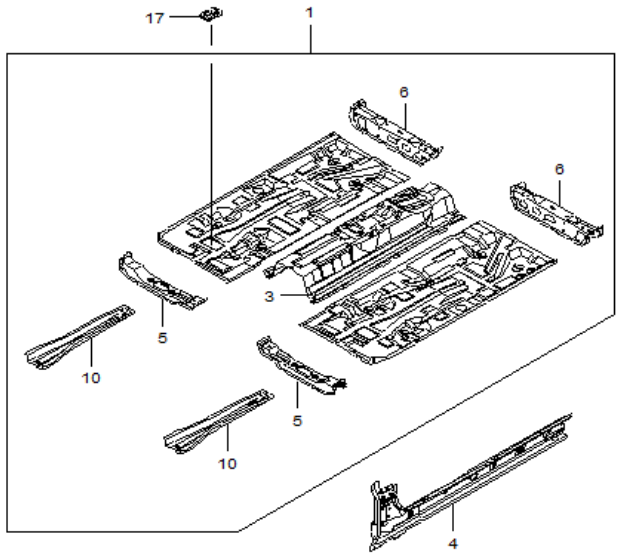

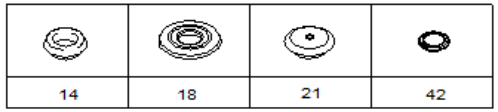

RJ6510W 11/15/2004

№ ПОЗИЦИИ / Part No Номер детали	КОД / К: КПП	ДВГ	Model Year Мод. год	MODEL МОДЕЛЬ SX	CDX	NAME / НАИМЕНОВАНИЕ: OPTION КОМПЛЕКТАЦИЯ	Л/П	КОЛ	VIN / DATE ПРИМЕНЕНИЕ FROM С	TO ПО	REMARKS ПРИМЕЧАНИЕ	КОД/Д
[01]	(P) ПАНЕЛЬ ПЕРЕДНЕГО ПОЛА						*(A) PANEL ASM-F/FLR*					
96543471			2014	S	S	&LHD&VFT.		X	500055			
[03]	(P) ТОННЕЛЬ ПОЛА						*(A) PANEL ASM-FLR PNL TUN*					
96543490			2014	S	S	&VFT.		1	500055			
96617516			2014	S	S	&TDW.		1	500963			
[04]	(P) КАРКАС ПОЛА ПЕРЕДНЕГО ПОЛА						*(A) PANEL ASM-RKR INR*					
96543510			2014	S	S	&VFT.	L	1	500055			
96543511			2014	S	S	&VFT.	R	1	500055			
96543512			2014	S	S	&TDW.	L	1	500963			
96543513			2014	S	S	&TDW.	R	1	500963			
[05]	(P) БАЛКА В СБОРЕ ПЕРЕДНЯЯ, СИДЕНЬЯ						*(A) BAR ASM-FLR PNL #1 CR*					
96543492			2014	S	S		L	1	500055			
96543493			2014	S	S		R	1	500055			
[06]	(P) БАЛКА В СБОРЕ ЗАДНЯЯ, СИДЕНЬЯ						*(A) BAR ASM-FLR PNL #2 CR*					
96543498			2014	S	S		L	1	500055			
96543499			2014	S	S		R	1	500055			
[10]	(P) БАЛКА ПРОДОЛЬНАЯ ПЕРЕДНЕГО ПОЛА						*(A) RAIL-FLR PNL TUN PNL FRT*					
96543505			2014	S	S	&VFT.		2	500055			
96543506			2014	S	S	&TDW.		2	500963			
[14]	(P) ПРОБКА, ВЕРХНЕЙ ПАНЕЛИ						*(A) PLUG-SHRD UPR PNL HOLE*					
94535974			2014	S	S			1	500055			
[17]	(P) КРЫШКА, ДРЕНАЖНОГО ОТВЕРСТИЯ ПОЛА						*(A) PLUG-FLR PNL DRN HOLE*					
96238373			2014	S	S			2	500055			
[18]	(P) ПРОБКА, ПОЛА И ПРИБОРНОЙ ПАНЕЛИ						*(A) PLUG-FLR & DA PNL HOLE*					
94535987			2014	S	S			2	500055			
[21]	(P) ЗАГЛУШКА						*(A) PLUG-FLR PNL FRT INSL HOLE <SEE GUIDE/CONTA*					
94535738			2014	S	S			2	500055			
[42]	(P) ЗАГЛУШКА, ПОЛА						*(A) PLUG-F/FLR PNL HOLE*					
94535715			2014	S	S			4	500055			

РАСПОЛОЖЕНИЕ ДЕТАЛЕЙ / POSITION OF A PART	КПП / TRANSAXSLE	КУЗОВ / BODY	МОДЕЛЬ / MODEL
L : ЛЕВОЕ РАСПОЛОЖЕНИЕ ДЕТАЛИ / LEFT HAND SIDE R : ПРАВОЕ РАСПОЛОЖЕНИЕ ДЕТАЛИ / RIGHT HAND SIDE	M : МЕХАНИЧЕСКАЯ / MANUAL A : АВТОМАТИЧЕСКАЯ / AUTOMATIC	4N : 4-Х ДВЕРНЫЙ NOTCHBACK	II : SX III : CDX

ЗАДНИЙ ПОЛ
6520 *REAR FLOOR PANEL*

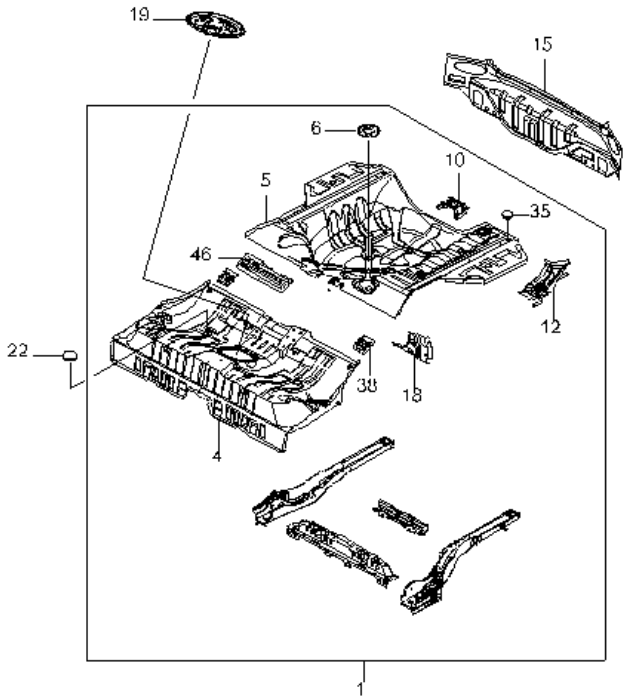

№ ПОЗИЦИИ Part No Номер детали	ВЗТ	КОД / К КПП	ДВГ	Model Year Мод. год	MODEL МОДЕЛЬ SX	CDX	NAME / НАИМЕНОВАНИЕ OPTION КОМПЛЕКТАЦИЯ	Л/П	КОЛ	VIN / DATE ПРИМЕНЕНИЕ FROM С	TO ПО	REMARKS ПРИМЕЧАНИЕ	КОД/Д
[01]		(P) ПАНЕЛЬ В СБОРЕ ЗАДНЕГО ПОЛА						*(A) PANEL ASM-R/FLR*					
95365784				2014	S	S	&TDW&T2Y.		X	500963		Localized	
96543575				2014	S	S	&T2Y.		X	500055			
[04]		(P) ПАНЕЛЬ ЗАДНЕГО ПОЛА ПЕРЕДНЕЙ ЧАСТИ						*(A) PANEL-R/FLR FRT*					
95365786				2014	S	S	&TDW&T2Y.		1	500963			
96983992				2014	S	S	&VFT.		1	500055		Localized	
[05]		(P) ПАНЕЛЬ ПОЛА БАГАЖНОГО ОТСЕКА						*(A) PANEL-R/FLR RR*					
95365787				2014	S	S	&TDW.		1	500963		Localized	
96950715				2014	S	S	&VFT.		1	500055		Localized	
[06]		(P) ОПОРА ЗАПАСНОГО КОЛЕСА						*(A) SUPPORT ASM-SPA WHL CARR*					
96543609				2014	S	S			1	500055			
[10]		(P) КРОНШТЕЙН КРЕПЛЕНИЯ ДОМКРАТА						*(A) BRACKET-JK STOW*					
96543787				2014	S	S			1	500055			
[12]		(P) КРЮК БУКСИРОВОЧНЫЙ						*(A) EYE ASM-RR TOW <USE 14L 0252B>*					
96543611				2014	S	S			1	500055			
[15]		(P) ПАНЕЛЬ В СБОРЕ ЗАДНЕГО ПОЛА						*(A) PANEL ASM-R/END*					
96543736				2014	S	S	&VFT.		1	500055			
96543782				2014	S	S	&TDW.		1	500963	25NO13y		
95406414				2014	S	S	&TDW.		1	25NO13y			
[18]		(P) СЕРЬГА ЗАДНЕГО ПОДКРЫЛЬНИКА						*(A) BRACE-RR W/H INR PNL<USE 1C 1J 3402B>*					
96543846				2014	S	S		L	1	500055			
96543847				2014	S	S		R	1	500055			
[19]		(P) КРЫШКА СМОТРОВОГО ЛЮКА ЗАДНЕЙ ПОЛА						*(A) COVER-F/TNK OPG*					
96543535				2014	S	S			1	500055			
[22]		(P) ЗАГЛУШКА						*(A) PLUG-FLR PNL HOLE*					
94535738				2014	S	S			14	500055			
[35]		(P) ШУМОИЗОЛЯЦИЯ, ПАНЕЛИ ПОЛА						*(A) DEADENER-FLR PNL FRT*					
96244896				2014	S	B	&E17/E2E.		6	500055			
[38]		(P) КРОНШТЕЙН, ДЕТСКОГО СИДЕНИЯ						*(A) BRACKET ASM-CHILD ST*					
96801239				2014	S	S	&T2Y.		3	500055			
[46]		(P) КЛИН БОКОВОЙ ПАНЕЛИ ЗАДНЕГО ПОЛА						*(A) FILLER-R/FLR PNL*					
96543854				2014	S	S	&T2Y.		1	500055			
96801266				2014	S	S	&T2Y.		1	500055			

РАСПОЛОЖЕНИЕ ДЕТАЛЕЙ / POSITION OF A PART	КПП / TRANSAXSLE	КУЗОВ / BODY	МОДЕЛЬ / MODEL
L : ЛЕВОЕ РАСПОЛОЖЕНИЕ ДЕТАЛИ / LEFT HAND SIDE R : ПРАВОЕ РАСПОЛОЖЕНИЕ ДЕТАЛИ / RIGHT HAND SIDE	M : МЕХАНИЧЕСКАЯ / MANUAL A : АВТОМАТИЧЕСКАЯ / AUTOMATIC	4N : 4-Х ДВЕРНЫЙ NOTCHBACK	II : SX III : CDX

РАМА
6530 *FRAME*

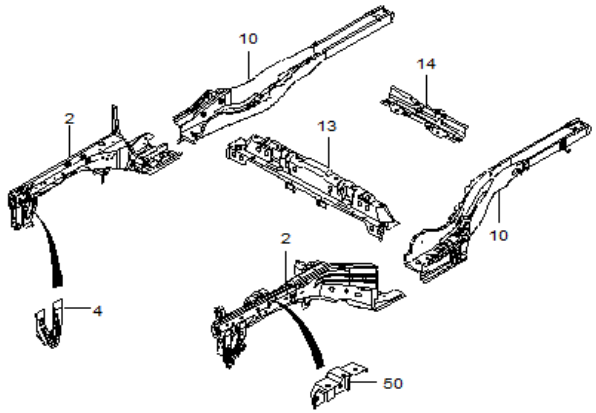

20	21

RJ6530 10/30/2004

№ ПОЗИЦИИ Part No Номер детали	КОД / К: КПП	ДВГ	Model Year Мод. год	MODEL МОДЕЛЬ SX	CDX	NAME / НАИМЕНОВАНИЕ: OPTION КОМПЛЕКТАЦИЯ	Л / П	КОЛ	VIN / DATE ПРИМЕНЕНИЕ FROM С	TO ПО	REMARKS ПРИМЕЧАНИЕ	КОД / Д
[02]	**(P) ЛОНЖЕРОН В СБОРЕ ПЕРЕДНИЙ**						***(A) RAIL ASM-F/CMPT SI***					
95949300			**2014**	**S**	**S**	&LHD&VFT.	L	1	500055			
95949301			**2014**	**S**	**S**	&LHD&TDW.	L	1	500963			
96436299			**2014**	**S**	**S**	&LHD&TDW.	R	1	500963			
96617507			**2014**	**S**	**S**	&LHD&VFT.	R	1	500055			
[04]	**(P) КРОНШТЕЙН РАДИАТОРА, ВНЕШНИЙ**						***(A) SUPPORT ASM-RAD LWR OTR<USE 11E 0519Z>***					
96544159			**2014**	**S**	**S**	&LHD&VFT.		1	500055			
96544160			**2014**	**S**	**S**	&LHD&VFT.		1	500055			
96544161			**2014**	**S**	**S**	&LHD&TDW.		1	500963			
96544162			**2014**	**S**	**S**	&LHD&TDW.		1	500963			
[10]	**(P) ЛОНЖЕРОН ЗАДНИЙ**						***(A) RAIL ASM-U/B RR SI***					
96427175			**2014**	**S**	**S**	&VFT.	L	1	500055			
96427176			**2014**	**S**	**S**	&VFT.	R	1	500055			
96617497			**2014**	**S**	**S**	&TDW.	L	1	500963			
96617498			**2014**	**S**	**S**	&TDW.	R	1	500963			
[13]	**(P) БАЛКА В СБОРЕ ПОЛА ЗАДНЯЯ**						***(A) BAR ASM-FLR PNL #4 CR***					
96876884			**2014**	**S**	**S**	&VFT.		1	500055			
96876885			**2014**	**S**	**S**	&TDW.		1	500963			
[14]	**(P) БАЛКА В СБОРЕ ПОЛА ЗАДНЯЯ**						***(A) BAR ASM-FLR PNL #4 & #5 CR <USE 1C1J 1680A>***					
96617489			**2014**	**S**	**S**	&VFT.		1	500055			
96617490			**2014**	**S**	**S**	&TDW.		1	500963			
[20]	**(P) ЗАГЛУШКА, ОТВЕРСТИЯ ПЕРЕДНЕЙ ПАНЕЛИ КОЛЕСНОЙ АРКИ**						***(A) PLUG-FLR & DA PNL HOLE***					
94535659			**2014**	**S**	**S**			2	500055			
[21]	**(P) ЗАГЛУШКА**						***(A) PLUG-BODY SI OTR PNL HOLE***					
94535734			**2014**	**S**	**S**			2	500055			
[50]	**(P) СТОЙКА ПРЕДНЕГО ЛОНЖЕРОНА**						***(A) SUPPORT ASM-BAT TRAY***					
96544345			**2014**	**S**	**S**	&LHD&VFT.		1	500055			
96544351			**2014**	**S**	**S**	&LHD&TDW.		1	500963			

РАСПОЛОЖЕНИЕ ДЕТАЛЕЙ / POSITION OF A PART	КПП / TRANSAXSLE	КУЗОВ / BODY	МОДЕЛЬ / MODEL
L : ЛЕВОЕ РАСПОЛОЖЕНИЕ ДЕТАЛИ / LEFT HAND SIDE R : ПРАВОЕ РАСПОЛОЖЕНИЕ ДЕТАЛИ / RIGHT HAND SIDE	M : МЕХАНИЧЕСКАЯ / MANUAL A : АВТОМАТИЧЕСКАЯ / AUTOMATIC	4N : 4-Х ДВЕРНЫЙ NOTCHBACK	II : SX III : CDX

МОЛДИНГИ КУЗОВА
6610 *SIDE BODY MOLDING*

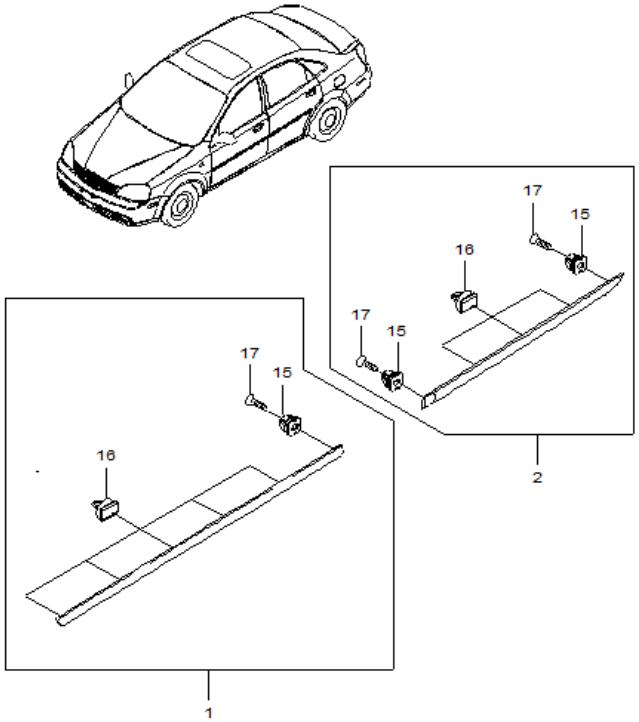

RJ6610 11/11/2004

№ ПОЗИЦИИ Part No Номер детали	КОД / К КПП	ДВГ	Model Year Мод. год	MODEL МОДЕЛЬ SX	CDX	NAME / НАИМЕНОВАНИЕ OPTION КОМПЛЕКТАЦИЯ	Л/П	КОЛ	VIN / DATE ПРИМЕНЕНИЕ FROM С	TO ПО	REMARKS ПРИМЕЧАНИЕ	ВЗТ	КОД/Д
[01]	**(P) МОЛДИНГ ПЕРЕДНЕЙ ДВЕРИ**						***(A) MOLDING ASM-FRT S/D***						
96545651			**2014**	**S**	**S**	&B86.	L	1	500055		БЕЗ ЦВЕТА		
96545652			**2014**	**S**	**S**	&B86.	R	1	500055		БЕЗ ЦВЕТА		
[02]	**(P) МОЛДИНГ ЗАДНЕЙ ДВЕРИ**						***(A) MOLDING ASM-RR S/D***						
96545653			**2014**	**S**	**S**	&B86.	L	1	500055		БЕЗ ЦВЕТА		
96545654			**2014**	**S**	**S**	&B86.	R	1	500055		БЕЗ ЦВЕТА		
[15]	**(P) КЛИПСА**						***(A) CLIP-FRT S/D CTR MLDG***						
94530629			**2014**	**S**	**S**	&B86.		2	500055				
94530629			**2014**	**S**	**S**	&B86.		2	500055				
[16]	**(P) КЛИПСА**						***(A) CLIP-FRT S/D MLDG <SEE GUIDE/CONTACT BFO>***						
94530542			**2014**	**S**	**S**	&B86.		10	500055				
94530542			**2014**	**S**	**S**	&B86.		6	500055				
[17]	**(P) БОЛТ / ВИНТ**						***(A) BOLT/SCREW-FRT S/D LWR MLDG <SEE GUIDE/CONT***						
94520216			**2014**	**S**	**S**	&B86.		1	500055				
94520216			**2014**	**S**	**S**	&B86.		2	500055				

РАСПОЛОЖЕНИЕ ДЕТАЛЕЙ / POSITION OF A PART	КПП / TRANSAXSLE	КУЗОВ / BODY	МОДЕЛЬ / MODEL
L : ЛЕВОЕ РАСПОЛОЖЕНИЕ ДЕТАЛИ / LEFT HAND SIDE R : ПРАВОЕ РАСПОЛОЖЕНИЕ ДЕТАЛИ / RIGHT HAND SIDE	M : МЕХАНИЧЕСКАЯ / MANUAL A : АВТОМАТИЧЕСКАЯ / AUTOMATIC	4N : 4-Х ДВЕРНЫЙ NOTCHBACK	II : SX III : CDX

НАРУЖНОЕ ЗЕРКАЛО
6630 *OUTSIDE MIRROR*

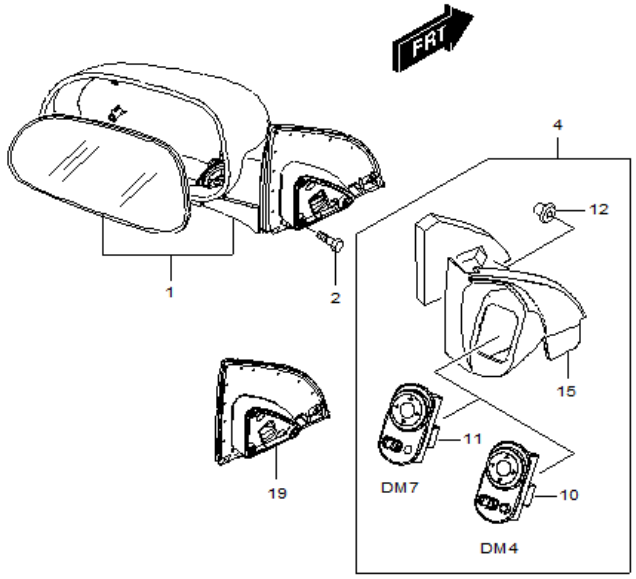

RJ6630DGW 05/24/2006

№ ПОЗИЦИИ Part No Номер детали	КОД / К: КПП	ДВГ	Model Year Мод. год	MODEL МОДЕЛЬ SX	CDX	NAME / НАИМЕНОВАНИЕ: OPTION КОМПЛЕКТАЦИЯ	Л/П	КОЛ	VIN / DATE ПРИМЕНЕНИЕ FROM С	TO ПО	REMARKS ПРИМЕЧАНИЕ	ВЗТ	КОД/Д
[01]	(P) ЗЕРКАЛО В СБОРЕ, НАРУЖНОГО ЗАДНЕГО ВИДА						*(A) MIRROR ASM-O/S RR VIEW*						
96810493			2014	B	B	&DL6&DQA&DQ9&LHD-Z5U.	L	1	500055				
95947437			2014	O	O	&DL7&DQA&DQ9&LHD&Z5U.	L	1	500061				
96546969			2014	B	B	&DL6&DQ9&LHD-Z5U.	R	1	500055				
95947511			2014	O	O	&DL7&DQ9&LHD&Z5U.	R	1	500061				
[02]	(P) БОЛТ / ВИНТ						*(A) BOLT/SCREW-FRT S/D O/S RR VIEW MIR FIL<SEE*						
94520572			2014	S	S			6	500055				
[04]	(P) ОБШИВКА, БОКОВОГО ЗЕРКАЛА						*(A) COVER ASM-O/S RR VIEW MIR HSG<SEE GUIDE/CON*						
96428815			2014	B	B	&DL6&LHD.	L	1	500055				
96428816			2014	O	O	&DL7&LHD.	L	1	500061				
96428818			2014	B	B	&DL6&LHD.	R	1	500055				
[10]	(P) РЕГУЛЯТОР УСТАНОВКИ ЗЕРКАЛА						*(A) SWITCH ASM-O/S RR VIEW MIR R/CON*						
96546914			2014	O	O	&DL7&LHD.		1	500061				
[11]	(P) РЕГУЛЯТОР УСТАНОВКИ ЗЕРКАЛА						*(A) SWITCH ASM-O/S RR VIEW MIR R/CON*						
96546913			2014	B	B	&DL6&LHD.		1	500055				
[12]	(P) КЛИПСА						*(A) CLIP-O/S RR VIEW MIR R/CON OPG T/PNL*						
94530641			2014	B	B	&DL6&LHD.		2	500055				
[15]	(P) ОБЛИЦОВКА ЗЕРКАЛА, ВНУТРЕННЯЯ						*(A) COVER-O/S RR VIEW MIR HSG<SEE GUIDE/CONTACT*						
96546864			2014	B	B	&DL6&LHD.	R	1	500055				
96546867			2014	O	O	&DL6/DL7&LHD.	L	1	500061				
[19]	(P) ПРОКЛАДКА КОРПУСА НАРУЖНОГО ЗЕРКАЛА						*(A) INSULATOR-O/S RR VIEW MIR R/CON*						
96547163			2014	O	O	&DL6/DL7&DQ9.	L	1	500055				
96547164			2014	O	O	&DL6/DL7&DQ9.	R	1	500055				

РАСПОЛОЖЕНИЕ ДЕТАЛЕЙ / POSITION OF A PART	КПП / TRANSAXSLE	КУЗОВ / BODY	МОДЕЛЬ / MODEL
L : ЛЕВОЕ РАСПОЛОЖЕНИЕ ДЕТАЛИ / LEFT HAND SIDE R : ПРАВОЕ РАСПОЛОЖЕНИЕ ДЕТАЛИ / RIGHT HAND SIDE	M : МЕХАНИЧЕСКАЯ / MANUAL A : АВТОМАТИЧЕСКАЯ / AUTOMATIC	4N : 4-Х ДВЕРНЫЙ NOTCHBACK	II : SX III : CDX

СТЕКЛА
6640 *GLASS I*

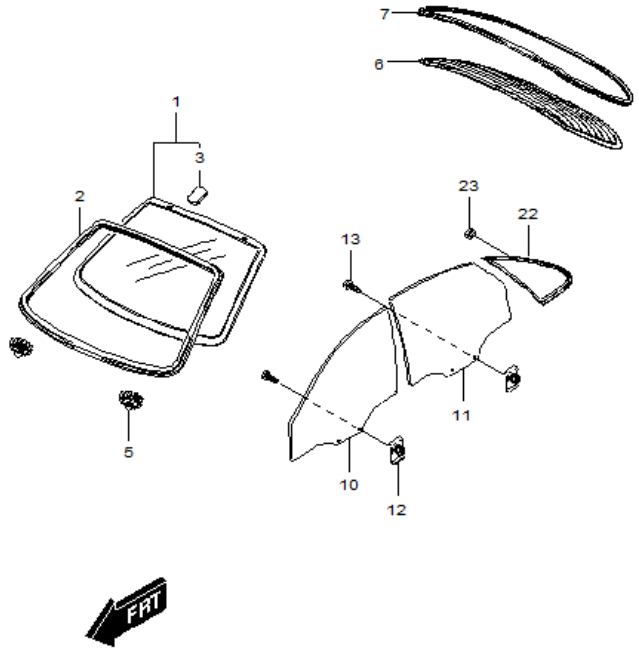

RJ6640 10/30/2004

№ ПОЗИЦИИ Part No Номер детали	ВЗТ	КОД / К КПП	ДВГ	Model Year Мод. год	MODEL МОДЕЛЬ SX	CDX	NAME / НАИМЕНОВАНИЕ OPTION КОМПЛЕКТАЦИЯ	Л / П	КОЛ	VIN / DATE ПРИМЕНЕНИЕ FROM С	TO ПО	REMARKS ПРИМЕЧАНИЕ	КОД / Д
[01]		**(P) СТЕКЛО ВЕТРОВОЕ**								***(A) WINDSHIELD ASM***			
96545261				**2014**			-C50.		1	500055		Localized	
96940947				**2014**	**O**	**O**	&C50.		1	501029		Localized	
[02]		**(P) УПЛОТНИТЕЛЬ ВЕТРОВОГО СТЕКЛА**								***(A) MOLDING ASM-W/S GARN***			
96543951				**2014**	**S**	**S**			1	500055			
[03]		**(P) ПЛАСТИНА, ЗЕРКАЛА ЗАДНЕГО ВИДА, ВНУТРЕННЯЯ**								***(A) PLATE-W/S SUPT ANC <SEE GUIDE/CONTACT BFO>***			
96321150				**2014**			-C50.		1	500055			
[05]		**(P) КЛИН ВЕТРОВОГО СТЕКЛА**								***(A) RETAINER-W/S FRM FIL PNL***			
96435716				**2014**	**S**	**S**			2	500055			
[06]		**(P) СТЕКЛО ЗАДНЕЕ**								***(A) WINDOW ASM-RR***			
96545212				**2014**	**S**	**S**	&U77.		1	500055		Localized	
[07]		**(P) УПЛОТНИТЕЛЬ ЗАДНЕГО СТЕКЛА**								***(A) MOLDING-BODY SI R/WDO GARN***			
96545216				**2014**	**S**	**S**			1	500055		Localized	
[10]		**(P) СТЕКЛО ПЕРЕДНЕЙ ДВЕРИ**								***(A) WINDOW-FRT S/D***			
96548613				**2014**	**S**	**S**		L	1	500055		Localized	
96548614				**2014**	**S**	**S**		R	1	500055		Localized	
[11]		**(P) СТЕКЛО ЗАДНЕЙ ДВЕРИ**								***(A) WINDOW-RR S/D***			
96548186				**2014**	**S**	**S**		L	1	500055		Localized	
96548187				**2014**	**S**	**S**		R	1	500055		Localized	
[12]		**(P) ГАЙКА**								***(A) NUT-FRT S/D WDO***			
94515281				**2014**	**S**	**S**			4	500055			
94515281				**2014**	**S**	**S**			4	500055			
[13]		**(P) БОЛТ / ВИНТ**								***(A) BOLT/SCREW-FRT S/D WDO***			
94520266				**2014**	**S**	**S**			4	500055			
94520266				**2014**	**S**	**S**			4	500055			
[22]		**(P) ФОРТОЧКА ЗАДНЯЯ**								***(A) WINDOW ASM-QTR***			
96617455				**2014**	**S**	**S**		L	1	500055		Localized	
96617456				**2014**	**S**	**S**		R	1	500055		Localized	
[23]		**(P) ГАЙКА**								***(A) NUT-Q/WDO***			
94515115				**2014**	**S**	**S**			8	500055			

РАСПОЛОЖЕНИЕ ДЕТАЛЕЙ / POSITION OF A PART	КПП / TRANSAXSLE	КУЗОВ / BODY	МОДЕЛЬ / MODEL
L : ЛЕВОЕ РАСПОЛОЖЕНИЕ ДЕТАЛИ / LEFT HAND SIDE **R : ПРАВОЕ РАСПОЛОЖЕНИЕ ДЕТАЛИ / RIGHT HAND SIDE**	**M : МЕХАНИЧЕСКАЯ / MANUAL** **A : АВТОМАТИЧЕСКАЯ / AUTOMATIC**	**4N : 4-Х ДВЕРНЫЙ NOTCHBACK**	**II : SX** **III : CDX**

ЭМБЛЕМЫ И НАДПИСИ
6650 *EMBLEM&LETTERING*

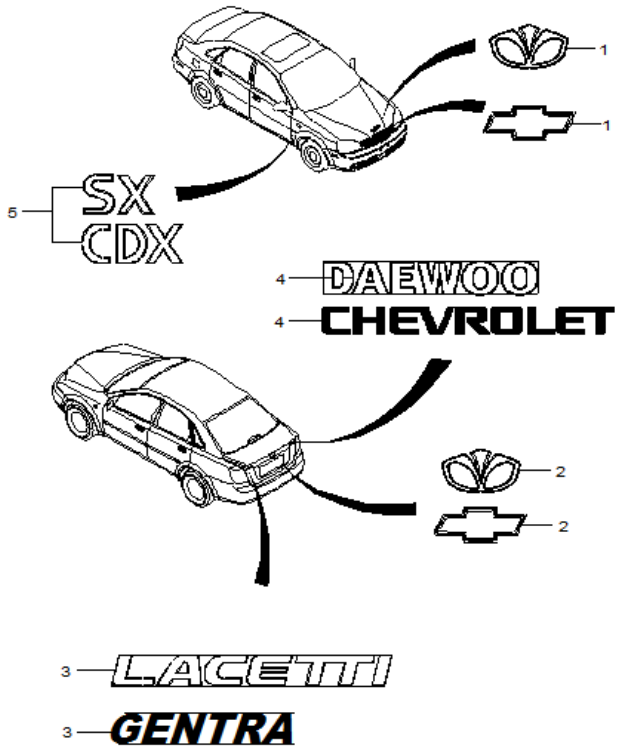

RJ6650W 10/30/2004

№ ПОЗИЦИИ Part No Номер детали	КОД / К: КПП	ДВГ	Model Year Мод. год	MODEL МОДЕЛЬ SX	CDX	NAME / НАИМЕНОВАНИЕ: OPTION КОМПЛЕКТАЦИЯ	Л/П	КОЛ	VIN / DATE ПРИМЕНЕНИЕ FROM С	TO ПО	REMARKS ПРИМЕЧАНИЕ	КОД/Д
[01]	**(P) ЭМБЛЕМА, ПЕРЕДНЕЙ РЕШЕТКИ**						***(A) EMBLEM-FRT GRL***					
95076727			**2014**	**S**	**S**	&BMG.		1	500963		Localized	
95076731			**2014**	**S**	**S**	&Y9Y.		1	500055		Localized	
[02]	**(P) ЭМБЛЕМА В СБОРЕ, КРЫШКИ БАГАЖНИКА**						***(A) EMBLEM ASM-R/CMPT LID***					
95076737			**2014**	**S**	**S**	&Y9Y.		1	500055		Localized	
96547119			**2014**	**S**	**S**	&BMG.		1	500963			
[03]	**(P) НАДПИСЬ**						***(A) PLATE ASM-R/CMPT LID VEH NA***					
95392799			**2014**	**S**	**S**	&MBN.		1	500055		LACETTI FOR CHEVROLET	
95386687			**2014**	**S**	**S**	&MBR/MDW		1	500963		GENTRA FOR DAEWOO	
[04]	**(P) НАДПИСЬ**						***(A) PLATE ASM-R/CMPT LID VEH NA***					
95392797			**2014**	**S**	**S**	&BMG.		1	500963		DAEWOO	
95392798			**2014**	**S**	**S**	&MBN&Y9Y.		1	500055		"CHEVROLET" (Localized)	
[05]	**(P) НАДПИСЬ МОДИФИКАЦИИ АВТОМОБИЛЯ**						***(A) PLATE ASM-F/FDR VEH NA***					
96547228			**2014**	**S**		&KIX&QI2.		2	500055		"SX"	
96547229			**2014**		**S**	&KIY&QI3.		2	500061		"CDX"	

РАСПОЛОЖЕНИЕ ДЕТАЛЕЙ / POSITION OF A PART	КПП / TRANSAXSLE	КУЗОВ / BODY	МОДЕЛЬ / MODEL
L : ЛЕВОЕ РАСПОЛОЖЕНИЕ ДЕТАЛИ / LEFT HAND SIDE R : ПРАВОЕ РАСПОЛОЖЕНИЕ ДЕТАЛИ / RIGHT HAND SIDE	M : МЕХАНИЧЕСКАЯ / MANUAL A : АВТОМАТИЧЕСКАЯ / AUTOMATIC	4N : 4-Х ДВЕРНЫЙ NOTCHBACK	II : SX III : CDX

КОЛЕСА И КОЛПАКИ

6660 *WHEEL&WHEEL COVER*

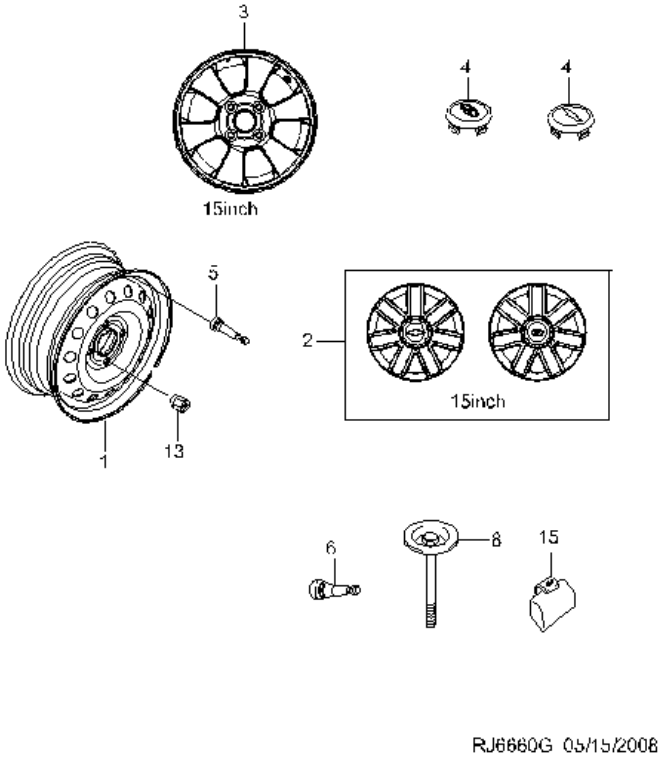

№ ПОЗИЦИИ Part No Номер детали	КОД / К: КПП	ДВГ	Model Year Мод. год	MODEL МОДЕЛЬ SX	CDX	NAME / НАИМЕНОВАНИЕ: OPTION КОМПЛЕКТАЦИЯ	Л/П	КОЛ	VIN / DATE ПРИМЕНЕНИЕ FROM С	TO ПО	REMARKS ПРИМЕЧАНИЕ	КОД/Д
[01]	**(P) ДИСК КОЛЕСНЫЙ**							***(A) WHEEL ASM-14X5.5<USE 10B 3441B/3442B/3442D/***				
96456156			**2014**	**B**	**B**	&RRB&RTZ.		5	-		WHEEL 14 X 5.5, STEEL.	
96817346			**2014**	**O**		&RRL.		4	500055		WHEEL 15 X 6, STEEL (Localized)	
96941985			**2014**	**O**	**O**	&RRK.		4	500061		WHEEL 15 X 6, ALUMINUM (LMA)	
[02]	**(P) КОЛПАК, КОЛЕСА**							***(A) COVER UNIT-WHL TR<USE 10B 4960A>***				
96417938			**2014**	**B**	**B**	&BMG&P2W.		4	-		"DAEWOO"	
96452287			**2014**	**B**	**B**	&P08&Y9Y.		1	-		"CHEVROLET" (Localized)	
96452288			**2014**	**O**		&PB1&Y9Y.		1	500055		Localized 15INCH CHEVROLET	
96458027			**2014**	**O**		&BMG&PB1.		1	500963		Localized 15INCH DAEWOO	
[04]	**(P) КОЛПАЧОК КОЛЕСА ЦЕНТРАЛЬНЫЙ**							***(A) CAP-HUB <SEE GUIDE/CONTACT BFO>***				
95027804			**2014**	**S**	**S**	&Y9Y.		4	500055		"CHEVROLET"	
96452238			**2014**	**S**	**S**	&BMG.		4	500963		DAEWOO	
[05]	**(P) НИППЕЛЬ**							***(A) VALVE-TIRE<USE 10B 4158A>***				
94581012			**2014**	**B**	**B**	&RRB/RRL.		4	500055		WHEEL 14 X 5.5, STEEL.	
94581012			**2014**	**B**	**B**	&RTZ/RU2.		1	500055		WHEEL SPARE 14 X 5.5	
[06]	**(P) НИППЕЛЬ**							***(A) STEM ASM-SPA TIRE VLV***				
94580051			**2014**		**O**	&RRK.		4	500061		WHEEL 15 X 6, ALUMINUM (LMA)	
[08]	**(P) БОЛТ КРЕПЛЕНИЯ ЗАПАСНОГО КОЛЕСА**							***(A) BOLT/SCREW-WHL***				
96428807			**2014**	**S**	**S**			1	500055			
[12]	**(P) КРЫШКА СТУПИЦЫ КОЛЕСА**							***(A) CAP-WHL TR CVR HUB<5512A/5512B/4975A/5000A/***				
96410955			**2014**	**B**	**B**	&BMG&P2W.		16	-		"DAEWOO"	
[13]	**(P) ГАЙКА**							***(A) NUT-R/AXL TORQ ABS***				
94515412			**2014**	**B**	**B**	&RRB/RRL.		16	500055		WHEEL 14 X 5.5, STEEL.	
94837389			**2014**		**O**	&RRK.		16	500061		WHEEL 15 X 6, ALUMINUM (LMA)	
[14]	**(P) ДИСК КОЛЕСНЫЙ, ЗАПАСНОЕ**							***(A) WHEEL ASM-14X5.5<USE 10B 3441B/3442B/3442D/***				

РАСПОЛОЖЕНИЕ ДЕТАЛЕЙ / POSITION OF A PART	КПП / TRANSAXSLE	КУЗОВ / BODY	МОДЕЛЬ / MODEL
L : ЛЕВОЕ РАСПОЛОЖЕНИЕ ДЕТАЛИ / LEFT HAND SIDE R : ПРАВОЕ РАСПОЛОЖЕНИЕ ДЕТАЛИ / RIGHT HAND SIDE	M : МЕХАНИЧЕСКАЯ / MANUAL A : АВТОМАТИЧЕСКАЯ / AUTOMATIC	4N : 4-Х ДВЕРНЫЙ NOTCHBACK	II : SX III : CDX

КОЛЕСА И КОЛПАКИ
6660 *WHEEL&WHEEL COVER*

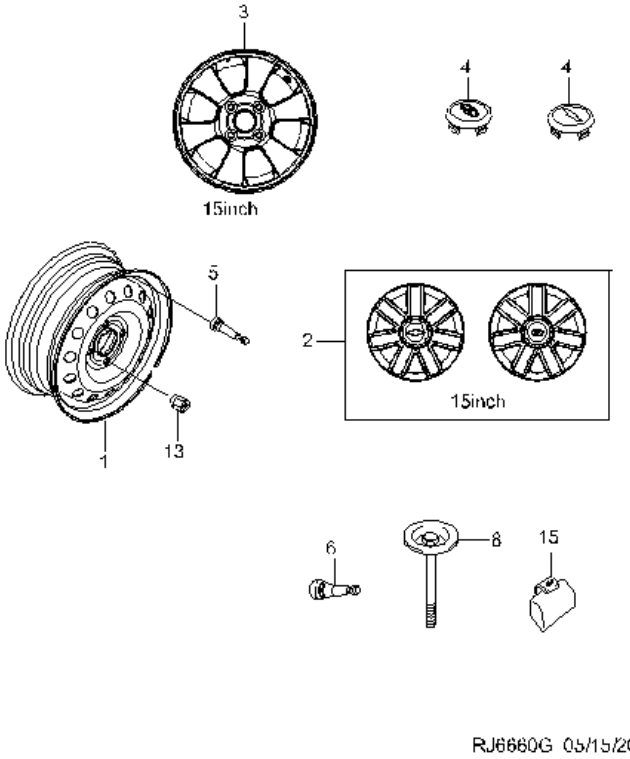

№ ПОЗИЦИИ Part No Номер детали	КОД / К КПП	ДВГ	Model Year Мод. год	MODEL МОДЕЛЬ SX	CDX	NAME / НАИМЕНОВАНИЕ OPTION КОМПЛЕКТАЦИЯ	Л/П	КОЛ	VIN / DATE ПРИМЕНЕНИЕ FROM С	TO ПО	REMARKS ПРИМЕЧАНИЕ	КОД/Д
[14]	**(P) ДИСК КОЛЕСНЫЙ, ЗАПАСНОЕ**						***(A) WHEEL ASM-14X5.5<USE 10B 3441B/3442B/3442D/***					
96456156			**2014**	**B**	**B**	&RRB&RTZ.		1	-		WHEEL SPARE 14 X 5.5	
96817346			**2014**	**O**	**O**	&RHA&RRK/RRL.		1	500055		TIRE ALL 195/55R15-84H BW R/ST TL Loca	
[15]	**(P) ГРУЗИК БАЛАНСИРОВОЧНЫЙ**						***(A) WEIGHT-5 GRAM WHL BAL<USE 10B 4324A>***					
96940441			**2014**	**B**	**B**	&RRB/RRL#&RTZ/RU2.		AR	500055		STEEL	
96940443			**2014**	**B**	**B**	&RRB/RRL#&RTZ/RU2.		AR	500055		STEEL	
96940445			**2014**	**B**	**B**	&RRB/RRL#&RTZ/RU2.		AR	500055		STEEL	
96940447			**2014**	**B**	**B**	&RRB/RRL#&RTZ/RU2.		AR	500055		STEEL	
96940449			**2014**	**B**	**B**	&RRB/RRL#&RTZ/RU2.		AR	500055		STEEL	
96940451			**2014**	**B**	**B**	&RRB/RRL#&RTZ/RU2.		AR	500055		STEEL	
96940452			**2014**	**B**	**B**	&RRB/RRL#&RTZ/RU2		AR	500055		STEEL	
96940453			**2014**	**B**	**B**	&RRB/RRL#&RTZ/RU2		AR	500055		STEEL	
96940454			**2014**	**B**	**B**	&RRB/RRL#&RTZ/RU2		AR	500055		STEEL	
96940455			**2014**	**B**	**B**	&RRB/RRL#&RTZ/RU2		AR	500055		STEEL	
96940456			**2014**	**B**	**B**	&RRB/RRL#&RTZ/RU2		AR	500055		STEEL	
96940457			**2014**	**B**	**B**	&RRB/RRL#&RTZ/RU2		AR	500055		STEEL	
96940541			**2014**	**B**	**B**	&RRB/RRL#&RTZ/RU2.		AR	500055		STEEL	
96940543			**2014**	**B**	**B**	&RRB/RRL#&RTZ/RU2.		AR	500055		STEEL	
96940545			**2014**		**O**	&RRK.		AR	500061		ALUMINUM (LMA)	
96940547			**2014**		**O**	&RRK.		AR	500061		ALUMINUM (LMA)	
96940549			**2014**		**O**	&RRK.		AR	500061		ALUMINUM (LMA)	
96940551			**2014**		**O**	&RRK.		AR	500061		ALUMINUM (LMA)	
96940552			**2014**		**O**	&RRK.		AR	500061		ALUMINUM (LMA)	
96940553			**2014**		**O**	&RRK.		AR	500061		ALUMINUM (LMA)	
96940554			**2014**		**O**	&RRK.		AR	500061		ALUMINUM (LMA)	

РАСПОЛОЖЕНИЕ ДЕТАЛЕЙ / POSITION OF A PART	КПП / TRANSAXSLE	КУЗОВ / BODY	МОДЕЛЬ / MODEL
L : ЛЕВОЕ РАСПОЛОЖЕНИЕ ДЕТАЛИ / LEFT HAND SIDE R : ПРАВОЕ РАСПОЛОЖЕНИЕ ДЕТАЛИ / RIGHT HAND SIDE	M : МЕХАНИЧЕСКАЯ / MANUAL A : АВТОМАТИЧЕСКАЯ / AUTOMATIC	4N : 4-Х ДВЕРНЫЙ NOTCHBACK	II : SX III : CDX

УКАЗАТЕЛИ И НАКЛЕЙКИ

6670 *LABEL&STICKER*

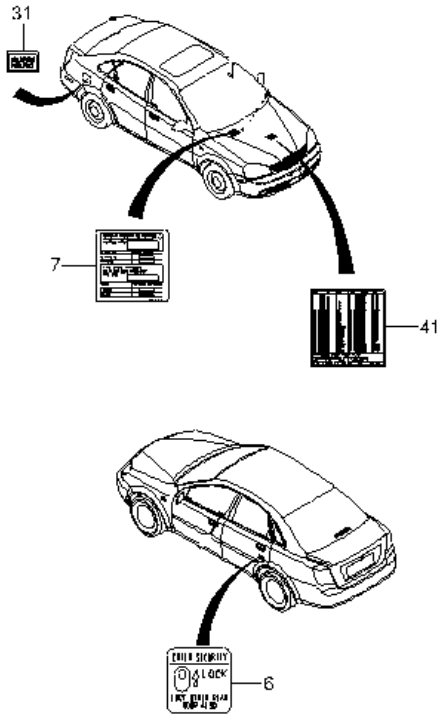

№ ПОЗИЦИИ Part No Номер детали	КОД / К КПП	ДВГ	Model Year Мод. год	MODEL МОДЕЛЬ SX	CDX	NAME / НАИМЕНОВАНИЕ OPTION КОМПЛЕКТАЦИЯ	Л/П	КОЛ	VIN / DATE ПРИМЕНЕНИЕ FROM С	TO ПО	REMARKS ПРИМЕЧАНИЕ	КОД/Д
[06]	(P) ЭТИКЕТКА, УКАЗАТЕЛЯ БЛОКИРОВКИ ЗАДНЕЙ ДВЕРИ						(A) LABEL-CHILD SECURITY LK INFO					
96548512			2014	S	S			2	500055			
[07]	(P) НАКЛЕЙКА ДАВЛЕНИЯ ВОЗДУХА В ШИНАХ						(A) LABEL-TIRE PRESS					
96458018			2014	S	S	&CZ3.		1	500963		RUSSIA	
94811393			2014	S	S	&CL4.		1	500055		UZBEKISTAN	
[31]	(P) НАКЛЕЙКА ЛЮКА ТОПЛИВНОГО БАКА						(A) LABEL-FUEL SDR IDENT					
94580186			2014	S	S			1	500055			
[41]	(P) НАКЛЕЙКА						(A) LABEL-ECE					
95396385			2014	S	S	&XA6.		1	500055			

РАСПОЛОЖЕНИЕ ДЕТАЛЕЙ / POSITION OF A PART	КПП / TRANSAXSLE	КУЗОВ / BODY	МОДЕЛЬ / MODEL
L : ЛЕВОЕ РАСПОЛОЖЕНИЕ ДЕТАЛИ / LEFT HAND SIDE R : ПРАВОЕ РАСПОЛОЖЕНИЕ ДЕТАЛИ / RIGHT HAND SIDE	M : МЕХАНИЧЕСКАЯ / MANUAL A : АВТОМАТИЧЕСКАЯ / AUTOMATIC	4N : 4-Х ДВЕРНЫЙ NOTCHBACK	II : SX III : CDX

РЕШЕТКА РАДИАТОРА
6710 *GRILLE*

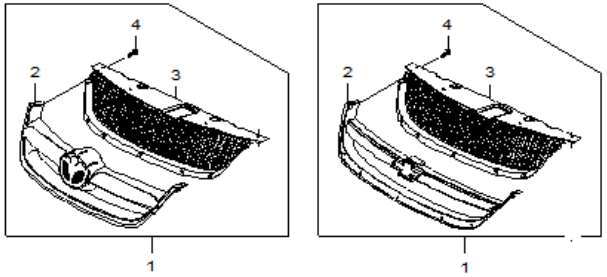

RJ6710W 08/04/2005

№ ПОЗИЦИИ Part No Номер детали	КОД / К КПП	ДВГ	Model Year Мод. год	MODEL МОДЕЛЬ SX	CDX	NAME / НАИМЕНОВАНИЕ OPTION КОМПЛЕКТАЦИЯ	Л/П	КОЛ	VIN / DATE ПРИМЕНЕНИЕ FROM С	TO ПО	REMARKS ПРИМЕЧАНИЕ	КОД/Д
[01]	(P) РЕШЕТКА РАДИАТОРА						(A) GRILLE ASM-FRT					
95076730			2014	S	S	&BMG.		X	500963		"DAEWOO" (Localized)	
95248660			2014	S	S	&Y9Y.		X	500055		"CHEVROLET" (Localized)	
95352867			2014	S	S	&BMG&GAZ.		1	500964		"DAEWOO" (Localized)	
95352868			2014	S	S	&BMG&GAN.		1	500976		"DAEWOO" (Localized)	
95352869			2014	S	S	&BMG&GAR.		1	500968		"DAEWOO" (Localized)	
95352870			2014	S	S	&BMG&GCW.		1	500975		"DAEWOO" (Localized)	
95352871			2014	S	S	&BMG&GNJ.		1	500963		"DAEWOO" (Localized)	
95352872			2014	S	S	&BMG&G6J.		1	500967		"DAEWOO" (Localized)	
95352861			2014	S	S	&GAZ&Y9Y.		1	500055		"CHEVROLET" (Localized)	
95352862			2014	S	S	&GAN&Y9Y.		1	-		"CHEVROLET" (Localized)	
95352863			2014	S	S	&GAR&Y9Y.		1	-		"CHEVROLET" (Localized)	
95352864			2014	S	S	&GCW&Y9Y.		1	-		"CHEVROLET" (Localized)	
95352865			2014	S	S	&GNJ&Y9Y.		1	-		"CHEVROLET" (Localized)	
95352866			2014	S	S	&G6J&Y9Y.		1	-		"CHEVROLET" (Localized)	
[02]	(P) ОБЛИЦОВКА ЦЕНТРАЛЬНАЯ						(A) COVER-GRILLE,RAD					
N/N									-			
[03]	(P) КАРКАС РЕШЕТКИ РАДИАТОРА						(A) HOUSING A-RAD GRILLE					
N/N									-			
[04]	(P) БОЛТ / ВИНТ						(A) BOLT/SCREW-FRT GRL INS<SEE GUIDE/CONTACT BF					
94520483			2014	S	S	&BMG.		2	500963			
94520483			2014	S	S	&BMG.		2	500963			
94520483			2014	S	S			4	500055			
94520483			2014	S	S	&BMG.		4	500963			
94520483			2014	S	S	&Y9Y.		4	500055			

РАСПОЛОЖЕНИЕ ДЕТАЛЕЙ / POSITION OF A PART	КПП / TRANSAXSLE	КУЗОВ / BODY	МОДЕЛЬ / MODEL
L : ЛЕВОЕ РАСПОЛОЖЕНИЕ ДЕТАЛИ / LEFT HAND SIDE R : ПРАВОЕ РАСПОЛОЖЕНИЕ ДЕТАЛИ / RIGHT HAND SIDE	M : МЕХАНИЧЕСКАЯ / MANUAL A : АВТОМАТИЧЕСКАЯ / AUTOMATIC	4N : 4-Х ДВЕРНЫЙ NOTCHBACK	II : SX III : CDX

ПЕРЕДНИЙ БАМПЕР
6720 *FRONT BUMPER*

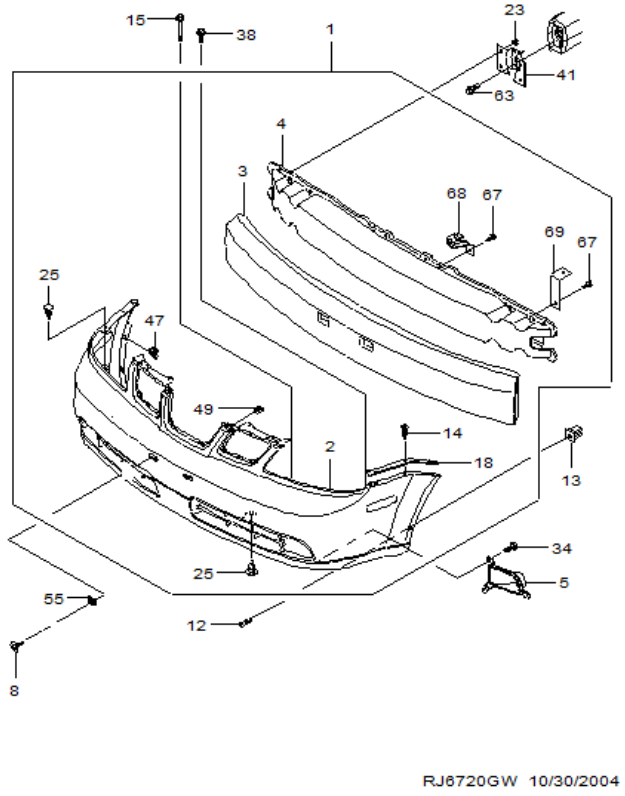

№ ПОЗИЦИИ Part No Номер детали	КОД / К КПП	ДВГ	Model Year Мод. год	MODEL МОДЕЛЬ SX	CDX	NAME / НАИМЕНОВАНИЕ OPTION КОМПЛЕКТАЦИЯ	Л / П	КОЛ	VIN / DATE ПРИМЕНЕНИЕ FROM С	TO ПО	REMARKS ПРИМЕЧАНИЕ	ВЗТ	КОД / Д
[01]	(P) БАМПЕР В СБОРЕ, ПЕРЕДНИЙ						*(A) BUMPER ASM-FRT BPR IMP BAR <SEE GUIDE/BFO>*						
95248656			2014	B		&E17-T3N/T3U.		1	500055		Localized (2.5 MPH)		
95248657			2014	O	O	&E2E&T3U-T3N.		X	-		Localized (5.0 MPH)		
95248658			2014	S	B	&E17&T3N&T3U.		1	-		Localized (2.5 MPH)		
95248659			2014	O	O	&E2E&T3N&T3U.		1	500061		Localized (5.0 MPH)		
[02]	(P) РУБАШКА ПЕРЕДНЕГО БАМПЕРА						*(A) FASCIA-FRT BPR*						
95076736			2014	O	O	&E2E&T3N&T3U.		1	500061		Localized		
95076736			2014		B	&E17&T3N&T3U.		1	-				
95076736			2014	O	O	&E2E&T3U-T3N.		1	-				
95076736			2014	B		&E17-T3N/T3U.		1	500055				
[03]	(P) УДАРОПОГЛОТИТЕЛЬ ПЕРЕДНЕГО БАМПЕРА						*(A) ABSORBER-FRT BPR ENGY<SEE GUIDE/CONTACT BFO*						
95076725			2014		B	&E17&T3N&T3U.		1	-				
95076725			2014	B		&E17-T3N/T3U.		1	500055				
95076726			2014	O	O	&E2E&T3N&T3U.		1	500061		Localized		
95076726			2014	O	O	&E2E&T3U-T3N.		1	-		Localized		
[04]	(P) БАЛКА В СБОРЕ, ПРОТВОУДАРНАЯ ПЕРЕДНЕГО БАМПЕРА						*(A) BAR ASM-FRT BPR IMP*						
95281480			2014		O	&AJ3&E2E.		1	500061				
95281480			2014	O	O	&E2E&T3N&T3U.		1	500061				
95281480			2014	O	O	&E2E&T3U-T3N.		1	-				
95281481			2014	S	B	&AR1&E17.		1	500055				
95281481			2014		B	&E17&T3N&T3U.		1	-				
95281481			2014	B		&E17-T3N/T3U.		1	500055				
95281482			2014	O	O	&E2E&T3N&T3U.		1	500061				
95281482			2014	O	O	&E2E&T3U-T3N.		1	-				
95281483			2014		B	&E17&T3N&T3U.		1	-				
95281483			2014	B		&E17-T3N/T3U.		1	500055				
[05]	(P) КРЫШКА, ПЕРЕДНЕЙ ПРОТИВОТУМАННОЙ ФАРЫ						*(A) COVER-FRT FOG LP*						
95076721			2014	S	S	&T3U.	R	1	500061		Localized		
95076721			2014	O	O	&E2E&T3N&T3U.	R	1	500061		Localized		
95076721			2014		B	&E17&T3N&T3U.	R	1	-		Localized		
95076721			2014	O	O	&E2E&T3U-T3N.	R	1	-		Localized		
95076722			2014	S	S	&T3U.	L	1	500061		Localized		
95076722			2014			&E2E&T3N&T3U.	L	1	500061		Localized		
95076722			2014		B	&E17&T3N&T3U.	L	1	-		Localized		

РАСПОЛОЖЕНИЕ ДЕТАЛЕЙ / POSITION OF A PART	КПП / TRANSAXSLE	КУЗОВ / BODY	МОДЕЛЬ / MODEL
L : ЛЕВОЕ РАСПОЛОЖЕНИЕ ДЕТАЛИ / LEFT HAND SIDE R : ПРАВОЕ РАСПОЛОЖЕНИЕ ДЕТАЛИ / RIGHT HAND SIDE	M : МЕХАНИЧЕСКАЯ / MANUAL A : АВТОМАТИЧЕСКАЯ / AUTOMATIC	4N : 4-Х ДВЕРНЫЙ NOTCHBACK	II : SX III : CDX

ПЕРЕДНИЙ БАМПЕР
6720 *FRONT BUMPER*

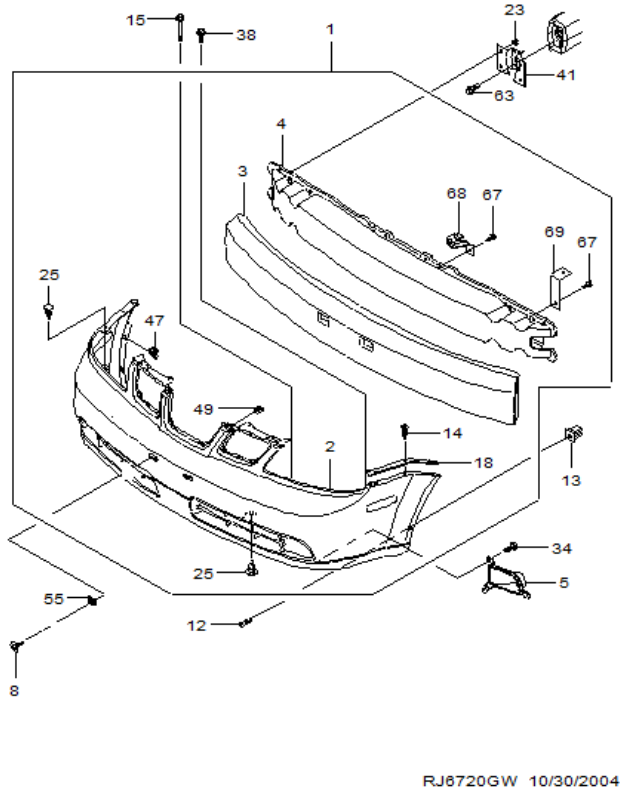

№ ПОЗИЦИИ Part No Номер детали	КОД / К КПП	ДВГ	Model Year Мод. год	MODEL МОДЕЛЬ SX	CDX	NAME / НАИМЕНОВАНИЕ OPTION КОМПЛЕКТАЦИЯ	Л / П	КОЛ	VIN / DATE ПРИМЕНЕНИЕ FROM С	TO ПО	REMARKS ПРИМЕЧАНИЕ	ВЗТ	КОД / Д
[05]	(P) КРЫШКА, ПЕРЕДНЕЙ ПРОТИВОТУМАННОЙ ФАРЫ						*(A) COVER-FRT FOG LP*						
95076722			2014	O	O	&E2E&T3U-T3N.	L	1	-		Localized		
95076723			2014	B		&QI2-T3U.	L	1	500055		Localized		
95076723			2014	B		&E17-T3N/T3U.	L	1	500055		Localized		
95076724			2014	B		&QI2-T3U.	R	1	500055		Localized		
95076724			2014	B		&E17-T3N/T3U.	R	1	500055		Localized		
[08]	(P) БОЛТ/ВИНТ						*(A) BOLT/SCREW*						
94520536			2014	S	S			4	500055				
[12]	(P) БОЛТ / ВИНТ						*(A) BOLT/SCREW-FRT BPR UPR FASCIA<SEE GUIDE/CON*						
94520536			2014	S	S			2	500055				
[13]	(P) ГАЙКА						*(A) NUT-FRT BPR FASCIA*						
94515246			2014	S	S			4	500055		Localized		
[14]	(P) БОЛТ / ВИНТ						*(A) BOLT/SCREW-FRT BPR FASCIA REINF*						
11611584			2014	S	S			4	500055				
11611584			2014			&E2E&T3N&T3U.		4	500061				
11611584			2014		B	&E17&T3N&T3U.		4	-				
11611584			2014	O	O	&E2E&T3U-T3N.		4	-				
11611584			2014	B		&E17-T3N/T3U.		4	500055				
[15]	(P) БОЛТ / ВИНТ						*(A) BOLT/SCREW-FRT BPR IMP BAR BR*						
94500993			2014	S	S			2	500055				
[18]	(P) УСИЛИТЕЛЬ РУБАШКИ БАМПЕРА						*(A) REINFORCEMENT ASM-FRT BPR FASCIA OTR<SE*						
96545517			2014	S	S		L	1	500055				
96545517			2014			&E2E&T3N&T3U.	L	1	500061				
96545517			2014		B	&E17&T3N&T3U.	L	1	-				
96545517			2014	O	O	&E2E&T3U-T3N.	L	1	-				
96545517			2014	B		&E17-T3N/T3U.	L	1	500055				
96545518			2014	S	S		R	1	500055				
96545518			2014			&E2E&T3N&T3U.	R	1	500061				
96545518			2014		B	&E17&T3N&T3U.	R	1	-				
96545518			2014	O	O	&E2E&T3U-T3N.	R	1	-				
96545518			2014	B		&E17-T3N/T3U.	R	1	500055				
[23]	(P) ГАЙКА						*(A) NUT-FRT BPR FASCIA GDE*						
94515365			2014	S	S			4	500055				
[25]	(P) КЛИПСА						*(A) CLIP-FRT BPR IMP BAR BIND BAND*						
94530623			2014			&E2E&T3N&T3U.		4	500061				

РАСПОЛОЖЕНИЕ ДЕТАЛЕЙ / POSITION OF A PART	КПП / TRANSAXSLE	КУЗОВ / BODY	МОДЕЛЬ / MODEL
L : ЛЕВОЕ РАСПОЛОЖЕНИЕ ДЕТАЛИ / LEFT HAND SIDE R : ПРАВОЕ РАСПОЛОЖЕНИЕ ДЕТАЛИ / RIGHT HAND SIDE	M : МЕХАНИЧЕСКАЯ / MANUAL A : АВТОМАТИЧЕСКАЯ / AUTOMATIC	4N : 4-Х ДВЕРНЫЙ NOTCHBACK	II : SX III : CDX

ПЕРЕДНИЙ БАМПЕР
6720 *FRONT BUMPER*

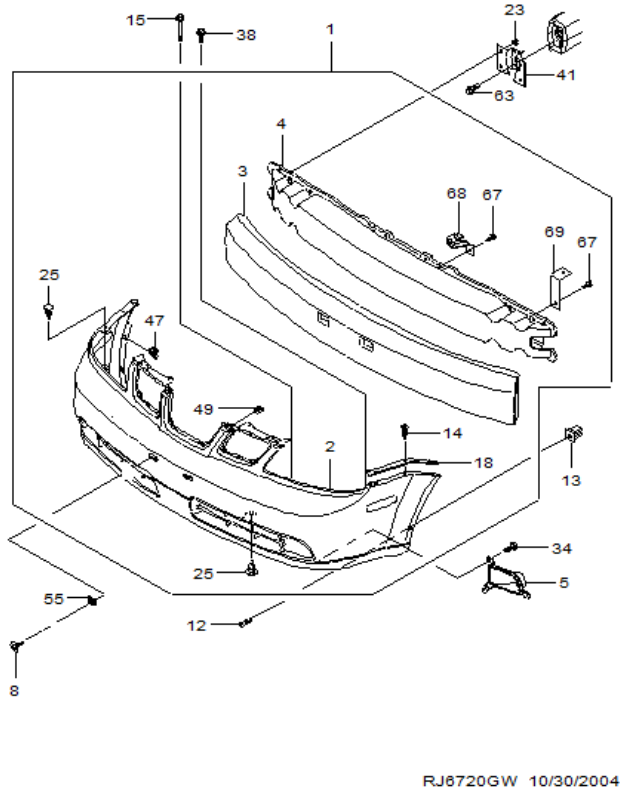

№ ПОЗИЦИИ Part No Номер детали	КОД / К КПП	ДВГ	Model Year Мод. год	MODEL МОДЕЛЬ SX	CDX	NAME / НАИМЕНОВАНИЕ OPTION КОМПЛЕКТАЦИЯ	Л / П	КОЛ	VIN / DATE ПРИМЕНЕНИЕ FROM С	TO ПО	REMARKS ПРИМЕЧАНИЕ	КОД / Д
[25]	(P) КЛИПСА								*(A) CLIP-FRT BPR IMP BAR BIND BAND*			
94530623			2014		B	&E17&T3N&T3U.		4	-			
94530623			2014	O	O	&E2E&T3U-T3N.		4	-			
94530623			2014	B		&E17-T3N/T3U.		4	500055			
94530624			2014			&E2E&T3N&T3U.		4	500061			
94530624			2014		B	&E17&T3N&T3U.		4	-			
94530624			2014	O	O	&E2E&T3U-T3N.		4	-			
94530624			2014	B		&E17-T3N/T3U.		4	500055			
[34]	(P) БОЛТ / ВИНТ								*(A) BOLT/SCREW-FRT FOG LP BZL*			
94520499			2014			&E2E&T3N&T3U.		2	500061			
94520499			2014		B	&E17&T3N&T3U.		2	-			
94520499			2014	O	O	&E2E&T3U-T3N.		2	-			
94520499			2014	B		&E17-T3N/T3U.		2	500055			
[38]	(P) БОЛТ / ВИНТ								*(A) BOLT/SCREW-FRT BPR IMP BAR BRKT<SEE GUID*			
94501395			2014	S	S			2	500055			
[41]	(P) КРОНШТЕЙН В СБОРЕ ПЕРЕДНЕГО БАМПЕРА								*(A) BRACKET ASM-FRT BPR FASCIA<SEE GUIDE/CONTAC*			
96545535			2014	S	S		L	1	500055			
96545536			2014	S	S		R	1	500055			
96546897			2014	B	B	&AR1&E17.	L	1	500055			
96546897			2014		B	&E17&T3N&T3U.	L	1	-			
96546897			2014	B		&E17-T3N/T3U.	L	1	500055			
96546898			2014	B	B	&AR1&E17.	R	1	500055			
96546898			2014		B	&E17&T3N&T3U.	R	1	-			
96546898			2014	B		&E17-T3N/T3U.	R	1	500055			
[47]	(P) ГАЙКА								*(A) NUT-FRT FOG LP*			
94515267			2014			&E2E&T3N&T3U.		2	500061			
94515267			2014		B	&E17&T3N&T3U.		2	-			
94515267			2014	O	O	&E2E&T3U-T3N.		2	-			
94515267			2014			&E2E&T3N&T3U.		8	500061			
94515267			2014		B	&E17&T3N&T3U.		8	-			
94515267			2014	O	O	&E2E&T3U-T3N.		8	-			
94515267			2014	B		&E17-T3N/T3U.		8	500055			
94515267			2014	S	S			8	500055			
[49]	(P) ГАЙКА								*(A) NUT-FRT BPR FASCIA INS<SEE GUIDE/CONTACT BF*			

РАСПОЛОЖЕНИЕ ДЕТАЛЕЙ / POSITION OF A PART	КПП / TRANSAXSLE	КУЗОВ / BODY	МОДЕЛЬ / MODEL
L : ЛЕВОЕ РАСПОЛОЖЕНИЕ ДЕТАЛИ / LEFT HAND SIDE R : ПРАВОЕ РАСПОЛОЖЕНИЕ ДЕТАЛИ / RIGHT HAND SIDE	M : МЕХАНИЧЕСКАЯ / MANUAL A : АВТОМАТИЧЕСКАЯ / AUTOMATIC	4N : 4-Х ДВЕРНЫЙ NOTCHBACK	II : SX III : CDX

ПЕРЕДНИЙ БАМПЕР
6720 *FRONT BUMPER*

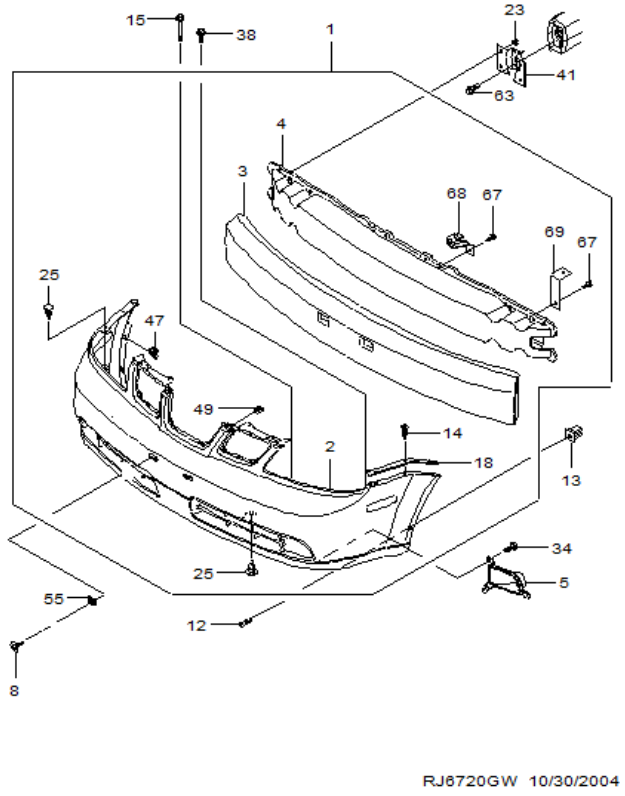

ВЗТ	№ ПОЗИЦИИ Part No Номер детали	КОД / К КПП	ДВГ	Model Year Мод. год	MODEL МОДЕЛЬ SX	CDX	NAME / НАИМЕНОВАНИЕ OPTION КОМПЛЕКТАЦИЯ	Л/П	КОЛ	VIN / DATE ПРИМЕНЕНИЕ FROM С	TO ПО	REMARKS ПРИМЕЧАНИЕ	КОД/Д
	[49]	(P) ГАЙКА								*(A) NUT-FRT BPR FASCIA INS<SEE GUIDE/CONTACT BF*			
	94515001			2014	S	S			2	500055			
	[55]	(P) ГАЙКА								*(A) NUT-FRT GRL BR<SEE GUIDE/CONTACT BFO>*			
	94515290			2014	S	S			2	500055			
	94515290			2014			&E2E&T3N&T3U.		2	500061			
	94515290			2014		B	&E17&T3N&T3U.		2	-			
	94515290			2014	O	O	&E2E&T3U-T3N.		2	-			
	94515290			2014	B		&E17-T3N/T3U.		2	500055			
	[63]	(P) БОЛТ / ВИНТ								*(A) BOLT/SCREW-FRT BPR IMP BAR INR REINF<SEE GU*			
	94501534			2014	S	S			4	500055			
	[67]	(P) БОЛТ / ВИНТ								*(A) BOLT/SCREW-FRT BPR IMP BAR*			
	94520288			2014	S	S			4	500055			
	94520288			2014			&E2E&T3N&T3U.		4	500061			
	94520288			2014		B	&E17&T3N&T3U.		4	-			
	94520288			2014	O	O	&E2E&T3U-T3N.		4	-			
	94520288			2014	B		&E17-T3N/T3U.		4	500055			
	[68]	(P) УСИЛИТЕЛЬ, ПЕРЕДНЕЙ РУБАШКИ БАМПЕРА								*(A) SUPPORT-FRT BPR FASCIA UPR<SEE GUIDE/CONTAC*			
	95281485			2014	S	S		L	1	500055			
	95281485			2014			&E2E&T3N&T3U.	L	1	500061			
	95281485			2014		B	&E17&T3N&T3U.	L	1	-			
	95281485			2014	O	O	&E2E&T3U-T3N.	L	1	-			
	95281485			2014	B		&E17-T3N/T3U.	L	1	500055			
	95281486			2014	S	S		R	1	500055			
	95281486			2014			&E2E&T3N&T3U.	R	1	500061			
	95281486			2014		B	&E17&T3N&T3U.	R	1	-			
	95281486			2014	O	O	&E2E&T3U-T3N.	R	1	-			
	95281486			2014	B		&E17-T3N/T3U.	R	1	500055			
	[69]	(P) УСИЛИТЕЛЬ, ПЕРЕДНЕЙ РУБАШКИ БАМПЕРА								*(A) SUPPORT-FRT BPR FASCIA<SEE GUIDE/CONTACT BF*			
	96545513			2014	S	S			2	500055			
	96545513			2014			&E2E&T3N&T3U.		2	500061			
	96545513			2014		B	&E17&T3N&T3U.		2	-			
	96545513			2014	O	O	&E2E&T3U-T3N.		2	-			
	96545513			2014	B		&E17-T3N/T3U.		2	500055			

РАСПОЛОЖЕНИЕ ДЕТАЛЕЙ / POSITION OF A PART	КПП / TRANSAXSLE	КУЗОВ / BODY	МОДЕЛЬ / MODEL
L : ЛЕВОЕ РАСПОЛОЖЕНИЕ ДЕТАЛИ / LEFT HAND SIDE R : ПРАВОЕ РАСПОЛОЖЕНИЕ ДЕТАЛИ / RIGHT HAND SIDE	M : МЕХАНИЧЕСКАЯ / MANUAL A : АВТОМАТИЧЕСКАЯ / AUTOMATIC	4N : 4-Х ДВЕРНЫЙ NOTCHBACK	II : SX III : CDX

ПЕРЕДНИЙ БАМПЕР
6720 *FRONT BUMPER*

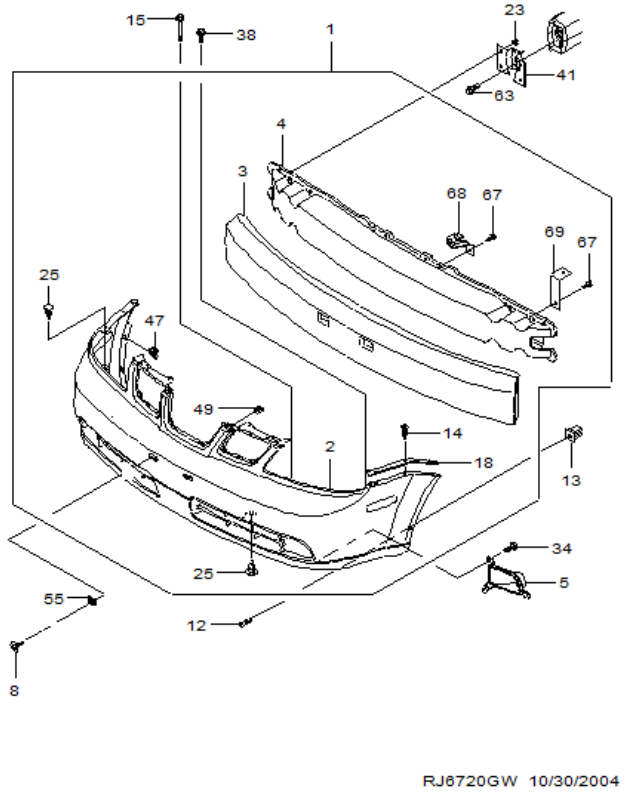

ВЗТ	№ ПОЗИЦИИ Part No Номер детали	КОД / К КПП	ДВГ	Model Year Мод. год	MODEL МОДЕЛЬ SX	CDX	NAME / НАИМЕНОВАНИЕ OPTION КОМПЛЕКТАЦИЯ	Л/П	КОЛ	VIN / DATE ПРИМЕНЕНИЕ FROM С	TO ПО	REMARKS ПРИМЕЧАНИЕ	КОД/Д
	[?1]	(P) БОЛТ / ВИНТ								*(A) BOLT/SCREW-FRT LWR LWR GRL<SEE GUIDE/CONTAC*			
	94520499			2014			&E2E&T3N&T3U.		6	500061			
	94520499			2014		B	&E17&T3N&T3U.		6	SOP			
	94520499			2014	O	O	&E2E&T3U-T3N.		6	-			
	94520499			2014	S		&E17-T3N/T3U.		6	SOP			
	[?2]	(P) МОЛДИНГ								*(A) MOLDING-FRT BPR LWR FASCIA GRL CTR<SEE GUI*			
	95076720			2014			&E2E&T3N&T3U.		1	500061			
	95076720			2014		B	&E17&T3N&T3U.		1	SOP			
	95076720			2014	O	O	&E2E&T3U-T3N.		1	-			
	95076720			2014	S		&E17-T3N/T3U.		1	SOP			

РАСПОЛОЖЕНИЕ ДЕТАЛЕЙ / POSITION OF A PART	КПП / TRANSAXSLE	КУЗОВ / BODY	МОДЕЛЬ / MODEL
L : ЛЕВОЕ РАСПОЛОЖЕНИЕ ДЕТАЛИ / LEFT HAND SIDE R : ПРАВОЕ РАСПОЛОЖЕНИЕ ДЕТАЛИ / RIGHT HAND SIDE	M : МЕХАНИЧЕСКАЯ / MANUAL A : АВТОМАТИЧЕСКАЯ / AUTOMATIC	4N : 4-Х ДВЕРНЫЙ NOTCHBACK	II : SX III : CDX

ЗАДНИЙ БАМПЕР
6730 *REAR BUMPER I*

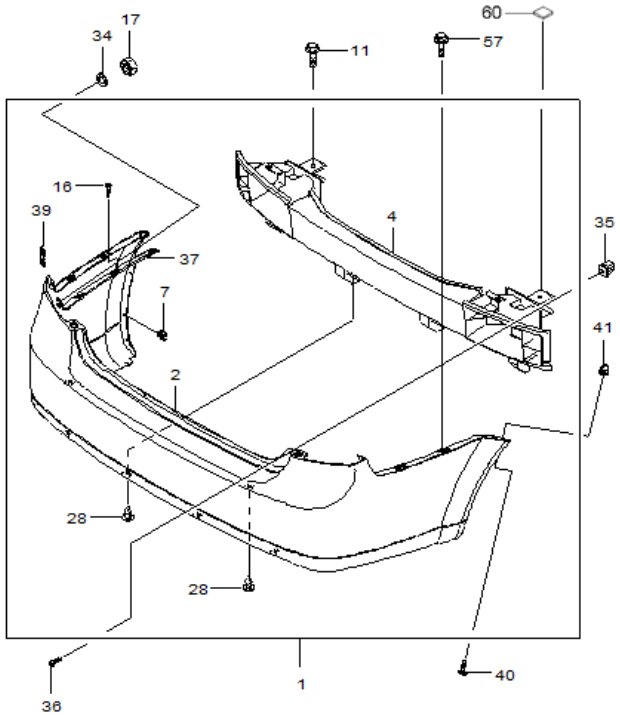

RJ6730GW 10/30/2004

№ ПОЗИЦИИ Part No Номер детали	КОД / К: КПП	ДВГ	Model Year Мод. год	MODEL МОДЕЛЬ SX	CDX	NAME / НАИМЕНОВАНИЕ: OPTION КОМПЛЕКТАЦИЯ	Л / П	КОЛ	VIN / DATE ПРИМЕНЕНИЕ FROM С	TO ПО	REMARKS ПРИМЕЧАНИЕ	КОД / Д
[01]	(P) БАМПЕР В СБОРЕ, ЗАДНИЙ								*(A) BUMPER ASM-RR BPR IMP BAR<SEE GUIDE/CONTACT*			
96545554			2014	S	B	&E17/E2E.		1	500055			
[02]	(P) РУБАШКА ЗАДНЕГО БАМПЕРА								*(A) BUMPER-RR BPR FASCIA<SEE GUIDE/CONTACT BFO>*			
96545559			2014	S	B	&E17/E2E.		1	500055			
[04]	(P) БАЛКА В СБОРЕ ПРОТИВОУДАРНАЯ ЗАДНЕГО БАМПЕРА								*(A) BAR ASM-RR BPR IMP*			
96953428			2014	S	S			1	500055		Localized	
[07]	(P) ГАЙКА								*(A) NUT-RR BPR FASCIA*			
94515267			2014	S	S			6	500055			
94515267			2014	S	B	&E17/E2E.		6	500055			
[11]	(P) БОЛТ / ВИНТ								*(A) BOLT/SCREW-RR BPR IMP BAR EXTN<SEE GUIDE/CO*			
94500688			2014	S	S			2	500055			
[16]	(P) БОЛТ / ВИНТ								*(A) BOLT/SCREW-RR BPR FASCIA SI REINF<SEE GUI*			
94520220			2014	S	S			8	500055			
94520220			2014	S	B	&E17/E2E.	R	8	500055			
[17]	(P) ГАЙКА								*(A) NUT-RR BPR FASCIA SI RET<SEE GUIDE/CONTACT*			
94515341			2014	S	S			2	500055			
[28]	(P) КЛИПСА								*(A) CLIP-RR BPR FASCIA MLDG<SEE GUIDE/CONTACT B*			
94530623			2014	S	S			6	500055			
[34]	(P) ГАЙКА, ЗАДНЕЙ РУБАШКИ БАМПЕРА								*(A) SEALING STRIP-RR BPR FASCIA<SEE GUIDE/CONTA*			
96308596			2014	S	S			2	500055			
96308596			2014	S	B	&E17/E2E.		2	500055			
[35]	(P) ГАЙКА								*(A) NUT-RR BPR IMP BAR EXTN<SEE GUIDE/CONTACT B*			
94515242			2014	S	S			4	500055			
[36]	(P) БОЛТ / ВИНТ								*(A) BOLT/SCREW-RR BPR FASCIA*			
94520542			2014	S	S			4	500055			
[37]	(P) УСИЛИТЕЛЬ РУБАШКИ БАМПЕРА ЗАДНИЙ								*(A) REINFORCEMENT ASM-RR BPR FASCIA*			
96545627			2014	S	S		L	1	500055			
96545627			2014	S	B	&E17/E2E.	L	1	500055			
96545628			2014	S	S		R	1	500055			
96545628			2014	S	B	&E17/E2E.	R	1	500055			

РАСПОЛОЖЕНИЕ ДЕТАЛЕЙ / POSITION OF A PART	КПП / TRANSAXSLE	КУЗОВ / BODY	МОДЕЛЬ / MODEL
L : ЛЕВОЕ РАСПОЛОЖЕНИЕ ДЕТАЛИ / LEFT HAND SIDE R : ПРАВОЕ РАСПОЛОЖЕНИЕ ДЕТАЛИ / RIGHT HAND SIDE	M : МЕХАНИЧЕСКАЯ / MANUAL A : АВТОМАТИЧЕСКАЯ / AUTOMATIC	4N : 4-Х ДВЕРНЫЙ NOTCHBACK	II : SX III : CDX

ЗАДНИЙ БАМПЕР
6730 *REAR BUMPER I*

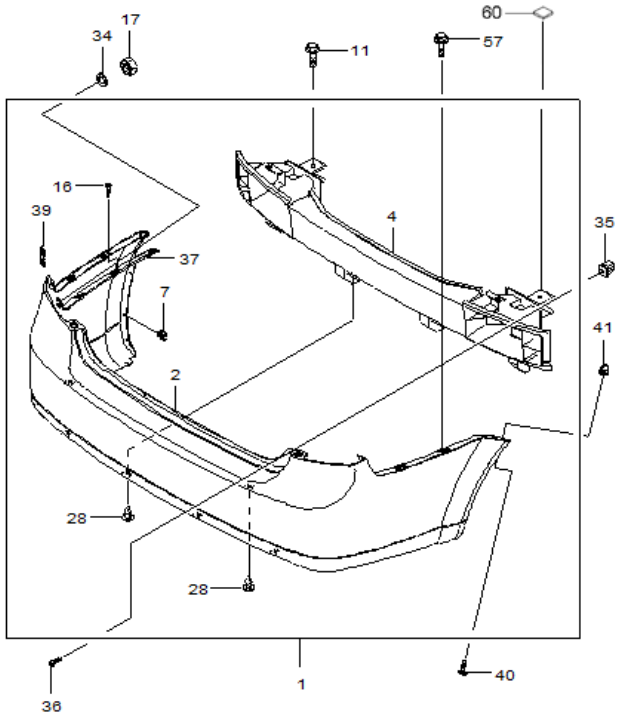

RJ6730GW 10/30/2004

ВЗТ	№ ПОЗИЦИИ / Part No Номер детали	КОД / К: КПП	ДВГ	Model Year Мод. год	MODEL МОДЕЛЬ SX	CDX	NAME / НАИМЕНОВАНИЕ: OPTION КОМПЛЕКТАЦИЯ	Л/П	КОЛ	VIN / DATE ПРИМЕНЕНИЕ FROM С	TO ПО	REMARKS ПРИМЕЧАНИЕ	КОД/Д
	[40]	(P) БОЛТ / ВИНТ										*(A) BOLT/SCREW-RR BPR FASCIA SI RET<SEE GUIDE*	
	94520536			**2014**	**S**	**B**	&E17/E2E.		2	500055			
	[41]	(P) ГАЙКА										*(A) NUT-RR BPR FASCIA OTR RET<SEE GUIDE/CONTACT*	
	94515246			**2014**	**S**	**S**			6	500055		Localized	
	[57]	(P) БОЛТ/ВИНТ										*(A) BOLT/SCREW*	
	94501395			**2014**	**S**	**S**			4	500055			
	[60]	(P) ШУМОИЗОЛЯЦИЯ										*(A) DEADENER-RR S/D LK STKR ANC PLT ACC HOLE*	
	96244896			**2014**	**S**	**S**			4	500055			

РАСПОЛОЖЕНИЕ ДЕТАЛЕЙ / POSITION OF A PART	КПП / TRANSAXSLE	КУЗОВ / BODY	МОДЕЛЬ / MODEL
L : ЛЕВОЕ РАСПОЛОЖЕНИЕ ДЕТАЛИ / LEFT HAND SIDE R : ПРАВОЕ РАСПОЛОЖЕНИЕ ДЕТАЛИ / RIGHT HAND SIDE	M : МЕХАНИЧЕСКАЯ / MANUAL A : АВТОМАТИЧЕСКАЯ / AUTOMATIC	4N : 4-Х ДВЕРНЫЙ NOTCHBACK	II : SX III : CDX

БРЫЗГОВИКИ
6750 *MUD GUARD*

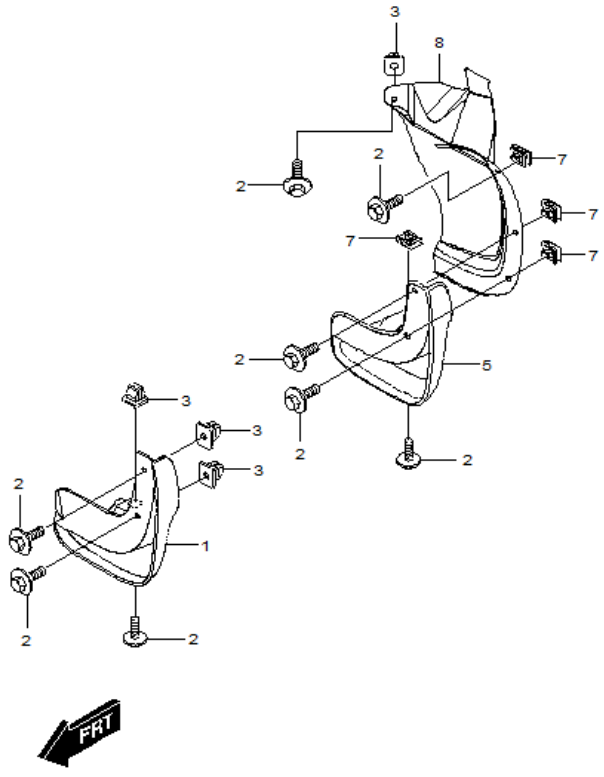

RJ6750 10/30/2004

№ ПОЗИЦИИ Part No Номер детали	КОД / К КПП	ДВГ	Model Year Мод. год	MODEL МОДЕЛЬ SX	CDX	NAME / НАИМЕНОВАНИЕ OPTION КОМПЛЕКТАЦИЯ	Л/П	КОЛ	VIN / DATE ПРИМЕНЕНИЕ FROM С	TO ПО	REMARKS ПРИМЕЧАНИЕ	КОД/Д
[01]	(P) БРЫЗГОВИК ПЕРЕДНИЙ						*(A) GUARD-F/FDR MUD*					
96545665			2014	S	S	&VH4.	L	1	500055			
96545666			2014	S	S	&VH4.	R	1	500055			
[02]	(P) БОЛТ / ВИНТ						*(A) BOLT/SCREW-F/FDR LWR RR MLDG<SEE GUIDE/CONT*					
94520536			2014	S	S	&VH4.		4	500055			
[03]	(P) ГАЙКА						*(A) NUT-F/FDR MUD FLAP GUARD<SEE GUIDE/CONTACT*					
94515246			2014	S	S			4	500055		Localized	
[05]	(P) БРЫЗГОВИК ЗАДНИЙ						*(A) GUARD-RR MUD FLAP*					
96545639			2014	S	S	&VH4.	L	1	500055			
96545640			2014	S	S	&VH4.	R	1	500055			
[07]	(P) ГАЙКА						*(A) NUT-RR BPR FASCIA*					
94515267			2014	S	B	&E17/E2E.		6	500055			
[08]	(P) НАКЛАДКА ЗАДНЕГО БАМПЕРА						*(A) LINER ASM-RR W/H*					
96545645			2014	S	S	&VH4.	L	1	500055			
96545646			2014	S	S	&VH4.	R	1	500055			

РАСПОЛОЖЕНИЕ ДЕТАЛЕЙ / POSITION OF A PART	КПП / TRANSAXSLE	КУЗОВ / BODY	МОДЕЛЬ / MODEL
L : ЛЕВОЕ РАСПОЛОЖЕНИЕ ДЕТАЛИ / LEFT HAND SIDE R : ПРАВОЕ РАСПОЛОЖЕНИЕ ДЕТАЛИ / RIGHT HAND SIDE	M : МЕХАНИЧЕСКАЯ / MANUAL A : АВТОМАТИЧЕСКАЯ / AUTOMATIC	4N : 4-Х ДВЕРНЫЙ NOTCHBACK	II : SX III : CDX

7 ИНТЕРЬЕР

7113 ПАНЕЛЬ УПРАВЛЕНИЯ

7120 ОБЛИЦОВКА ПАНЕЛИ УПРАВЛЕНИЯ

7130 ЭЛЕМЕНТЫ ПАНЕЛИ УПРАВЛЕНИЯ

7141 КОНСОЛЬ

7150 ЩИТОК ПАНЕЛИ УПРАВЛЕНИЯ

7210 ОБЛИЦОВКА ПЕРЕДНЕЙ ДВЕРИ

7220 ОБЛИЦОВКА ЗАДНЕЙ ДВЕРИ

7310 ОБЛИЦОВКА ПОТОЛКА

7320 ЗАДНЯЯ ПОЛКА

7330 ОБЛИЦОВКА СТОЕК САЛОНА

7340 ОБЛИЦОВКА БАГАЖНОГО ОТСЕКА

7350 СОЛЦЕЗАЩИТНЫЙ КОЗЫРЕК И ЗЕРКАЛО

7510 ПЕРЕДНЕЕ СИДЕНЬЕ

7520 ЧАСТИ ПЕРЕДНЕГО СИДЕНЬЯ

7530 САЛАЗКИ ПЕРЕДНЕГО СИДЕНЬЯ

7541 ЗАДНЕЕ СИДЕНЬЕ II

7550 РЕМНИ БЕЗОПАСНОСТИ ПЕРЕДНЕГО СИДЕНЬЯ

7560 РЕМНИ БЕЗОПАСНОСТИ ЗАДНЕГО СИДЕНЬЯ

7610 НАСТИЛ ПОЛА САЛОНА

ПАНЕЛЬ УПРАВЛЕНИЯ
7113 *INSTRUMENT PANEL*

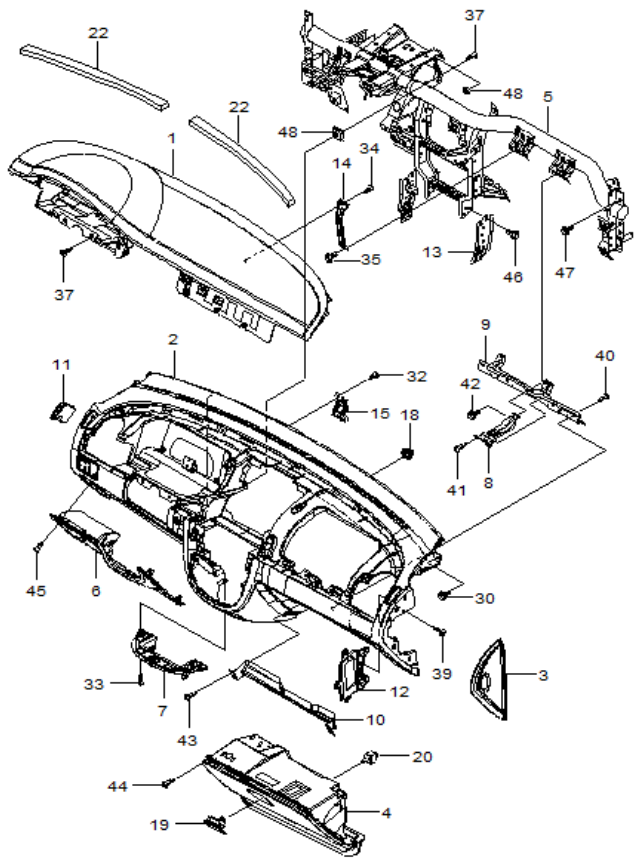

№ ПОЗИЦИИ Part No Номер детали	ВЗТ	КОД / К КПП	ДВГ	Model Year Мод. год	MODEL МОДЕЛЬ SX	CDX	NAME / НАИМЕНОВАНИЕ OPTION КОМПЛЕКТАЦИЯ	Л/П	КОЛ	VIN / DATE ПРИМЕНЕНИЕ FROM С	TO ПО	REMARKS ПРИМЕЧАНИЕ	КОД/Д
[01]		(P) ПАНЕЛЬ ИНСТРУМЕНТАЛЬНАЯ, ВЕРХНЯЯ					*(A) PANEL ASM-I/P UPR TR*						
96615646				2014	O	O	&AK5&BJ0&LHD&MBR.		1	500963			
96615647				2014	B	B	&AJ3/AR1&BJ0&LHD.	L	1	500055			
[02]		(P) ПАНЕЛЬ ИНСТРУМЕНТОВ В СБОРЕ					*(A) PANEL ASM-I/P INSL<SEE GUIDE/CONTACT BFO>*						
96425691				2014	S	S	&LHD&82I.		1	500055		Localized	
[03]		(P) КРЫШКА БОКОВАЯ ПАНЕЛИ ИНСТРУМЕНТОВ					*(A) PANEL-I/P SI TR<SEE GUIDE/CONTACT BFO>*						
96427337				2014	S	S	&LHD&82I.	R	1	500055			
96615527				2014	S	S	&LHD&82I.	L	1	500055			
[04]		(P) ЯЩИК ВЕЩЕВОЙ					*(A) COMPARTMENT ASM-I/P LWR (W/ DOOR)<SEE GUI*						
95995589				2014	B	B	&A99&C46&LHD&U27&82I.		1	SOP			
95995591				2014	O	O	&A99&C60&LHD&U27&82I.		1	500055			
[05]		(P) КАРКАС ИНСТРУМЕНТАЛЬНОЙ ПАНЕЛИ					*(A) BAR ASM-I/P TIE*						
96433408				2014	S	S	&MBR.		1	500963		Localized	
96434739				2014	S	S	-MBR.		1	500055		Localized	
[06]		(P) КРЫШКА НИЖНЯЯ, ИНСТРУМЕНТАЛЬНОЙ ПАНЕЛИ					*(A) PANEL ASM-I/P LWR TR*						
96615511				2014	S	S	&LHD&82I.		1	500055		Localized	
[07]		(P) КРЫШКА ПАНЕЛИ ИНСТРУМЕНТОВ, ЦЕНТРАЛЬНАЯ					*(A) COVER-I/P LWR TR PAD <SEE GUIDE/CONTACT BFO*						
96615667				2014	S	S	&82I.		1	500055			
[08]		(P) УСИЛИТЕЛЬ ЗАМКА ПЕРЧАТОЧНОГО ЯЩИКА					*(A) REINFORCEMENT ASM-I/P COMPT DR LK STKR<CONT*						
96468999				2014	S	S			1	500055			
[09]		(P) УСИЛИТЕЛЬ НИЖНЕЙ ПАНЕЛИ УПРАВЛЕНИЕ					*(A) REINFORCEMENT-I/P COMPT UPR <SEE GUIDE/CONT*						
96554791				2014	S	S			1	500055			
[10]		(P) УСИЛИТЕЛЬ НИЖНЕЙ ПАНЕЛИ УПРАВЛЕНИЕ					*(A) REINFORCEMENT-I/P COMPT LWR <SEE GUIDE/CONT*						
96469167				2014	S	S			1	500055			
[11]		(P) РЕШЕТКА ВЕНТИЛЯЦИОННАЯ, БОКОВАЯ					*(A) GRILLE-I/P OTR AIR OTLT<SEE GUIDE/CONTACT B*						
96615680				2014	S	S	&LHD&82I.	L	1	500055			
96615682				2014	S	S	&LHD&82I.	R	1	500055			
[12]		(P) КРОНШТЕЙН В СБОРЕ ИНСТРУМЕНТАЛЬНОЙ ПАНЕЛИ, БОКОВАЯ					*(A) BRACKET ASM-I/P <SEE GUIDE/BFO>*						
96554564				2014	S	S		L	1	500055			
96554565				2014	S	S		R	1	500055			

РАСПОЛОЖЕНИЕ ДЕТАЛЕЙ / POSITION OF A PART	КПП / TRANSAXSLE	КУЗОВ / BODY	МОДЕЛЬ / MODEL
L : ЛЕВОЕ РАСПОЛОЖЕНИЕ ДЕТАЛИ / LEFT HAND SIDE R : ПРАВОЕ РАСПОЛОЖЕНИЕ ДЕТАЛИ / RIGHT HAND SIDE	M : МЕХАНИЧЕСКАЯ / MANUAL A : АВТОМАТИЧЕСКАЯ / AUTOMATIC	4N : 4-Х ДВЕРНЫЙ NOTCHBACK	II : SX III : CDX

ПАНЕЛЬ УПРАВЛЕНИЯ
7113 *INSTRUMENT PANEL*

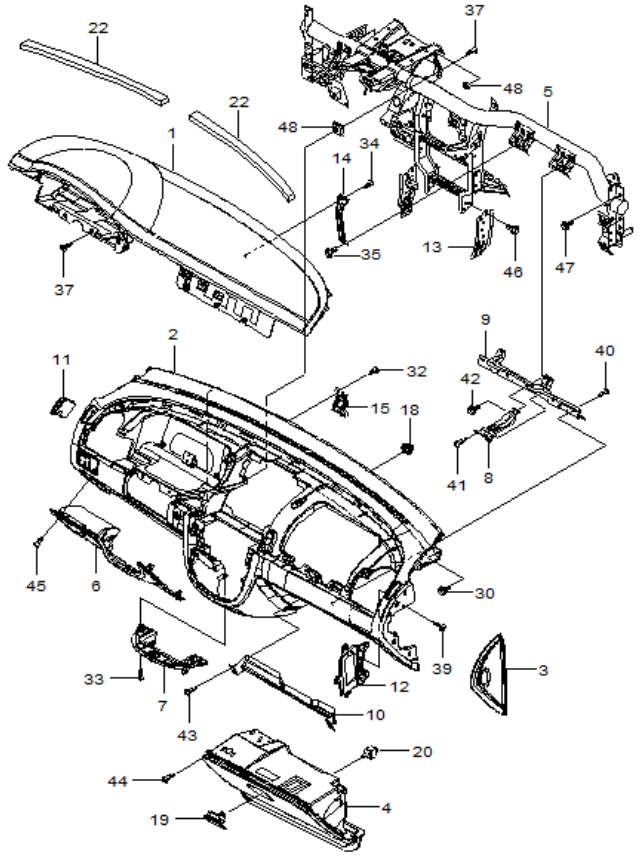

ВЗТ	№ ПОЗИЦИИ Part No Номер детали	КОД / К КПП	ДВГ	Model Year Мод. год	MODEL МОДЕЛЬ SX	CDX	NAME / НАИМЕНОВАНИЕ OPTION КОМПЛЕКТАЦИЯ	Л/П	КОЛ	VIN / DATE ПРИМЕНЕНИЕ FROM С	TO ПО	REMARKS ПРИМЕЧАНИЕ	КОД/Д
	[13]	(P) КРОНШТЕЙН В СБОРЕ КРЕПЛЕНИЯ КАРКАСА ИНСТРУМЕНТАЛЬНОЙ ПАНЕЛИ						*(A) BRACKET ASM-I/P LWR TIE BAR<SEE GUIDE/CONTA*					
	96555196			2014	S	S		L	1	500055			
	96555197			2014	S	S		R	1	500055			
	[14]	(P) ОПОРА ИНСТРУМЕНТАЛЬНОЙ ПАНЕЛИ						*(A) SUPPORT-I/P INR <SEE GUIDE/CONTACT BFO>*					
	96554562			2014	S	S	&AJ3/AR1&BJ0.	L	1	500055			
	[15]	(P) КРОНШТЕЙН В СБОРЕ, ВЕРХНИЙ						*(A) BRACKET ASM-I/P CARR<SEE GUIDE/CONTACT BFO>*					
	95479494			2014	S	S			2	500055			
	[18]	(P) НАПРАВЛЯЮЩАЯ ПАНЕЛИ ИНСТРУМЕНТОВ						*(A) MOUNT-I/P<SEE GUIDE/CONTACT BFO>*					
	96428935			2014	S	S			2	500055			
	[19]	(P) ЗАМОК ВЕЩЕВОГО ЯЩИКА						*(A) LOCK ASM-I/P COMPT DR<SEE GUIDE/CONTACT BFO*					
	96419228			2014	S	S	&A99&LHD&Y9Y&82I.		1	500055			
	96419228			2014	S	S	&A99&BAH&BMG&LHD&MBR/MDW&82I.		1	500963			
	[20]	(P) КОНТАКТ ВКЛЮЧАТЕЛЯ ОСВЕЩЕНИЯ ВЕЩЕВОГО ЯЩИКА						*(A) SWITCH ASM-I/P COMPT LP*					
	90033510			2014	O	O	&A99&C60&LHD&U27&82I.		1	500055			
	90033510			2014	O	O	&A99&C60&LHD&U27.		1	500055			
	90033510			2014	B	B	&A99&C46&LHD&U27.		1	SOP			
	[22]	(P) ПРОКЛАДКА						*(A) SEAL-I/P UPR T/PNL<SEE GUIDE/CONTACT BFO>*					
	96802616			2014	S	S			1	500055			
	[30]	(P) БОЛТ / ВИНТ						*(A) BOLT/SCREW-I/P UPR*					
	94501419			2014	S	S			2	500055			
	[32]	(P) БОЛТ / ВИНТ						*(A) BOLT/SCREW-I/P CARR LOC PIN BRKT*					
	94520326			2014	S	S			6	500055			
	[33]	(P) БОЛТ / ВИНТ						*(A) BOLT/SCREW-I/P LWR T/PNL*					
	94520326			2014	S	S			5	500055			
	[34]	(P) БОЛТ / ВИНТ						*(A) BOLT/SCREW-I/P INR SUPT <SEE GUIDE/CONTACT*					
	94520326			2014	S	B	&AJ3/AR1.		1	500055			
	[35]	(P) БОЛТ / ВИНТ						*(A) BOLT/SCREW-I/P INR SUPT <SEE GUIDE/CONTACT*					
	94501383			2014	S	B	&AJ3/AR1.		1	500055			
	[37]	(P) БОЛТ / ВИНТ						*(A) BOLT/SCREW-I/P TIE BAR*					
	94520326			2014	S	S			4	500055			
	94520326			2014	S	S			2	500055			
	[39]	(P) БОЛТ / ВИНТ						*(A) BOLT/SCREW-I/P OTR BRKT <SEE GUIDE/BFO>*					

РАСПОЛОЖЕНИЕ ДЕТАЛЕЙ / POSITION OF A PART	КПП / TRANSAXSLE	КУЗОВ / BODY	МОДЕЛЬ / MODEL
L : ЛЕВОЕ РАСПОЛОЖЕНИЕ ДЕТАЛИ / LEFT HAND SIDE R : ПРАВОЕ РАСПОЛОЖЕНИЕ ДЕТАЛИ / RIGHT HAND SIDE	M : МЕХАНИЧЕСКАЯ / MANUAL A : АВТОМАТИЧЕСКАЯ / AUTOMATIC	4N : 4-Х ДВЕРНЫЙ NOTCHBACK	II : SX III : CDX

ПАНЕЛЬ УПРАВЛЕНИЯ
7113 *INSTRUMENT PANEL*

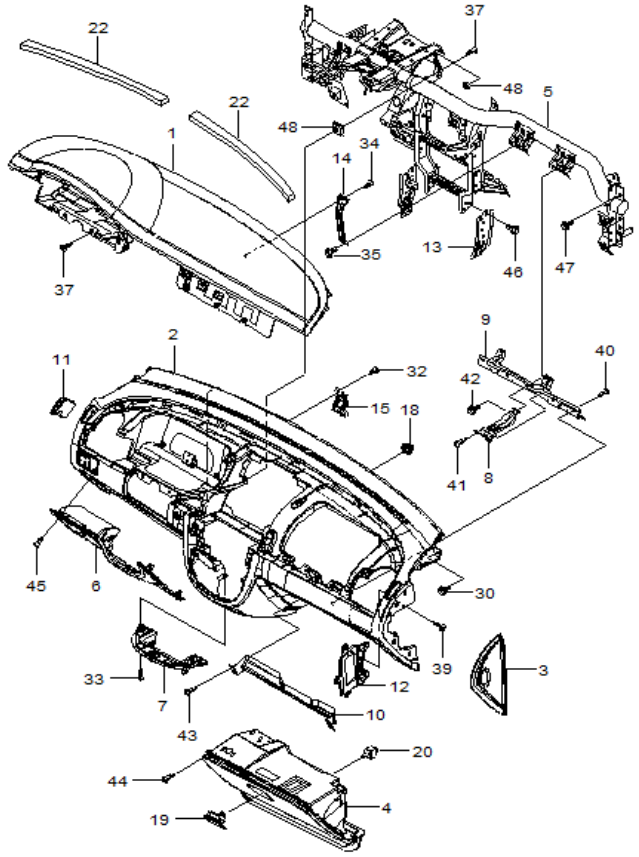

№ ПОЗИЦИИ Part No Номер детали	КОД / К КПП	ДВГ	Model Year Мод. год	MODEL МОДЕЛЬ SX	CDX	NAME / НАИМЕНОВАНИЕ OPTION КОМПЛЕКТАЦИЯ	Л/П	КОЛ	VIN / DATE ПРИМЕНЕНИЕ FROM С	TO ПО	REMARKS ПРИМЕЧАНИЕ	КОД/Д
[39]	(P) БОЛТ / ВИНТ										*(A) BOLT/SCREW-I/P OTR BRKT <SEE GUIDE/BFO>*	
94520326			2014	S	S			10	500055			
[40]	(P) БОЛТ/ВИНТ										*(A) BOLT/SCREW-I/P COMPT BRKT*	
94520326			2014	S	S			7	500055			
[41]	(P) БОЛТ / ВИНТ										*(A) BOLT/SCREW-I/P COMPT BRKT*	
94520326			2014	S	S			7	500055			
[42]	(P) БОЛТ / ВИНТ										*(A) BOLT/SCREW-I/P COMPT DR LK STKR BRKT<SEE*	
94501383			2014	S	S			2	500055			
[43]	(P) БОЛТ / ВИНТ										*(A) BOLT/SCREW-I/P COMPT REINF<SEE GUIDE/CONTAC*	
94520326			2014	S	S			4	500055			
[44]	(P) БОЛТ / ВИНТ										*(A) BOLT/SCREW-I/P LWR COMPT<SEE GUIDE/CONTACTB*	
94520326			2014	S	S			5	500055			
[45]	(P) БОЛТ / ВИНТ										*(A) BOLT/SCREW-I/P ASHTRAY HSG*	
94520326			2014	S	S			1	500055			
[46]	(P) БОЛТ / ВИНТ										*(A) BOLT/SCREW-I/P CTR BRKT<SEE GUIDE/CONTACT B*	
94500400			2014	S	S			8	500055			
[47]	(P) БОЛТ / ВИНТ										*(A) BOLT/SCREW-I/P SI T/PNL<SEE GUIDE/CONTACT B*	
94500433			2014	S	S			6	500055			
[48]	(P) ГАЙКА										*(A) NUT-I/P LWR CTR TR PNL*	
94515017			2014	S	S			1	500055			
94515451			2014	O	O	&AK5&MBR.		2	500963			

РАСПОЛОЖЕНИЕ ДЕТАЛЕЙ / POSITION OF A PART	КПП / TRANSAXSLE	КУЗОВ / BODY	МОДЕЛЬ / MODEL
L : ЛЕВОЕ РАСПОЛОЖЕНИЕ ДЕТАЛИ / LEFT HAND SIDE R : ПРАВОЕ РАСПОЛОЖЕНИЕ ДЕТАЛИ / RIGHT HAND SIDE	M : МЕХАНИЧЕСКАЯ / MANUAL A : АВТОМАТИЧЕСКАЯ / AUTOMATIC	4N : 4-Х ДВЕРНЫЙ NOTCHBACK	II : SX III : CDX

ОБЛИЦОВКА ПАНЕЛИ УПРАВЛЕНИЯ

7120 *MOLDING&SWITCH*

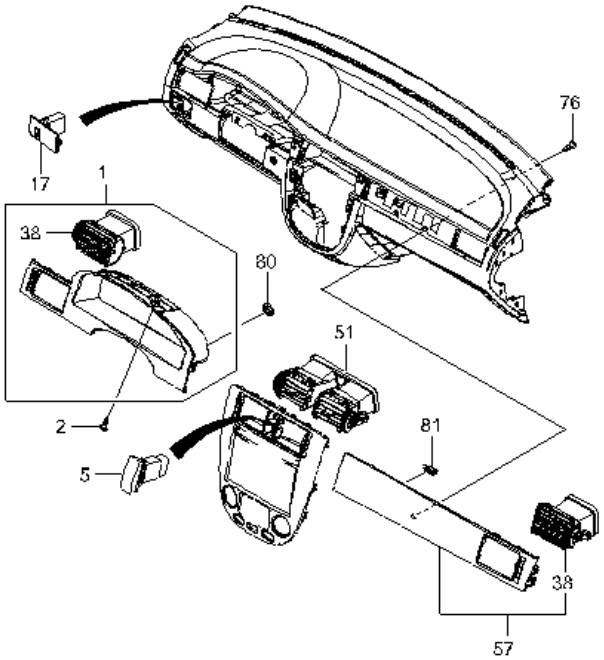

RJ7120G 05/17/2007

№ ПОЗИЦИИ Part No Номер детали	КОД / К КПП	ДВГ	Model Year Мод. год	MODEL МОДЕЛЬ SX	CDX	NAME / НАИМЕНОВАНИЕ OPTION КОМПЛЕКТАЦИЯ	Л / П	КОЛ	VIN / DATE ПРИМЕНЕНИЕ FROM С	TO ПО	REMARKS ПРИМЕЧАНИЕ	КОД / Д
[01]	(P) ОБЛИЦОВКА ПАНЕЛИ ПРИБОРОВ								*(A) MOLDING ASM-INST CSTR<SEE GUIDE/CONTACT BFO*			
96435834			2014		O	&BJ0&B18&LHD&N37.		1	500061			
96435841			2014	S		&BJ0&LHD-B18/N37.		1	500055			
[02]	(P) БОЛТ / ВИНТ								*(A) BOLT/SCREW-INST CSTR*			
94520326			2014	S	S			3	500055			
[05]	(P) ВКЛЮЧАТЕЛЬ АВАРИЙНОГО ОСВЕЩЕНИЯ								*(A) SWITCH ASM-HAZARD WRNG*			
96551008			2014	S	S			1	500055			
[17]	(P) РЕГУЛЯТОР УГЛА УСТАНОВКИ ФАР								*(A) COVER ASM-HDLP OPG<USE 12C 0910A>*			
96615341			2014	S	S	&TR6&82I.		1	500055			
[38]	(P) СОПЛО ВЕНТИЛЯЦИОННОЕ БОКОВОЕ								*(A) OUTLET ASM-I/P OTR AIR*			
96435859			2014	S		&BJ0-B18.	L	1	500055			
96435861			2014	S		&BJ0-B18.	R	1	500055			
[51]	(P) СОПЛО ВЕНТИЛЯЦИОННОЕ ЦЕНТРАЛЬНОЕ								*(A) OUTLET ASM-I/P CTR AIR*			
96435857			2014	S	S	&BJ0.		1	500055			
[57]	(P) ОБЛИЦОВКА ПАНЕЛИ УПРАВЛЕНИЯ								*(A) MOLDING ASM-I/P (PASS SI)<SEE GUIDE/CONTACT*			
96957185			2014	S		&BJ0-B18.		1	500055			
96957186			2014		O	&BJ0&B18.		1	500061			
[76]	(P) БОЛТ / ВИНТ								*(A) BOLT/SCREW-I/P MLDG<SEE GUIDE/CONTACT BFO>*			
94520326			2014	S	S	&BJ0.		3	500055			
[80]	(P) ГАЙКА								*(A) NUT-INST CSTR MLDG<SEE GUIDE/CONTACT BFO>*			
94515241			2014		O	&BJ0&B18&LHD&N37.		5	500061			
[81]	(P) КЛИПСА								*(A) CLIP-I/P MLDG*			
94530631			2014		O	&BJ0&B18.		6	500061			
94530631			2014		O	&BJ0&B18&LHD&N37.		5	500061			

РАСПОЛОЖЕНИЕ ДЕТАЛЕЙ / POSITION OF A PART	КПП / TRANSAXSLE	КУЗОВ / BODY	МОДЕЛЬ / MODEL
L : ЛЕВОЕ РАСПОЛОЖЕНИЕ ДЕТАЛИ / LEFT HAND SIDE R : ПРАВОЕ РАСПОЛОЖЕНИЕ ДЕТАЛИ / RIGHT HAND SIDE	M : МЕХАНИЧЕСКАЯ / MANUAL A : АВТОМАТИЧЕСКАЯ / AUTOMATIC	4N : 4-Х ДВЕРНЫЙ NOTCHBACK	II : SX III : CDX

ЭЛЕМЕНТЫ ПАНЕЛИ УПРАВЛЕНИЯ

7130 *INSTRUMENT CENTER PARTS*

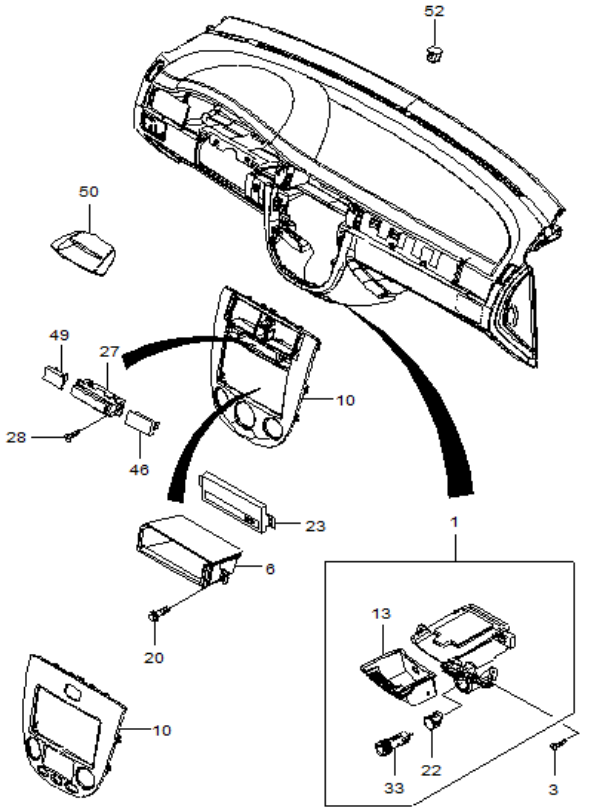

№ ПОЗИЦИИ Part No Номер детали	ВЗТ	КОД / К КПП	ДВГ	Model Year Мод. год	MODEL МОДЕЛЬ SX	CDX	NAME / НАИМЕНОВАНИЕ OPTION КОМПЛЕКТАЦИЯ	Л/П	КОЛ	VIN / DATE ПРИМЕНЕНИЕ FROM С	TO ПО	REMARKS ПРИМЕЧАНИЕ	КОД/Д
[01] 95969496				2014	S	S	(P) ПЕПЕЛЬНИЦА В СБОРЕ, ИНСТРУМЕНТАЛЬНОЙ ПАНЕЛИ &82I.		1	500055		*(A) ASHTRAY ASM-I/P*	
[03] 94520326				2014	S	S	(P) БОЛТ / ВИНТ		3	500055		*(A) BOLT/SCREW-I/P ASHTRAY*	
[06] 96615546				2014	B	B	(P) КОРОБКА ИНСТРУМЕНТАЛЬНОЙ ПАНЕЛИ, ЦЕНТРАЛЬНАЯ &MBR&XXX.		1	500963		*(A) COMPARTMENT ASM-I/P CTR*	
[10] 96615552				2014	O	O	(P) ОБЛИЦОВКА ЦЕНТРАЛЬНАЯ ПАНЕЛИ ИНСТРУМЕНТОВ &BJ0&C46/C60.		1	500055		*(A) MOLDING ASM-I/P CTR <SEE GUIDE/BFO>*	
[13] 96450526				2014	S	S	(P) ПОДНОС ПЕПЕЛЬНИЦЫ		1	500055		*(A) TRAY-ASHTRAY,I/P*	
[20] 94501387				2014	B	B	(P) БОЛТ / ВИНТ &MBR&XXX.		2	500963		*(A) BOLT/SCREW-I/P CTR COMPT*	
[22] 96457062				2014	S	S	(P) КОЛЬЦО ПРИКУРИВАТЕЛЯ		1	500055		*(A) RING A-LIGHT*	
[23] 96261246				2014	B	B	(P) КРЫШКА, ПРОЕМА АУДИОСИСТЕМЫ &MBR&XXX.		1	500963		*(A) COVER-RDO INSTALLATION OPG*	
[27] 96812050				2014	S	S	(P) ЧАСЫ ЭЛЕКТРОННЫЕ &UE8.		1	500055		*(A) CLOCK ASM-DISPLAY*	
[28] 94520338				2014	S	S	(P) БОЛТ / ВИНТ &UE8.		2	500055		*(A) BOLT/SCREW-CLK*	
[33] 96457065				2014	S	S	(P) ПРИКУРИВАТЕЛЬ		1	500055		*(A) LIGHTER A-CIGAR*	
[46] 96615566				2014	S	S	(P) КРЫШКА &BJ0.		1	500055		*(A) COVER-M/TEL HARN CONN OPG <SEE GUIDE/CONTAC*	
[49] 96615565				2014	S	S	(P) КРЫШКА &BJ0.		1	500055		*(A) COVER-I/S AIR TEMP SEN <SEE GUIDE/CONTACT B*	
[52] 96615669				2014	O	O	(P) КРЫШКА, ОТВЕРСТИЯ ДАТЧИКА ТЕМПЕРАТУРЫ САЛОНА &C46/C60.		1	500055		*(A) COVER-SUN LOAD TEMP SEN OPG*	

РАСПОЛОЖЕНИЕ ДЕТАЛЕЙ / POSITION OF A PART	КПП / TRANSAXSLE	КУЗОВ / BODY	МОДЕЛЬ / MODEL
L : ЛЕВОЕ РАСПОЛОЖЕНИЕ ДЕТАЛИ / LEFT HAND SIDE R : ПРАВОЕ РАСПОЛОЖЕНИЕ ДЕТАЛИ / RIGHT HAND SIDE	M : МЕХАНИЧЕСКАЯ / MANUAL A : АВТОМАТИЧЕСКАЯ / AUTOMATIC	4N : 4-Х ДВЕРНЫЙ NOTCHBACK	II : SX III : CDX

КОНСОЛЬ
7141 *CONSOLE*

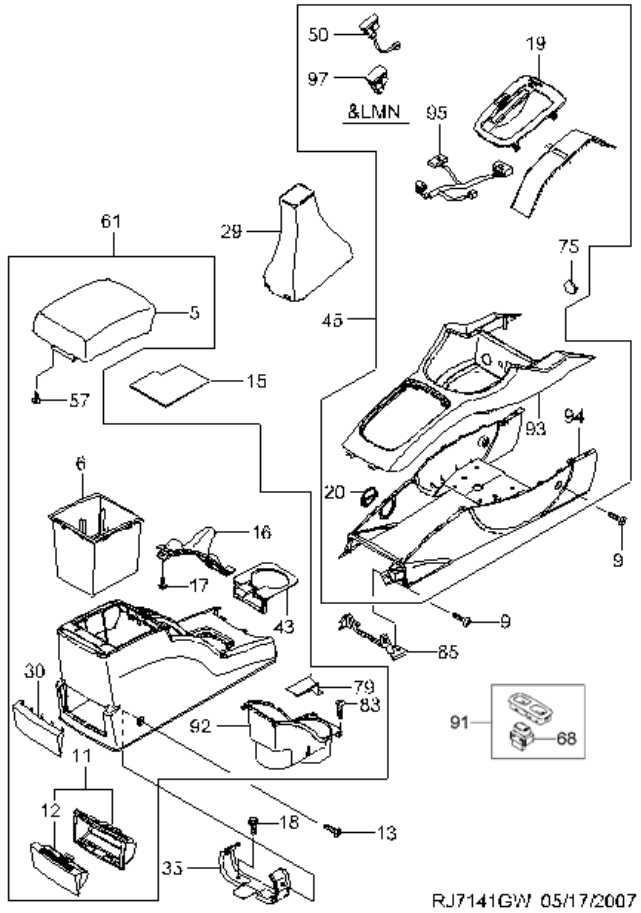

№ ПОЗИЦИИ Part No Номер детали	КОД / К: КПП	ДВГ	Model Year Мод. год	MODEL МОДЕЛЬ SX	CDX	NAME / НАИМЕНОВАНИЕ: OPTION КОМПЛЕКТАЦИЯ	Л / П	КОЛ	VIN / DATE ПРИМЕНЕНИЕ FROM С	TO ПО	REMARKS ПРИМЕЧАНИЕ	КОД / Д
[05]	**(P) ПОДЛОКОТНИК**								***(A) DOOR ASM-F/FLR CNSL COMPT (W/ A/RST)<SEE GU***			
96853034			**2014**	**S**		&D07&MBN/MBR&82I-C37/C38/D11.		1	500055			
96853034			**2014**	**B**	**B**	&D07&D11&MBN/MBR&82I-C37/C38.		1	-			
96853034			**2014**		**O**	&C37/C38&D07&D11&MBR/MDW&QI3&82I.		1	501029			
96853034			**2014**	**O**		&C37/C38&D07&MBR/MDW&QI2&82I-D11.		1	501047			
[06]	**(P) КОРОБКА ЗАДНЕЙ КОНСОЛИ**								***(A) COMPARTMENT-F/FLR CNSL RR <USE 1C1J 4150B>***			
96615479			**2014**			&D07&D11&MBN/MBR&82I-C37/C38.		1	-			
96615479			**2014**	**S**		&D07&MBN/MBR&82I-C37/C38/D11.		1	500055			
96615479			**2014**		**O**	&C37/C38&D07&D11&MBR/MDW&QI3&82I.		1	501029			
96615479			**2014**	**O**		&C37/C38&D07&MBR/MDW&QI2&82I-D11.		1	501047			
[11]	**(P) ПЕПЕЛЬНИЦА ЗАДНЕЙ КОНСОЛИ**								***(A) ASHTRAY ASM-F/FLR CNSL RR***			
96615485			**2014**			&D07&D11&MBN/MBR&82I-C37/C38.		1	-			
96615485			**2014**		**O**	&C37/C38&D07&D11&MBR/MDW&QI3&82I.		1	501029			
[12]	**(P) ПОДНОС ПЕПЕЛЬНИЦЫ**								***(A) ASHTRAY-F/FLR CNSL RR <SEE GUIDE/BFO>***			
96615487			**2014**			&D07&D11&MBN/MBR&82I-C37/C38.		1	-			
96615487			**2014**		**O**	&C37/C38&D07&D11&MBR/MDW&QI3&82I.		1	501029			
[13]	**(P) БОЛТ / ВИНТ**								***(A) BOLT/SCREW-F/FLR COMPT RR BRKT <SEE GUIDE/***			
94520326			**2014**	**S**	**S**			2	500055			
[15]	**(P) КОВРИК КОНСОЛИ**								***(A) LINER-F/FLR RR CNSL COMPT <USE 1C1J 4195B>***			
96615509			**2014**			&D07&D11&MBN/MBR&82I-C37/C38.		1	-			
96615509			**2014**	**S**		&D07&MBN/MBR&82I-C37/C38/D11.		1	500055			
96615509			**2014**		**O**	&C37/C38&D07&D11&MBR/MDW&QI3&82I.		1	501029			
96615509			**2014**	**O**		&C37/C38&D07&MBR/MDW&QI2&82I-D11.		1	501047			
[16]	**(P) ПЫЛЬНИК РЫЧАГА СТОЯНОЧНОГО ТОРМОЗА**								***(A) BOOT ASM-PARK BRK LVR***			
96615480			**2014**			&D07&D11&MBN/MBR&82I-C37/C38.		1	-			
96615480			**2014**	**S**		&D07&MBN/MBR&82I-C37/C38/D11.		1	500055			
96615480			**2014**		**O**	&C37/C38&D07&D11&MBR/MDW&QI3&82I.		1	501029			
96615480			**2014**	**O**		&C37/C38&D07&MBR/MDW&QI2&82I-D11.		1	501047			
[17]	**(P) БОЛТ / ВИНТ**								***(A) BOLT/SCREW-PARK BRK LVR BOOT RET***			
94520163			**2014**	**O**		&C37/C38&D07&MBR-D11.		1	501244			
[18]	**(P) БОЛТ / ВИНТ**								***(A) BOLT/SCREW-F/FLR CNSL RR BRKT***			
94501375			**2014**	**S**	**S**			2	500055			
[19]	**(P) КРЫШКА УПРАВЛЕНИЯ АКПП**								***(A) COVER ASM-A/TRNS CONT OPG***			

РАСПОЛОЖЕНИЕ ДЕТАЛЕЙ / POSITION OF A PART	КПП / TRANSAXSLE	КУЗОВ / BODY	МОДЕЛЬ / MODEL
L : ЛЕВОЕ РАСПОЛОЖЕНИЕ ДЕТАЛИ / LEFT HAND SIDE R : ПРАВОЕ РАСПОЛОЖЕНИЕ ДЕТАЛИ / RIGHT HAND SIDE	M : МЕХАНИЧЕСКАЯ / MANUAL A : АВТОМАТИЧЕСКАЯ / AUTOMATIC	4N : 4-Х ДВЕРНЫЙ NOTCHBACK	II : SX III : CDX

КОНСОЛЬ
7141 *CONSOLE*

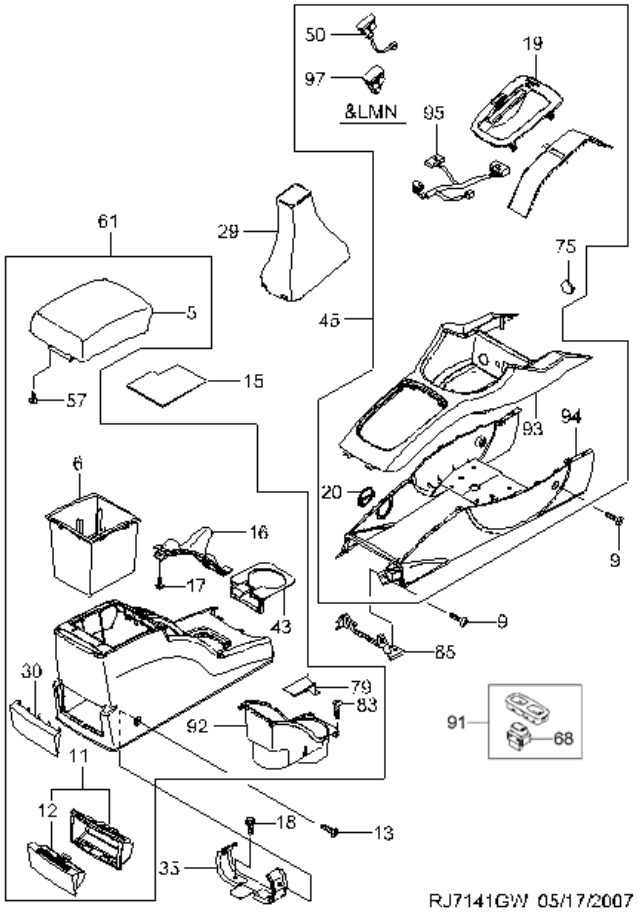

№ ПОЗИЦИИ / Part No Номер детали	КОД / К: КПП	ДВГ	Model Year Мод. год	MODEL МОДЕЛЬ SX	CDX	NAME / НАИМЕНОВАНИЕ: OPTION КОМПЛЕКТАЦИЯ	Л/П	КОЛ	VIN / DATE ПРИМЕНЕНИЕ FROM С	TO ПО	REMARKS ПРИМЕЧАНИЕ	КОД/Д
[19]	(P) КРЫШКА УПРАВЛЕНИЯ АКПП						*(A) COVER ASM-A/TRNS CONT OPG*					
95076956	A		2014			&MH9&LHD&MBN/MBR-KC5.		1	SOP			
[20]	(P) КОЛПАЧОК						*(A) CAP-A/TRNS T/V CBL*					
96554602	M		2014			&MXP&LHD&MBN/MBR-KC5.		1	500055			
96554602	A		2014			&MH9&LHD&MBN/MBR-KC5.		1	SOP			
[29]	(P) ПЫЛЬНИК РЫЧАГА ПЕРЕКЛЮЧЕНИЯ ПЕРЕДАЧ						*(A) BOOT ASM-M/TRNS CONT LVR*					
96615460	M		2014	B	B	&MXP.		1	500055			
[30]	(P) ЗАГЛУШКА ЗАДНЕЙ КОНСОЛИ						*(A) COVER-F/FLR RR CNSL ASHTRAY<SEE GUIDE/CONTA*					
96615491			2014	S		&D07&MBN/MBR&82I-C37/C38/D11.		1	500055			
96615491			2014	O		&C37/C38&D07&MBR/MDW&QI2&82I-D11.		1	501047			
[35]	(P) КРОНШТЕЙН ЗАДНЕЙ КОНСОЛИ						*(A) BRACKET-F/FLR CNSL RR <USE 1C1J 3960B>*					
96554730			2014	S	S			1	500055			
[43]	(P) ДЕРЖАТЕЛЬ ПОДСТАКАННИКА КОНСОЛИ						*(A) HOLDER ASM-F/FLR CNSL RR CUP*					
96451482			2014		O	&C37/C38&D07&D11&MBR/MDW&QI3&82I.		1	501029			
96451482			2014	O		&C37/C38&D07&MBR/MDW&QI2&82I-D11.		1	501047			
96615493			2014			&D07&D11&MBN/MBR&82I-C37/C38.		1	-			
96615493			2014	S		&D07&MBN/MBR&82I-C37/C38/D11.		1	500055			
[45]	(P) КОНСОЛЬ В СБОРЕ, ПЕРЕДНЯЯ						*(A) CONSOLE ASM-F/FLR FRT <USE 1C1J 3951C>*					
95076952	M		2014			&MXP&LHD&MBN/MBR/MDW&82I-KC5.		1	500055		Localized	
95076954	A		2014			&MH9&LHD&MBN/MBR/MDW&82I-KC5.		1	SOP		Localized	
[50]	(P) ВКЛЮЧАТЕЛЬ СЕКВЕНТАЛЬНОГО РЕЖИМА						*(A) SWITCH ASM-A/TRNS MAN SHFT SHF POSN*					
96803551	A		2014			&MH9&LHD&MBN/MBR-KC5.		1	SOP			
[57]	(P) БОЛТ / ВИНТ						*(A) BOLT/SCREW-F/FLR RR CNSL <USE 1C1J 3952A>*					
94520315			2014	O		&C37/C38&D07&MBR-D11.		4	501244			
94520315			2014			&D07&MBN/MBR-C37/C38/D11.		4	500055			
94520315			2014			&D07&D11&MBN/MBR-C37/C38.		4	500061			
94520315			2014		O	&C37/C38&D07&D11&MBR.		4	501029			
94520315			2014			&D07&MBN/MBR-C37/C38/D11.		5	500055			
94520315			2014	O		&C37/C38&D07&MBR-D11.		5	501244			
94520315			2014			&D07&D11&MBN/MBR-C37/C38.		5	500061			
94520315			2014		O	&C37/C38&D07&D11&MBR.		5	501029			
[61]	(P) КОНСОЛЬ В СБОРЕ, ЗАДНЯЯ						*(A) CONSOLE ASM-F/FLR RR <USE 1C1J 3951C>*					
96852770			2014			&D07&D11&MBN/MBR&82I-C37/C38.		1	-			
96852774			2014	S		&D07&MBN/MBR&82I-C37/C38/D11.		1	500055			
96862364			2014		O	&C37/C38&D07&D11&MBR/MDW&QI3&82I.		1	501029			

РАСПОЛОЖЕНИЕ ДЕТАЛЕЙ / POSITION OF A PART	КПП / TRANSAXSLE	КУЗОВ / BODY	МОДЕЛЬ / MODEL
L : ЛЕВОЕ РАСПОЛОЖЕНИЕ ДЕТАЛИ / LEFT HAND SIDE R : ПРАВОЕ РАСПОЛОЖЕНИЕ ДЕТАЛИ / RIGHT HAND SIDE	M : МЕХАНИЧЕСКАЯ / MANUAL A : АВТОМАТИЧЕСКАЯ / AUTOMATIC	4N : 4-Х ДВЕРНЫЙ NOTCHBACK	II : SX III : CDX

КОНСОЛЬ
7141 *CONSOLE*

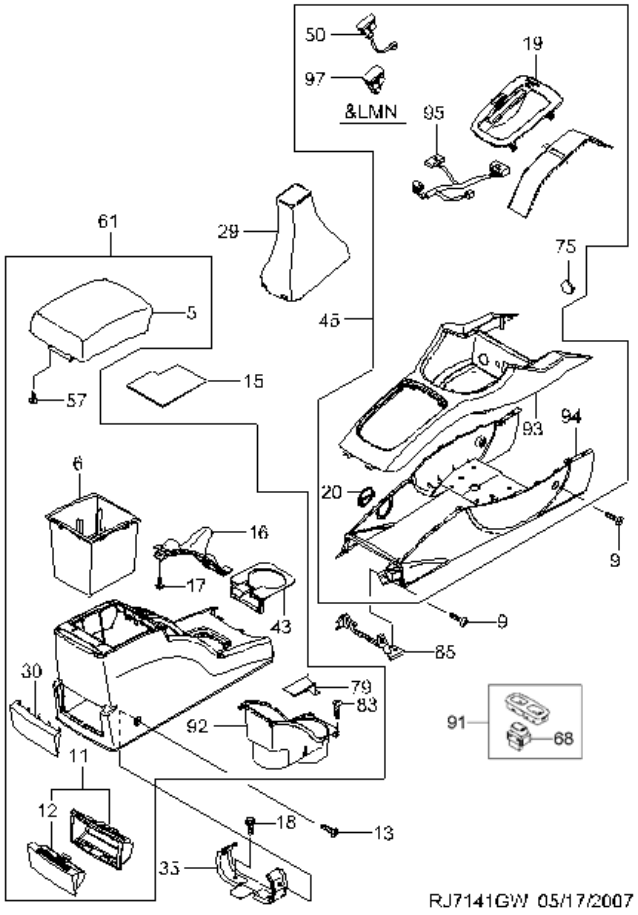

№ ПОЗИЦИИ Part No Номер детали	КОД / К: КПП	ДВГ	Model Year Мод. год	MODEL МОДЕЛЬ SX	CDX	NAME / НАИМЕНОВАНИЕ: OPTION КОМПЛЕКТАЦИЯ	Л / П	КОЛ	VIN / DATE ПРИМЕНЕНИЕ FROM С	TO ПО	REMARKS ПРИМЕЧАНИЕ	КОД / Д
[61]	**(P) КОНСОЛЬ В СБОРЕ, ЗАДНЯЯ**								***(A) CONSOLE ASM-F/FLR RR <USE 1C1J 3951C>***			
96862366			**2014**	**O**		&C37/C38&D07&MBR/MDW&QI2&82I-D11.		1	501047			
[68]	**(P) ВКЛЮЧАТЕЛЬ, ОБОГРЕВА ПЕРЕДНЕГО СИДЕНЬЯ**								***(A) SWITCH ASM-F/SEAT HTR***			
96552858			**2014**	**S**		&C37/C38&82I.		1	501029			
96552859			**2014**	**S**		&C37/C38&82I.		1	501029			
[79]	**(P) КРЫШКА**								***(A) CAP-PARK BRK CBL ADJ NUT***			
96615505			**2014**			&D07&D11&MBN/MBR&82I-C37/C38.		1	-			
96615505			**2014**	**S**		&D07&MBN/MBR&82I-C37/C38/D11.		1	500055			
96615505			**2014**		**O**	&C37/C38&D07&D11&MBR/MDW&QI3&82I.		1	501029			
96615505			**2014**	**O**		&C37/C38&D07&MBR/MDW&QI2&82I-D11.		1	501047			
[83]	**(P) БОЛТ / ВИНТ**								***(A) BOLT/SCREW-F/FLR CNSL CUP HLDR HSG <SEE GU***			
94520163			**2014**			&D07&MBN/MBR-C37/C38/D11.		4	500055			
94520163			**2014**			&D07&D11&MBN/MBR-C37/C38.		4	500061			
94520163			**2014**		**O**	&C37/C38&D07&D11&MBR.		4	501029			
[85]	**(P) КРОНШТЕЙН ПЕРЕДНЕЙ КОНСОЛИ**								***(A) BRACKET-F/FLR CNSL FRT <USE 1C1J 3960B>***			
96398595			**2014**	**S**	**S**			1	500055			
[91]	**(P) БЛОК УПРАВЛЕНИЯ ОБОГРЕВАТЕЛЕМ ПЕРЕДНЕГО СИДЕНЬЯ**								***(A) MODULE ASM-F/SEAT HTR CONT***			
96615338			**2014**	**S**		&C37/C38&82I.		1	501029			
[92]	**(P) ЯЩИК, ПОДСТАКАННИК КОНСОЛИ**								***(A) HOUSING-F/FLR CNSL CUP HLDR <USE 1C1J 4585B***			
96615503			**2014**			&D07&D11&MBN/MBR&82I-C37/C38.		1	-			
96615503			**2014**	**S**		&D07&MBN/MBR&82I-C37/C38/D11.		1	500055			
96615503			**2014**		**O**	&C37/C38&D07&D11&MBR/MDW&QI3&82I.		1	501029			
96615503			**2014**	**O**		&C37/C38&D07&MBR/MDW&QI2&82I-D11.		1	501047			
[93]	**(P) КОНСОЛЬ, ВЕРХНЯЯ**								***(A) CONSOLE-F/FLR UPR <SEE GUIDE/CONTACT BFO>***			
95076964	**M**		**2014**			&MXP&LHD&MBN/MBR-KC5.		1	500055			
95076964	**A**		**2014**			&MH9&LHD&MBN/MBR-KC5.		1	SOP			
[94]	**(P) КОНСОЛЬ, НИЖНЯЯ**								***(A) CONSOLE-F/FLR LWR***			
96554599	**M**		**2014**			&MXP&LHD&MBN/MBR-KC5.		1	500055			
96554599	**A**		**2014**			&MH9&LHD&MBN/MBR-KC5.		1	SOP			
[95]	**(P) ЭЛЕКТРОПРОВОДКА В СБОРЕ, КОНСОЛИ**								***(A) HARNESS ASM-F/FLR CNSL WRG HARN EXTN***			
96347324	**A**		**2014**			&MH9&LHD&MBN/MBR-KC5.		1	SOP			

РАСПОЛОЖЕНИЕ ДЕТАЛЕЙ / POSITION OF A PART	КПП / TRANSAXSLE	КУЗОВ / BODY	МОДЕЛЬ / MODEL
L : ЛЕВОЕ РАСПОЛОЖЕНИЕ ДЕТАЛИ / LEFT HAND SIDE R : ПРАВОЕ РАСПОЛОЖЕНИЕ ДЕТАЛИ / RIGHT HAND SIDE	M : МЕХАНИЧЕСКАЯ / MANUAL A : АВТОМАТИЧЕСКАЯ / AUTOMATIC	4N : 4-Х ДВЕРНЫЙ NOTCHBACK	II : SX III : CDX

ЩИТОК ПАНЕЛИ УПРАВЛЕНИЯ

7150 *KNEE BOLSTER A*

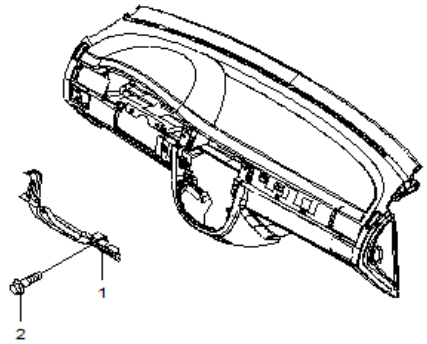

RJ7150 10/30/2004

ВЗТ	№ ПОЗИЦИИ Part No Номер детали	КОД / К КПП	ДВГ	Model Year Мод. год	MODEL МОДЕЛЬ SX	CDX	NAME / НАИМЕНОВАНИЕ OPTION КОМПЛЕКТАЦИЯ	Л/П	КОЛ	VIN / DATE ПРИМЕНЕНИЕ FROM С	TO ПО	REMARKS ПРИМЕЧАНИЕ	КОД/Д
	[01]	(P) ЩИТОК ИНСТРУМЕНТАЛЬНОЙ ПАНЕЛИ						*(A) BOLSTER ASM-I/P DRVR KNEE <USE 1A2B 0202A>*					
	96495154			2014	O	O	&AAM&LHD&MBR.		1	500963			
	[02]	(P) БОЛТ / ВИНТ						*(A) BOLT/SCREW-I/P DRVR KNEE BOLS*					
	94500433			2014	O	O	&AAM&LHD&MBR.		4	500963			

РАСПОЛОЖЕНИЕ ДЕТАЛЕЙ / POSITION OF A PART	КПП / TRANSAXSLE	КУЗОВ / BODY	МОДЕЛЬ / MODEL
L : ЛЕВОЕ РАСПОЛОЖЕНИЕ ДЕТАЛИ / LEFT HAND SIDE R : ПРАВОЕ РАСПОЛОЖЕНИЕ ДЕТАЛИ / RIGHT HAND SIDE	M : МЕХАНИЧЕСКАЯ / MANUAL A : АВТОМАТИЧЕСКАЯ / AUTOMATIC	4N : 4-Х ДВЕРНЫЙ NOTCHBACK	II : SX III : CDX

ОБЛИЦОВКА ПЕРЕДНЕЙ ДВЕРИ

7210 *FRONT DOOR TRIM*

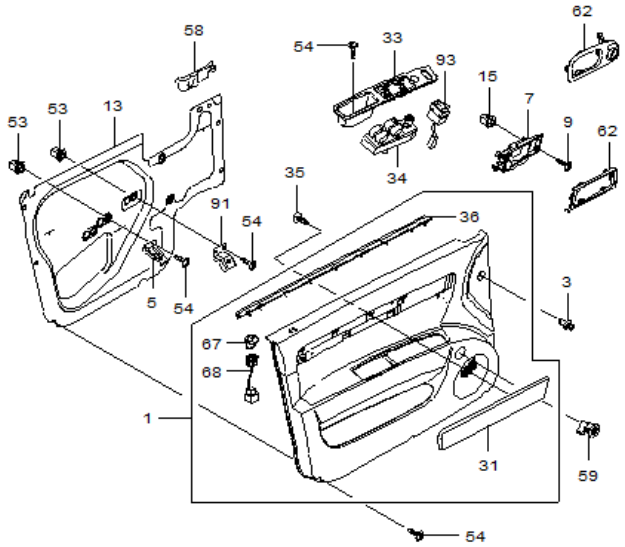

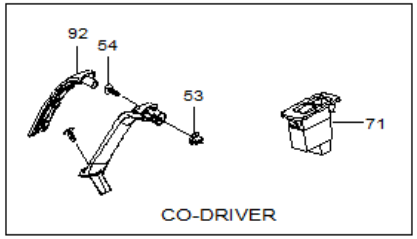

RJ7210GW 10/30/2004

№ ПОЗИЦИИ Part No Номер детали	КОД / К: КПП	ДВГ	Model Year Мод. год	MODEL МОДЕЛЬ SX	CDX	NAME / НАИМЕНОВАНИЕ: OPTION КОМПЛЕКТАЦИЯ	Л/П	КОЛ	VIN / DATE ПРИМЕНЕНИЕ FROM С	TO ПО	REMARKS ПРИМЕЧАНИЕ	КОД/Д
[01]	**(P) ОБШИВКА, ПЕРЕДНЕЙ ДВЕРИ**						***(A) TRIM ASM-FRT S/D***					
96443563			**2014**			&BAH&BXO&B18&LHD&MBR/MDW&QI3&W6E&82I.	L	1	501029			
96864252			**2014**			&AA7&BAH&BXO&LHD&MBR/MDW&QI2&W6C&82I-B18.	L	1	500966			
96864026			**2014**		**B**	&BXO&LHD&W6E&82I-B18.	R	1	-			
96864028			**2014**		**B**	&BXO&LHD&W6E&82I-B18.	L	1	-			
96864258			**2014**		**B**	&BXO&LHD&W6C&82I-B18.	R	1	-			
96864260			**2014**		**S**	&BXO&LHD&W6C&82I-BAH/B18.	L	1	500055			
96946582			**2014**			&BXO&B18&LHD&W6E&82I-BAH.	L	1	500061			
96946584			**2014**			&BXO&B18&LHD&W6E&82I.	R	1	500061			
[03]	**(P) КЛИПСА**						***(A) CLIP-FRT S/D TR RET <USE 1C5M 0203L>***					
94530620			**2014**	**S**	**S**			2	500055			
[05]	**(P) КРОНШТЕЙН ДВЕРНОЙ РУЧКИ**						***(A) POCKET-FRT S/D MAP***					
96447031			**2014**	**S**	**S**		L	1	500055			
[07]	**(P) РУЧКА ПРИВОДА ЗАМКА ПЕРЕДНЕЙ ДВЕРИ, ВНУТРЕННЯЯ**						***(A) HANDLE ASM-FRT S/D I/S***					
96548063			**2014**	**S**	**S**	&BXO&E21.	L	1	500055			
96548064			**2014**	**S**	**S**	&BXO&E21.	R	1	500055			
[09]	**(P) БОЛТ / ВИНТ**						***(A) BOLT/SCREW-FRT S/D I/S HDL***					
94520329			**2014**	**S**	**S**			2	500055			
[13]	**(P) ПЛЕНКА ПЫЛЕЗАЩИТНАЯ ПЕРЕДНЕГО ДВЕРИ**						***(A) SEAL ASM-FRT S/D FRT<SEE GUIDE/CONTACT BFO>***					
96556081			**2014**	**S**	**S**		L	1	500055			
96556082			**2014**	**S**	**S**		R	1	500055			
[15]	**(P) ГАЙКА**						***(A) NUT-FRT S/D I/S HDL***					
94515248			**2014**	**S**	**S**			2	500055		Localized	
[31]	**(P) НАКЛАДКА ОБЛИЦОВКИ**						***(A) APPLIQUE-FRT S/D T/PNL***					
96616210			**2014**		**B**	&BXO&LHD&W6C&82I-B18.	L	1	-			
96616210			**2014**		**B**	&BXO&LHD&W6E&82I-B18.	L	1	-			
96616210			**2014**			&BAH&BXO&LHD&MBR/MDW&QI2&W6E&82I-	L	1				
96616211			**2014**		**B**	&BXO&LHD&W6C&82I-B18.	R	1	-			
96616211			**2014**		**B**	&BXO&LHD&W6E&82I-B18.	R	1	-			
[33]	**(P) ОБЛИЦОВКА ПРИВОДА СТЕКЛОПОДЪЕМНИКОВ**						***(A) COVER-FRT S/D A/RST LWR FIN <SEE GUIDE/CON***					
96615368			**2014**		**S**		L	1	500055			
[34]	**(P) ВКЛЮЧАТЕЛЬ СТЕКЛОПОДЕЪМНИКА**						***(A) SWITCH ASM-SI WDO & M/FUNC <DO NOT USE CONT***					

РАСПОЛОЖЕНИЕ ДЕТАЛЕЙ / POSITION OF A PART	КПП / TRANSAXSLE	КУЗОВ / BODY	МОДЕЛЬ / MODEL
L : ЛЕВОЕ РАСПОЛОЖЕНИЕ ДЕТАЛИ / LEFT HAND SIDE R : ПРАВОЕ РАСПОЛОЖЕНИЕ ДЕТАЛИ / RIGHT HAND SIDE	M : МЕХАНИЧЕСКАЯ / MANUAL A : АВТОМАТИЧЕСКАЯ / AUTOMATIC	4N : 4-Х ДВЕРНЫЙ NOTCHBACK	II : SX III : CDX

ОБЛИЦОВКА ПЕРЕДНЕЙ ДВЕРИ

7210 *FRONT DOOR TRIM*

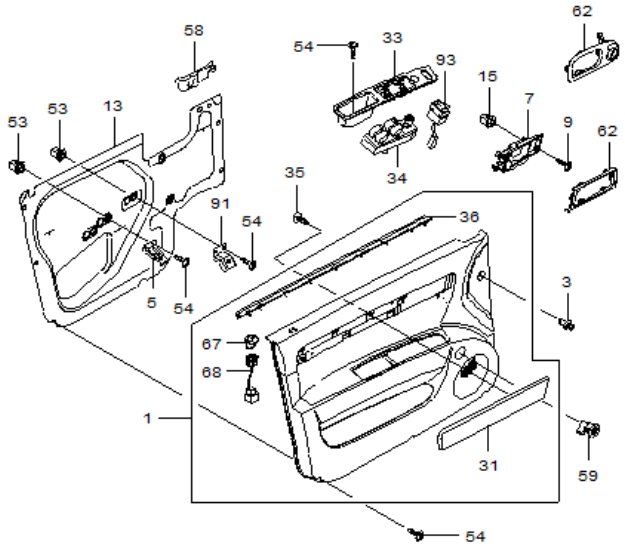

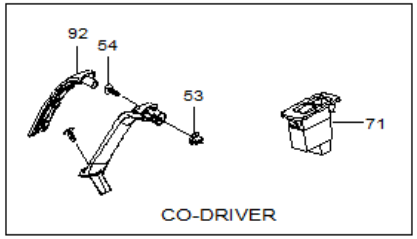

RJ7210GW 10/30/2004

№ ПОЗИЦИИ / Part No Номер детали	КОД / К: КПП	ДВГ	Model Year Мод. год	MODEL МОДЕЛЬ SX	CDX	NAME / НАИМЕНОВАНИЕ: OPTION КОМПЛЕКТАЦИЯ	Л/П	КОЛ	VIN / DATE ПРИМЕНЕНИЕ FROM С	TO ПО	REMARKS ПРИМЕЧАНИЕ	КОД/Д
[34]	(P) ВКЛЮЧАТЕЛЬ СТЕКЛОПОДЕЪМНИКА								*(A) SWITCH ASM-SI WDO & M/FUNC <DO NOT USE CONT*			
96418302			2014		S			1	500055			
[35]	(P) ВИНТ								*(A) SCREW*			
94520311			2014	S	S			14	500055			
[36]	(P) УПЛОТНИТЕЛЬ ДВЕРНОЙ ОБЛИЦОВКИ								*(A) W/STRIP A-FRT DR,INR*			
96556293			2014	S	S		L	1	500055			
96556294			2014	S	S		R	1	500055			
[53]	(P) ГАЙКА								*(A) NUT-FRT S/D PULL HDL BRKT*			
94515248			2014	S	S			4	500055		Localized	
94515248			2014	S	S		R	1	500055		Localized	
[54]	(P) БОЛТ / ВИНТ								*(A) BOLT/SCREW-RR S/D PULL HDL BRKT*			
94520326			2014	S	S			4	500055			
94520326			2014	S	S		R	2	500055			
[58]	(P) ПРОКЛАДКА ОБШИВКИ ПЕРЕДНЕЙ ДВЕРИ								*(A) SEAL-FRT S/D T/PNL*			
96548107			2014	S	S		L	1	500055			
96548108			2014	S	S		R	1	500055			
[59]	(P) ВКЛЮЧАТЕЛЬ ЗАМКА БАГАЖНИКА								*(A) SWITCH A-TRK OPEN*			
96615389			2014	S	S			1	500055			
[62]	(P) ОБЛИЦОВКА ДВЕРНОЙ РУЧКИ ПЕРЕДНЕЙ ДВЕРИ								*(A) ESCUTCHEON-FRT S/D PULL HDL<SEE GUIDE/CONTA*			
96548324			2014	S	S	&BXO.	L	1	500055			
96548325			2014	S	S	&BXO.	R	1	500055			
[67]	(P) КНОПКА БЛОКИРОВКИ ЗАМКА, ПЕРЕДНЕЙ ДВЕРИ								*(A) FERRULE-FRT S/D LKG ROD <SEE GUIDE/CONTACT*			
96616223			2014			&BAH&BXO&B18&LHD&MBR/MDW&QI3&W6E&82I.	L	1	501029			
96616223			2014			&AA7&BAH&BXO&LHD&MBR/MDW&QI2&W6C&82I-B18.	L	1	500966			
96616226			2014		B	&BXO&LHD&W6C&82I-B18.	L	1	-			
96616226			2014		B	&BXO&LHD&W6E&82I-B18.	L	1	-			
96616226			2014			&BXO&B18&LHD&W6E&82I-BAH.	L	1	500061			
96616227			2014			&BXO&B18&LHD&W6E&82I.	R	1	500061			
96616227			2014		B	&BXO&LHD&W6C&82I-B18.	R	1	-			
96616227			2014		B	&BXO&LHD&W6E&82I-B18.	R	1	-			
[68]	(P) БЛОКИРАТОР ДВЕРНОГО ЗАМКА								*(A) BUSHING A-LOCK,FRT DR,LWR*			
96447633			2014	S	S		L	1	500055			
96447634			2014	S	S		R	1	500055			

РАСПОЛОЖЕНИЕ ДЕТАЛЕЙ / POSITION OF A PART	КПП / TRANSAXSLE	КУЗОВ / BODY	МОДЕЛЬ / MODEL
L : ЛЕВОЕ РАСПОЛОЖЕНИЕ ДЕТАЛИ / LEFT HAND SIDE R : ПРАВОЕ РАСПОЛОЖЕНИЕ ДЕТАЛИ / RIGHT HAND SIDE	M : МЕХАНИЧЕСКАЯ / MANUAL A : АВТОМАТИЧЕСКАЯ / AUTOMATIC	4N : 4-Х ДВЕРНЫЙ NOTCHBACK	II : SX III : CDX

ОБЛИЦОВКА ПЕРЕДНЕЙ ДВЕРИ

7210 *FRONT DOOR TRIM*

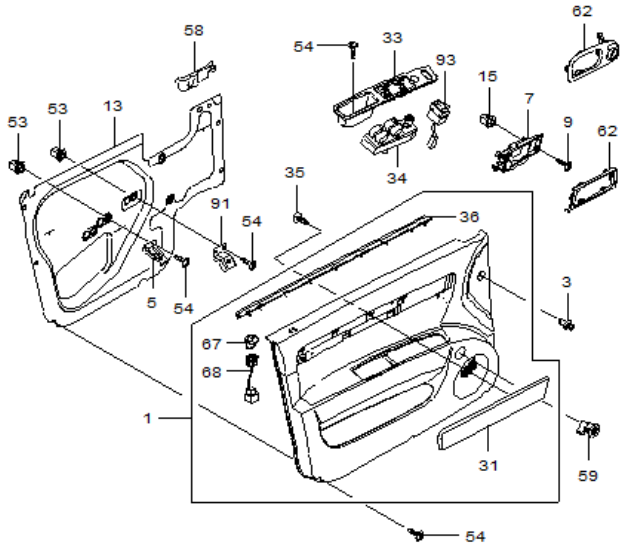

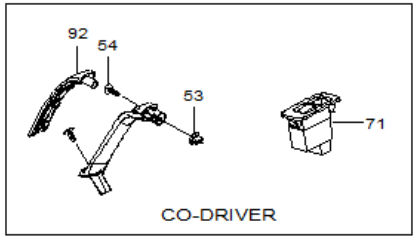

RJ7210GW 10/30/2004

№ ПОЗИЦИИ Part No Номер детали	КОД / К: КПП	ДВГ	Model Year Мод. год	MODEL МОДЕЛЬ SX	CDX	NAME / НАИМЕНОВАНИЕ OPTION КОМПЛЕКТАЦИЯ	Л/П	КОЛ	VIN / DATE ПРИМЕНЕНИЕ FROM С	TO ПО	REMARKS ПРИМЕЧАНИЕ	КОД/Д
[71]	(P) ВКЛЮЧАТЕЛЬ СТЕКЛОПОДЕЪМНИКОВ						*(A) COVER ASM-FRT S/D A/RST LWR FIN <SEE GUI*					
96417454			2014	S	S		R	1	500055			
[91]	(P) КРОНШТЕЙН ДВЕРНОЙ РУЧКИ						*(A) BRACKET-FRT S/D PULL HDL<SEE GUIDE/CONTACT*					
96556084			2014	S	S		R	1	500055			
[92]	(P) РУЧКА ПАССАЖИРСКАЯ						*(A) COVER-FRT S/D PULL HDL<SEE GUIDE/CONTACT BF*					
96616233			2014	S	S	&BXO&LHD&82I.	R	1	500055			
[93]	(P) ПЕРЕКЛЮЧАТЕЛЬ, ЦЕНТРАЛЬНОГО ЗАМКА						*(A) SWITCH ASM-DR LK*					
96552824			2014	S	S			1	500055			

РАСПОЛОЖЕНИЕ ДЕТАЛЕЙ / POSITION OF A PART	КПП / TRANSAXSLE	КУЗОВ / BODY	МОДЕЛЬ / MODEL
L : ЛЕВОЕ РАСПОЛОЖЕНИЕ ДЕТАЛИ / LEFT HAND SIDE R : ПРАВОЕ РАСПОЛОЖЕНИЕ ДЕТАЛИ / RIGHT HAND SIDE	M : МЕХАНИЧЕСКАЯ / MANUAL A : АВТОМАТИЧЕСКАЯ / AUTOMATIC	4N : 4-Х ДВЕРНЫЙ NOTCHBACK	II : SX III : CDX

ОБЛИЦОВКА ЗАДНЕЙ ДВЕРИ

7220 *REAR DOOR TRIM*

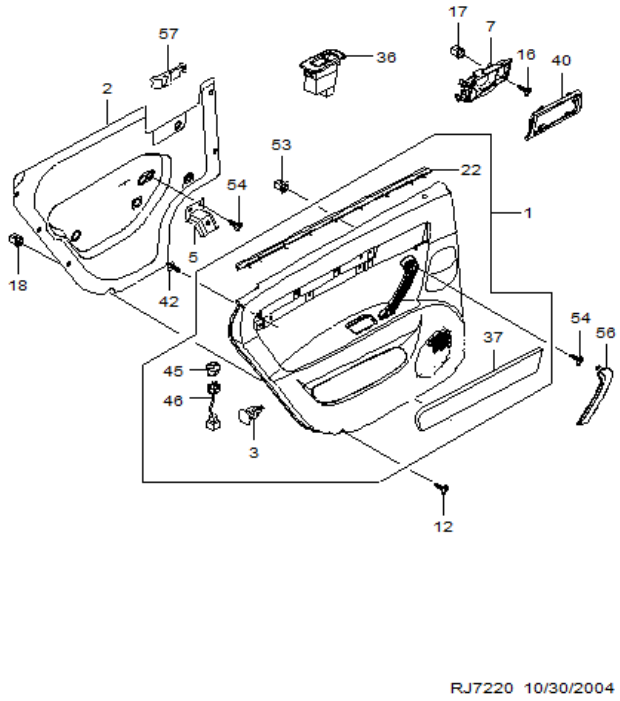

№ ПОЗИЦИИ Part No Номер детали	КОД / К КПП	ДВГ	Model Year Мод. год	MODEL МОДЕЛЬ SX	CDX	NAME / НАИМЕНОВАНИЕ OPTION КОМПЛЕКТАЦИЯ	Л / П	КОЛ	VIN / DATE ПРИМЕНЕНИЕ FROM С	TO ПО	REMARKS ПРИМЕЧАНИЕ	КОД / Д
[01]	**(P) ОБШИВКА ЗАДНЕЙ ДВЕРИ**						***(A) TRIM ASM-RR S/D***					
96864106			**2014**		**B**	&BXO&W6E&82I-B18.	L	1	-			
96864108			**2014**		**B**	&BXO&W6E&82I-B18.	R	1	-			
96864268			**2014**		**B**	&BXO&W6C&82I-B18.	L	1	-			
96864270			**2014**		**B**	&BXO&W6C&82I-B18.	R	1	-			
96946590			**2014**		**O**	&BXO&B18&W6E&82I.	L	1	500061			
96946592			**2014**		**O**	&BXO&B18&W6E&82I.	R	1	500061			
[02]	**(P) ПЛЕНКА ПЫЛЕЗАЩИТНАЯ ЗАДНЕЙ ДВЕРИ**						***(A) SEAL-RR S/D T/PNL***					
96556085			**2014**	**S**	**S**		L	1	500055			
96556086			**2014**	**S**	**S**		R	1	500055			
[03]	**(P)**						***(A)***					
94530564			**2014**	**S**	**S**			6	500055			
[05]	**(P) КРОНШТЕЙН ДВЕРНОЙ РУЧКИ**						***(A) BRACKET-RR S/D PULL HDL<SEE GUIDE/CONTACT B***					
96556084			**2014**	**S**	**S**			2	500055			
[07]	**(P) РУЧКА ПРИВОДА ЗАМКА ПЕРЕДНЕЙ ДВЕРИ, ВНУТРЕННЯЯ**						***(A) HANDLE ASM-RR S/D I/S***					
96548063			**2014**	**S**	**S**	&BXO&E21.	L	1	500055			
96548064			**2014**	**S**	**S**	&BXO&E21.	R	1	500055			
[12]	**(P) БОЛТ / ВИНТ**						***(A) BOLT/SCREW-RR S/D TR***					
94520326			**2014**	**S**	**S**			4	500055			
[16]	**(P) БОЛТ / ВИНТ**						***(A) BOLT/SCREW-RR S/D I/S HDL***					
94520329			**2014**	**S**	**S**			2	500055			
[17]	**(P) ГАЙКА**						***(A) NUT-RR S/D I/S HDL***					
94515248			**2014**	**S**	**S**			2	500055		Localized	
[18]	**(P) ГАЙКА**						***(A) NUT-RR S/D***					
94515248			**2014**	**S**	**S**			4	500055		Localized	
[36]	**(P) ВКЛЮЧАТЕЛЬ СТЕКЛОПОДЕЪМНИКОВ**						***(A) COVER-RR S/D TR INS***					
96417454			**2014**	**S**	**S**	&BXO&82I.		2	500055			
[37]	**(P) НАКЛАДКА ОБЛИЦОВКИ**						***(A) APPLIQUE-RR S/D T/PNL***					
96616383			**2014**		**B**	&BXO&W6C&82I-B18.	L	1	-			
96616383			**2014**		**B**	&BXO&W6E&82I-B18.	L	1	-			
96616384			**2014**		**B**	&BXO&W6C&82I-B18.	R	1	-			
96616384			**2014**		**B**	&BXO&W6E&82I-B18.	R	1	-			
[40]	**(P) ОБЛИЦОВКА ДВЕРНОЙ РУЧКИ ЗАДНЕЙ ДВЕРИ**						***(A) ESCUTCHEON-RR S/D PULL HDL<SEE GUIDE/CONTAC***					
96548326			**2014**	**S**	**S**	&BXO.	L	1	500055			
96548327			**2014**	**S**	**S**	&BXO.	R	1	500055			

РАСПОЛОЖЕНИЕ ДЕТАЛЕЙ / POSITION OF A PART	КПП / TRANSAXSLE	КУЗОВ / BODY	МОДЕЛЬ / MODEL
L : ЛЕВОЕ РАСПОЛОЖЕНИЕ ДЕТАЛИ / LEFT HAND SIDE R : ПРАВОЕ РАСПОЛОЖЕНИЕ ДЕТАЛИ / RIGHT HAND SIDE	M : МЕХАНИЧЕСКАЯ / MANUAL A : АВТОМАТИЧЕСКАЯ / AUTOMATIC	4N : 4-Х ДВЕРНЫЙ NOTCHBACK	II : SX III : CDX

ОБЛИЦОВКА ЗАДНЕЙ ДВЕРИ

7220 *REAR DOOR TRIM*

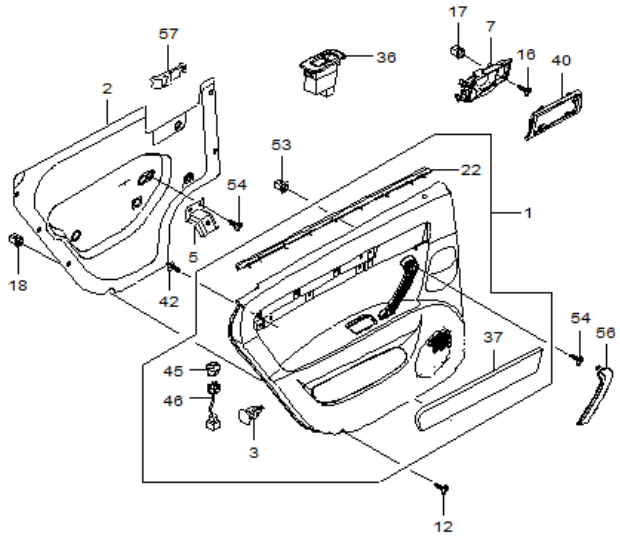

RJ7220 10/30/2004

ВЗТ	№ ПОЗИЦИИ / Part No Номер детали	КОД / К: КПП	ДВГ	Model Year Мод. год	MODEL МОДЕЛЬ SX	CDX	NAME / НАИМЕНОВАНИЕ: OPTION КОМПЛЕКТАЦИЯ	Л/П	КОЛ	VIN / DATE ПРИМЕНЕНИЕ FROM С	TO ПО	REMARKS ПРИМЕЧАНИЕ	КОД/Д
	[45]	**(P) КНОПКА БЛОКИРОВКИ ЗАМКА, ЗАДНЕЙ ДВЕРИ**						***(A) FERRULE-RR S/D LKG ROD <SEE GUIDE/CONTACT***					
	96616396			**2014**		**O**	&BXO&B18&W6E&82I.	L	1	500061			
	96616396			**2014**		**B**	&BXO&W6C&82I-B18.	L	1	-			
	96616396			**2014**		**B**	&BXO&W6E&82I-B18.	L	1	-			
	96616398			**2014**		**O**	&BXO&B18&W6E&82I.	R	1	500061			
	96616398			**2014**		**B**	&BXO&W6C&82I-B18.	R	1	-			
	96616398			**2014**		**B**	&BXO&W6E&82I-B18.	R	1	-			
	[53]	**(P) ГАЙКА**						***(A) NUT-RR S/D PULL HDL BRKT***					
	94515248			**2014**	**S**	**S**	&BXO&LHD.		6	500055		Localized	
	[54]	**(P) БОЛТ / ВИНТ**						***(A) BOLT/SCREW-RR S/D TR***					
	94520326			**2014**	**S**	**S**			4	500055			
	[56]	**(P) РУЧКА ДВЕРНАЯ, ЗАДНЯЯ**						***(A) COVER-RR S/D PULL HDL***					
	96616412			**2014**	**S**	**S**	&BXO&82I.	L	1	500055			
	96616414			**2014**	**S**	**S**	&BXO&82I.	R	1	500055			
	[57]	**(P) ПРОКЛАДКА ОБШИВКИ ЗАДНЕЙ ДВЕРИ**						***(A) SEALER-RR S/D INR PNL<SEE GUIDE/CONTACT BFO***					
	96548321			**2014**	**S**	**S**		L	1	500055			
	96548322			**2014**	**S**	**S**		R	1	500055			

РАСПОЛОЖЕНИЕ ДЕТАЛЕЙ / POSITION OF A PART	КПП / TRANSAXSLE	КУЗОВ / BODY	МОДЕЛЬ / MODEL
L : ЛЕВОЕ РАСПОЛОЖЕНИЕ ДЕТАЛИ / LEFT HAND SIDE R : ПРАВОЕ РАСПОЛОЖЕНИЕ ДЕТАЛИ / RIGHT HAND SIDE	M : МЕХАНИЧЕСКАЯ / MANUAL A : АВТОМАТИЧЕСКАЯ / AUTOMATIC	4N : 4-Х ДВЕРНЫЙ NOTCHBACK	II : SX III : CDX

ОБЛИЦОВКА ПОТОЛКА
7310 *HEADLINING*

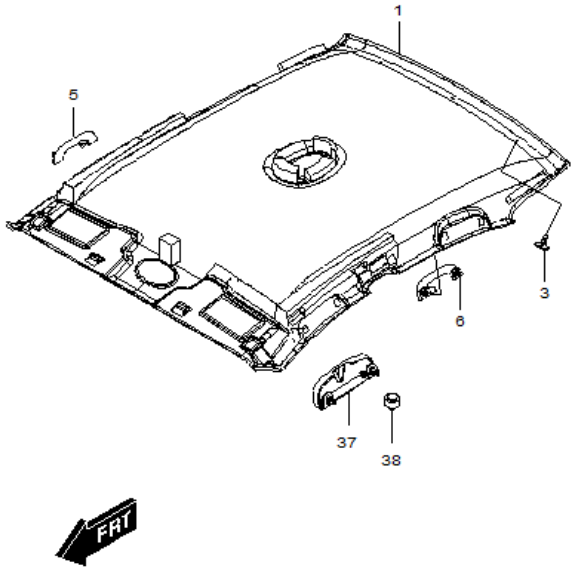

RJ7310W 10/30/2004

№ ПОЗИЦИИ / Part No Номер детали	КОД / К: КПП	ДВГ	Model Year Мод. год	MODEL МОДЕЛЬ SX	CDX	NAME / НАИМЕНОВАНИЕ: OPTION КОМПЛЕКТАЦИЯ	Л/П	КОЛ	VIN / DATE ПРИМЕНЕНИЕ FROM С	TO ПО	REMARKS ПРИМЕЧАНИЕ	КОД/Д
[01]	(P) ОБШИВКА ПОТОЛОЧНЫЙ										*(A) PANEL ASM-HDLNG TR*	
96615808			2014	S	S			X	500055			
96615808			2014		O	&CF5&82I.		X	501029			
[03]	(P) КЛИПСА										*(A) CLIP-HDLNG T/PNL<SEE GUIDE/CONTACT BFO>*	
94530500			2014	S	S			5	500055			
[05]	(P) ПОРУЧЕНЬ										*(A) HANDLE ASM-ASST <SEE GUIDE/BFO>*	
96412805			2014	S	S			2	500055			
[06]	(P) ПОРУЧЕНЬ										*(A) HANDLE-ASST <SEE GUIDE/BFO>*	
96412808			2014	S	S		R	1	500055			
[37]	(P) ФУТЛЯР ДЛЯ ОЧКОВ										*(A) COMPARTMENT ASM-R/RL FRT STOW*	
96412811			2014	S	S			1	500055			
[38]	(P) ПОДУШКА ПОРУЧНЯ										*(A) COVER-ASST HDL BOLT*	
96405854			2014	S	S			6	500055			

РАСПОЛОЖЕНИЕ ДЕТАЛЕЙ / POSITION OF A PART	КПП / TRANSAXSLE	КУЗОВ / BODY	МОДЕЛЬ / MODEL
L : ЛЕВОЕ РАСПОЛОЖЕНИЕ ДЕТАЛИ / LEFT HAND SIDE R : ПРАВОЕ РАСПОЛОЖЕНИЕ ДЕТАЛИ / RIGHT HAND SIDE	M : МЕХАНИЧЕСКАЯ / MANUAL A : АВТОМАТИЧЕСКАЯ / AUTOMATIC	4N : 4-Х ДВЕРНЫЙ NOTCHBACK	II : SX III : CDX

ЗАДНЯЯ ПОЛКА
7320 *SHELF BACK PANEL I*

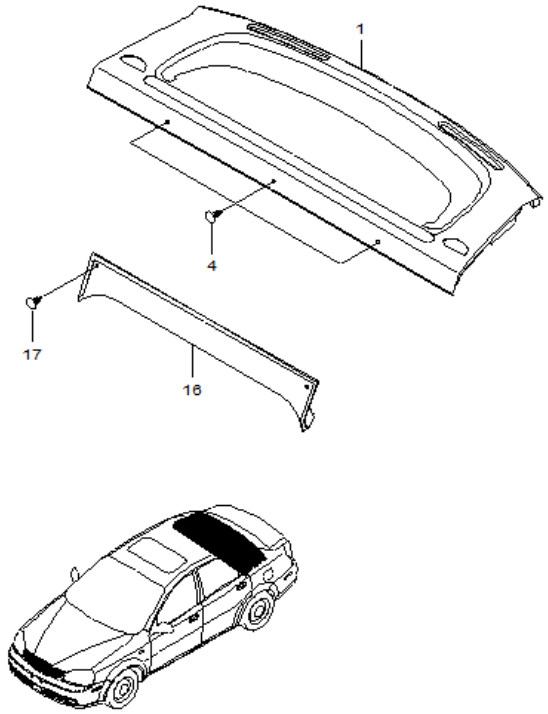

RJ7320DNW 12/08/2004

№ ПОЗИЦИИ / Part No Номер детали	КОД / К: КПП	ДВГ	Model Year Мод. год	MODEL МОДЕЛЬ: SX	CDX	NAME / НАИМЕНОВАНИЕ: OPTION КОМПЛЕКТАЦИЯ	Л/П	КОЛ	VIN / DATE ПРИМЕНЕНИЕ: FROM С	TO ПО	REMARKS ПРИМЕЧАНИЕ	КОД/Д
[01]	(P) ПОЛКА ЗАДНЕГО САЛОНА						*(A) TRIM ASM-R/WDO PNL*					
96615910			**2014**	**S**	**S**	&AN4&AT7&MBR/MDW&TS6&82I.		1	-			
96615915			**2014**	**S**	**S**	&L2C&AWB&MBN&TS6&82I.		1	500055			
[04]	(P) КЛИПСА						*(A) CLIP-R/WDO PNL TR RET*					
94530560			**2014**	**S**	**S**	&82I.		3	500055			
[16]	(P) ОБЛИЦОВКА ПОЛКИ САЛОНА, ВЕРХНЯЯ						*(A) PANEL ASM-BODY R/SEAT BK TR <SEE GUIDE/CONT*					
96615895			**2014**	**S**	**S**	&AM4&82I.	L	1	500055			
[17]	(P) КЛИПСА						*(A) RETAINER-BODY R/SEAT BK T/PNL<SEE GUIDE/CON*					
94530560			**2014**	**S**	**S**	&AM4&82I.		2	500055			

РАСПОЛОЖЕНИЕ ДЕТАЛЕЙ / POSITION OF A PART	КПП / TRANSAXSLE	КУЗОВ / BODY	МОДЕЛЬ / MODEL
L : ЛЕВОЕ РАСПОЛОЖЕНИЕ ДЕТАЛИ / LEFT HAND SIDE R : ПРАВОЕ РАСПОЛОЖЕНИЕ ДЕТАЛИ / RIGHT HAND SIDE	M : МЕХАНИЧЕСКАЯ / MANUAL A : АВТОМАТИЧЕСКАЯ / AUTOMATIC	4N : 4-Х ДВЕРНЫЙ NOTCHBACK	II : SX III : CDX

ОБЛИЦОВКА СТОЕК САЛОНА

7330 *FRONT PILLAR TRIM*

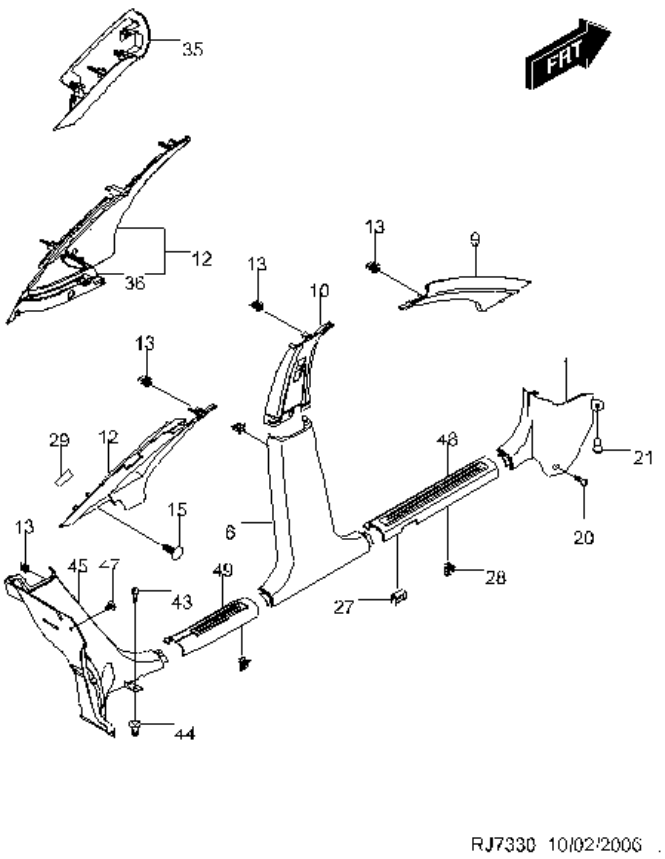

№ ПОЗИЦИИ Part No Номер детали	КОД / К КПП	ДВГ	Model Year Мод. год	MODEL МОДЕЛЬ SX	CDX	OPTION КОМПЛЕКТАЦИЯ	NAME / НАИМЕНОВАНИЕ Л/П	КОЛ	VIN / DATE ПРИМЕНЕНИЕ FROM С	TO ПО	REMARKS ПРИМЕЧАНИЕ	КОД/Д
[01]	(P) КОЖУХ ПЕРЕДНЕЙ СТОЙКИ САЛОНА						*(A) PANEL ASM-BODY H/PLR TR<SEE GUIDE/CONTACT B*					
96407196			2014	S	S	&82I.	R	1	500055			
96993896			2014	S	S	&82I.	L	1	500055			
[06]	(P) ОБШИВКА ЦЕНТРАЛЬНОЙ НИЖНЕЙ СТОЙКИ						*(A) TRIM ASM-CTR PLR LWR<SEE GUIDE/CONTACT BFO>*					
96951503			2014	S	S	&82I.	L	1	500055			
96951506			2014	S	S	&82I.	R	1	500055			
[09]	(P) ОБЛИЦОВКА ПЕРЕДНЕЙ СТОЙКИ						*(A) MOLDING ASM-W/S GARN*					
96615750			2014	B	B	&L2C&82I.	L	1	500055			
96615752			2014	B	B	&L2C&82I.	R	1	500055			
[10]	(P) ОБШИВКА ЦЕНТРАЛЬНОЙ ВЕРХНЕЙ СТОЙКИ						*(A) MOLDING ASM-CTR PLR UPR GARN<SEE GUIDE/CONT*					
96615834			2014	S	S	&TH5&82I.	L	1	500055			
96615836			2014	S	S	&TH5&82I.	R	1	500055			
[12]	(P) ОБШИВКА ЗАДНЕЙ СТОЙКИ						*(A) PANEL ASM-BODY L/PLR TR*					
96615931			2014	S	S	&82I.	L	1	500055		Localized	
96615933			2014	S	S	&82I.	R	1	500055		Localized	
[13]	(P) КЛИПСА						*(A) CLIP*					
94530566			2014	S	S			4	500055			
[20]	(P) БОЛТ / ВИНТ						*(A) BOLT/SCREW-BODY H/PLR T/PNL<SEE GUIDE/CONTA*					
94520326			2014	S	S			2	500055			
[21]	(P) КЛИПСА						*(A) CLIP-BODY H/PLR T/PNL<SEE GUIDE/CONTACT BFO*					
94530498			2014	S	S	&82I.		2	500055			
[27]	(P) ЗАЖИМ						*(A) CLIP*					
94530664			2014	S	S			4	500055			
[29]	(P) ПРОКЛАДКА						*(A) COVER-BODY L/PLR TR<SEE GUIDE/CONTACT BFO>*					
96615951			2014	S	S	&82I.	L	1	500055			
96615953			2014	S	S	&82I.	R	1	500055			
[43]	(P) БОЛТ / ВИНТ						*(A) BOLT/SCREW-RR W/H LWR TR<SEE GUIDE/CONTACT*					
94520320			2014	S	S			4	500055			
[44]	(P) ГАЙКА						*(A) NUT-RR W/H LWR TR*					
94515242			2014	S	S			4	500055			

РАСПОЛОЖЕНИЕ ДЕТАЛЕЙ / POSITION OF A PART	КПП / TRANSAXSLE	КУЗОВ / BODY	МОДЕЛЬ / MODEL
L : ЛЕВОЕ РАСПОЛОЖЕНИЕ ДЕТАЛИ / LEFT HAND SIDE R : ПРАВОЕ РАСПОЛОЖЕНИЕ ДЕТАЛИ / RIGHT HAND SIDE	M : МЕХАНИЧЕСКАЯ / MANUAL A : АВТОМАТИЧЕСКАЯ / AUTOMATIC	4N : 4-Х ДВЕРНЫЙ NOTCHBACK	II : SX III : CDX

ОБЛИЦОВКА СТОЕК САЛОНА
7330 *FRONT PILLAR TRIM*

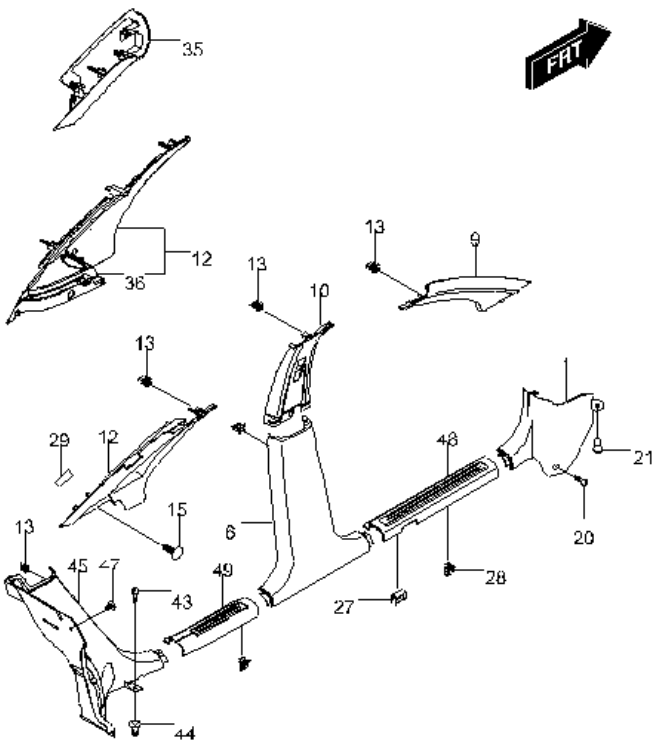

RJ7330 10/02/2006

№ ПОЗИЦИИ Part No Номер детали	ВЗТ	КОД / К КПП	ДВГ	Model Year Мод. год	MODEL МОДЕЛЬ SX	CDX	NAME / НАИМЕНОВАНИЕ OPTION КОМПЛЕКТАЦИЯ	Л/П	КОЛ	VIN / DATE ПРИМЕНЕНИЕ FROM С	TO ПО	REMARKS ПРИМЕЧАНИЕ	КОД/Д
[45]		**(P) ОБЛИЦОВКА ЗАДНЕЙ КОЛЕСНОЙ АРКИ**						***(A) TRIM ASM-RR W/H FRT<SEE GUIDE/CONTACT BFO>***					
96615871				**2014**	**S**	**S**	&AM4&82I.	L	1	500055		Localized	
96615873				**2014**	**S**	**S**	&AM4&82I.	R	1	500055		Localized	
[47]		**(P) КЛИПСА**						***(A) CLIP-RR W/H TR FIN PNL<SEE GUIDE/CONTACT BF***					
94530560				**2014**	**S**	**S**	&82I.		4	500055			
[48]		**(P) ОБЛИЦОВКА ПОРОГА**						***(A) RETAINER ASM-FRT S/D OPG FLR CPT <SEE GUI***					
96866782				**2014**	**S**	**S**	&82I.	L	1	500055		Localized	
96866784				**2014**	**S**	**S**	&82I.	R	1	500055		Localized	
[49]		**(P) ОБЛИЦОВКА ЗАДНЕГО ПОРОГА**						***(A) RETAINER ASM-RR S/D OPG FLR CPT <SEE GUIDE/***					
95392576				**2014**	**S**	**S**	&82I.	L	1	500055			
95392579				**2014**	**S**	**S**	&82I.	R	1	500055			

РАСПОЛОЖЕНИЕ ДЕТАЛЕЙ / POSITION OF A PART	КПП / TRANSAXSLE	КУЗОВ / BODY	МОДЕЛЬ / MODEL
L : ЛЕВОЕ РАСПОЛОЖЕНИЕ ДЕТАЛИ / LEFT HAND SIDE R : ПРАВОЕ РАСПОЛОЖЕНИЕ ДЕТАЛИ / RIGHT HAND SIDE	M : МЕХАНИЧЕСКАЯ / MANUAL A : АВТОМАТИЧЕСКАЯ / AUTOMATIC	4N : 4-Х ДВЕРНЫЙ NOTCHBACK	II : SX III : CDX

ОБЛИЦОВКА БАГАЖНОГО ОТСЕКА

7340 *REAR PILLAR TRIM I*

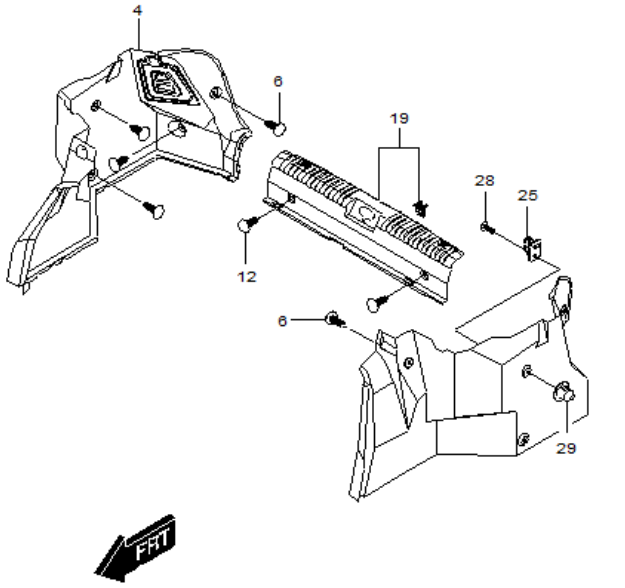

RJ7340W 10/30/2004

№ ПОЗИЦИИ Part No Номер детали	ВЗТ	КОД / К КПП	ДВГ	Model Year Мод. год	MODEL МОДЕЛЬ SX	CDX	NAME / НАИМЕНОВАНИЕ OPTION КОМПЛЕКТАЦИЯ	Л/П	КОЛ	VIN / DATE ПРИМЕНЕНИЕ FROM С	TO ПО	REMARKS ПРИМЕЧАНИЕ	КОД/Д
[04]		(P) ОБШИВКА ОТСЕКА БАГАЖНИКА					*(A) TRIM ASM-R/CMPT SI*						
96615861				2014	S	S		L	1	500055			
96615863				2014	S	S		R	1	500055			
[06]		(P) КЛИПСА					*(A) CLIP-R/CMPT SI TR<SEE GUIDE/CONTACT BFO>*						
94530432				2014	S	S			11	500055			
[12]		(P) КЛИПСА					*(A) RETAINER-BK BODY PLR INR PNL T/PNL<SEE GUID*						
94530432				2014	S	S			2	500055			
[19]		(P) ОБШИВКА ЗАДНЕГО БАГАЖНОГО ОТСЕКА					*(A) PANEL ASM-LOAD FLR PNL RR EXTN<SEE GUIDE/CO*						
96615898				2014	S	S			1	500055		Localized	
[25]		(P) КРЮК ЗАДНИЙ БУКСИРОВОЧНЫЙ					*(A) HOOK-R/CMPT CONVENIENCE*						
96615869				2014	S	S		L	1	500055			
[28]		(P) БОЛТ / ВИНТ					*(A) BOLT/SCREW-R/CMPT CONVENIENCE HOOK<SEE GUID*						
94520326				2014	S	S		L	1	500055			
[29]		(P) ГАЙКА					*(A) NUT-AUDIO DISC PLYR OR T/PLYR OPG CVR BRKT*						
94515248				2014	S	S			1	500055		Localized	

РАСПОЛОЖЕНИЕ ДЕТАЛЕЙ / POSITION OF A PART	КПП / TRANSAXSLE	КУЗОВ / BODY	МОДЕЛЬ / MODEL
L : ЛЕВОЕ РАСПОЛОЖЕНИЕ ДЕТАЛИ / LEFT HAND SIDE R : ПРАВОЕ РАСПОЛОЖЕНИЕ ДЕТАЛИ / RIGHT HAND SIDE	M : МЕХАНИЧЕСКАЯ / MANUAL A : АВТОМАТИЧЕСКАЯ / AUTOMATIC	4N : 4-Х ДВЕРНЫЙ NOTCHBACK	II : SX III : CDX

СОЛЦЕЗАЩИТНЫЙ КОЗЫРЕК И ЗЕРКАЛО

7350 *SUNSHADE&INSIDE MIRROR*

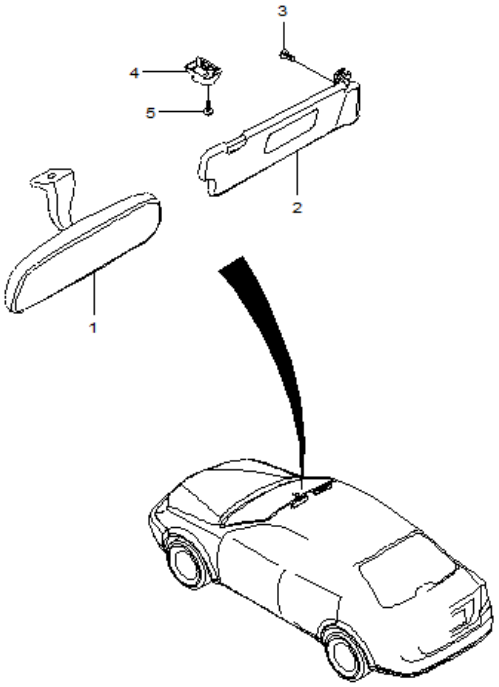

RJ7350 10/30/2004

№ ПОЗИЦИИ / Part No Номер детали	КОД / К: КПП	ДВГ	Model Year Мод. год	MODEL МОДЕЛЬ SX	CDX	NAME / НАИМЕНОВАНИЕ: OPTION КОМПЛЕКТАЦИЯ	Л/П	КОЛ	VIN / DATE ПРИМЕНЕНИЕ FROM С	TO ПО	REMARKS ПРИМЕЧАНИЕ	КОД/Д
[01]	(P) ЗЕРКАЛО ЗАДНЕГО ВИДА, ВНУТРЕННЯЯ						*(A) MIRROR ASM-I/S RR VIEW*					
96378732			2014	S	S			1	500055			
[02]	(P) КОЗЫРЕК СОЛНЦЕЗАЩИТНЫЙ В СБОРЕ						*(A) SUNSHADE ASM-.*					
95364953			2014	O	O	&AK5&DD2&LHD&MBR&82I.	R	1	500963			
96615772			2014	S	B	&AJ3/AR1&DD2&LHD&82I.	R	1	500055			
96615778			2014	S	S	&DD2&LHD&82I.	L	1	500055			
[03]	(P) БОЛТ / ВИНТ						*(A) BOLT/SCREW-S/S*					
94520526			2014	S	S			2	500055			
[04]	(P) ФИКСАТОР КОЗЫРЬКА						*(A) BRACKET-S/S SUPT<SEE GUIDE/CONTACT BFO>*					
96615802			2014	S	S	&82I.	L	1	500055			
96615804			2014	S	S	&82I.	R	1	500055			
[05]	(P) БОЛТ / ВИНТ						*(A) BOLT/SCREW-S/S SUPT RET<USE 1C3J 3320C>*					
94520526			2014	S	S			2	500055		Localized	

РАСПОЛОЖЕНИЕ ДЕТАЛЕЙ / POSITION OF A PART	КПП / TRANSAXSLE	КУЗОВ / BODY	МОДЕЛЬ / MODEL
L : ЛЕВОЕ РАСПОЛОЖЕНИЕ ДЕТАЛИ / LEFT HAND SIDE R : ПРАВОЕ РАСПОЛОЖЕНИЕ ДЕТАЛИ / RIGHT HAND SIDE	M : МЕХАНИЧЕСКАЯ / MANUAL A : АВТОМАТИЧЕСКАЯ / AUTOMATIC	4N : 4-Х ДВЕРНЫЙ NOTCHBACK	II : SX III : CDX

ПЕРЕДНЕЕ СИДЕНЬЕ
7510 *FRONT SEAT*

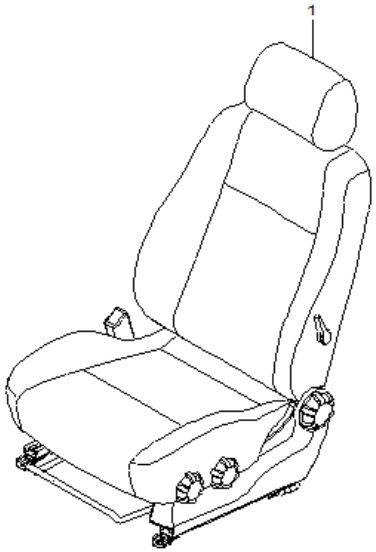

RJ7510 10/30/2004

ВЗТ	№ ПОЗИЦИИ Part No Номер детали	КОД / К КПП	ДВГ	Model Year Мод. год	MODEL МОДЕЛЬ SX	CDX	NAME / НАИМЕНОВАНИЕ OPTION КОМПЛЕКТАЦИЯ	Л/П	КОЛ	VIN / DATE ПРИМЕНЕНИЕ FROM С	TO ПО	REMARKS ПРИМЕЧАНИЕ	КОД/Д
	[01]	(P) СИДЕНЬЕ В СБОРЕ, ВОДИТЕЛЯ					*(A) SEAT ASM-DRVR<SEE GUIDE/CONTACT BFO>*						
	95297755			2014	S		&C37&QI2.	L	1	501047		Localized	
	95297756			2014		S	&C37&QI3.	L	1	501029		Localized	
	95297757			2014	O		&C38&QI2.	R	1	501047		Localized	
	95297758			2014		O	&C38&QI3.	R	1	501029		Localized	
	96471035			2014	S		&QI2-C38.	R	1	500055		Localized	
	96471073			2014	S		&QI2-C37.		1	500055		Localized	
	96472467			2014		S	&QI3-C38.	R	1	500061		Localized	
	96472509			2014		S	&QI3-C37.	L	1	500061		Localized	

РАСПОЛОЖЕНИЕ ДЕТАЛЕЙ / POSITION OF A PART	КПП / TRANSAXSLE	КУЗОВ / BODY	МОДЕЛЬ / MODEL
L : ЛЕВОЕ РАСПОЛОЖЕНИЕ ДЕТАЛИ / LEFT HAND SIDE R : ПРАВОЕ РАСПОЛОЖЕНИЕ ДЕТАЛИ / RIGHT HAND SIDE	M : МЕХАНИЧЕСКАЯ / MANUAL A : АВТОМАТИЧЕСКАЯ / AUTOMATIC	4N : 4-Х ДВЕРНЫЙ NOTCHBACK	II : SX III : CDX

ЧАСТИ ПЕРЕДНЕГО СИДЕНЬЯ

7520 *FRONT SEAT PARTS*

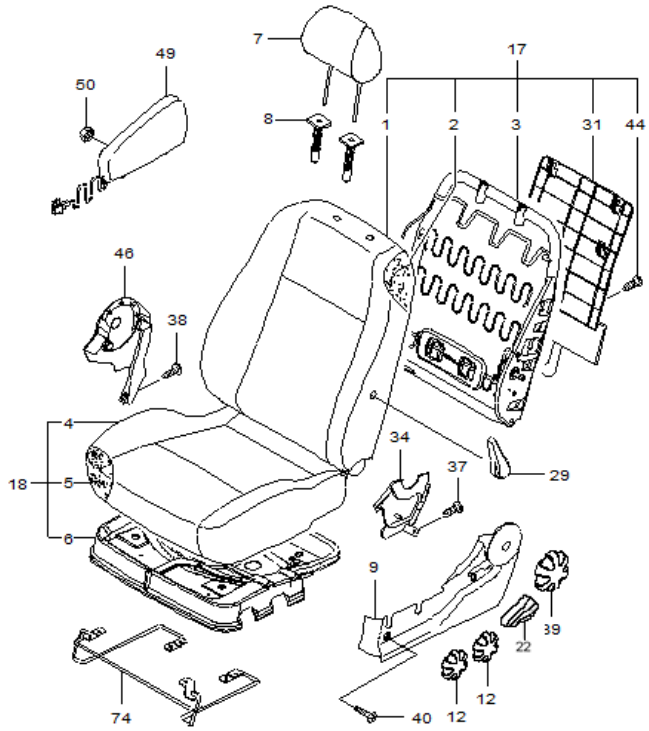

№ ПОЗИЦИИ Part No Номер детали	КОД / К КПП	ДВГ	Model Year Мод. год	MODEL МОДЕЛЬ SX	CDX	NAME / НАИМЕНОВАНИЕ OPTION КОМПЛЕКТАЦИЯ	Л / П	КОЛ	VIN / DATE ПРИМЕНЕНИЕ FROM С	TO ПО	REMARKS ПРИМЕЧАНИЕ	КОД / Д
[01]	(P) ЧЕХОЛ СПИНКИ, ПЕРЕДНЕГО СИДЕНИЯ					*(A) COVER ASM-F/SEAT BK*						
96472058			2014	S		&QI2-C38.	L	1	500055			
96472058			2014	S		&QI2-C37.	L	1	500055			
96472737			2014		S	&QI3-C38.	R	1	500061			
96472751			2014		S	&QI3-C37.	L	1	500061			
[04]	(P) ЧЕХОЛ ПОДУШКИ, ПЕРЕДНЕГО СИДЕНИЯ					*(A) COVER ASM-F/SEAT CUSH*						
96471990			2014	S		&QI2-C38.	L	1	500055			
96471990			2014	S		&QI2-C37.	L	1	500055			
96472598			2014		S	&QI3-C37.	L	1	500061			
96472600			2014		S	&QI3-C38.	R	1	500061			
[07]	(P) ПОДГОЛОВНИК ПЕРЕДНЕГО СИДЕНЬЯ					*(A) RESTRAINT ASM-F/SEAT HD*						
96472078			2014	S		&QI2-C37.	L	1	500055			
96472787			2014		S	&QI3-C38.	R	1	500061			
96472787			2014		S	&QI3-C37.	L	1	500061			
96495554			2014	S		&QI2-C38.	L	1	500055			
[08]	(P) ВТУЛКА ПОДГОЛОВНИКА					*(A) GUIDE-F/SEAT H/RST ADJ ROD <USE 1C7L 0160B>*						
96486562			2014	S		&QI2-C38.	L	1	500055			
96486562			2014		S	&QI3-C38.	R	1	500061			
96486562			2014	S		&QI2-C37.	L	1	500055			
96486562			2014		S	&QI3-C37.	L	1	500061			
96616511			2014	S		&QI2-C38.	L	1	500055			
96616511			2014		S	&QI3-C38.	R	1	500061			
96616511			2014	S		&QI2-C37.	L	1	500055			
96616511			2014		S	&QI3-C37.	L	1	500061			
[09]	(P) КОЖУХ НАРУЖНЫЙ, ПЕРЕДНЕГО СИДЕНИЯ					*(A) COVER ASM-F/SEAT CUSH OTR FIN*						
96616535			2014	S		&QI2-C38.	L	1	500055			
96616535			2014	S		&QI2-C37.	L	1	500055			
96616535			2014		S	&QI3-C37.	L	1	500061			
96616537			2014		S	&QI3-C38.	R	1	500061			
[12]	(P) РУЧКА РЕГУЛИРОВКИ ПЕРЕДНЕГО СИДЕНЬЯ					*(A) KNOB-F/SEAT ADJR*						
96486561			2014	S		&QI2-C38.	L	1	500055			
96486561			2014	S		&QI2-C37.	L	1	500055			
96486561			2014		S	&QI3-C37.	L	1	500061			
[17]	(P) СПИНКА ПЕРЕДНЕГО СИДЕНЬЯ В СБОРЕ					*(A) CUSHION ASM-D/SEAT BK<SEE GUIDE/CONTACT BFO*						

РАСПОЛОЖЕНИЕ ДЕТАЛЕЙ / POSITION OF A PART	КПП / TRANSAXSLE	КУЗОВ / BODY	МОДЕЛЬ / MODEL
L : ЛЕВОЕ РАСПОЛОЖЕНИЕ ДЕТАЛИ / LEFT HAND SIDE R : ПРАВОЕ РАСПОЛОЖЕНИЕ ДЕТАЛИ / RIGHT HAND SIDE	M : МЕХАНИЧЕСКАЯ / MANUAL A : АВТОМАТИЧЕСКАЯ / AUTOMATIC	4N : 4-Х ДВЕРНЫЙ NOTCHBACK	II : SX III : CDX

ЧАСТИ ПЕРЕДНЕГО СИДЕНЬЯ
7520 *FRONT SEAT PARTS*

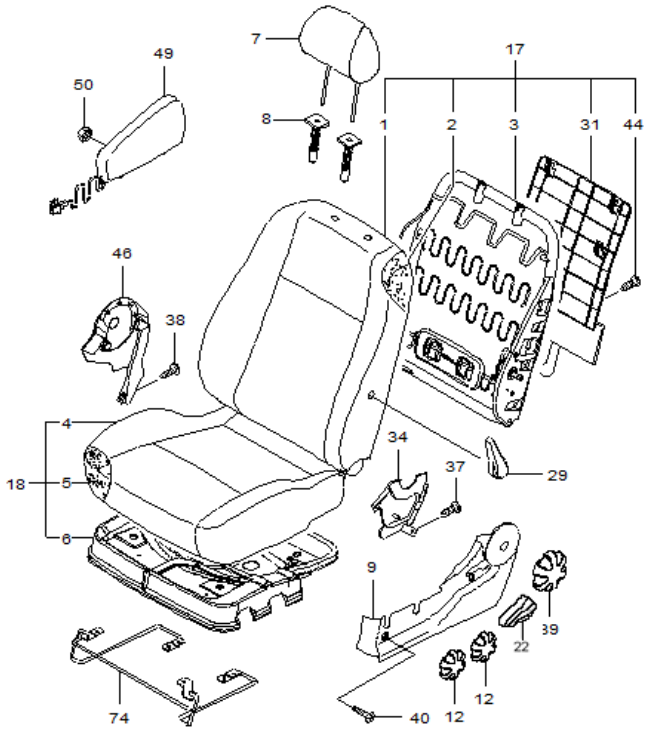

№ ПОЗИЦИИ Part No Номер детали	КОД / К: КПП	ДВГ	Model Year Мод. год	MODEL МОДЕЛЬ SX	CDX	NAME / НАИМЕНОВАНИЕ: OPTION КОМПЛЕКТАЦИЯ	Л / П	КОЛ	VIN / DATE ПРИМЕНЕНИЕ FROM С	TO ПО	REMARKS ПРИМЕЧАНИЕ	КОД / Д
[17]	(P) СПИНКА ПЕРЕДНЕГО СИДЕНЬЯ В СБОРЕ						*(A) CUSHION ASM-D/SEAT BK<SEE GUIDE/CONTACT BFO*					
96471996			2014	S		&QI2-C38.	L	1	500055			
96471996			2014	S		&QI2-C37.	L	1	500055			
96472644			2014		S	&QI3-C37.	L	1	500061			
96472646			2014		S	&QI3-C38.	R	1	500061			
[18]	(P) ПОДУШКА ПЕРЕДНЕГО СИДЕНИЯ В СБОРЕ						*(A) CUSHION ASM-D/SEAT<SEE GUIDE/CONTACT BFO>*					
96471974			2014	S		&QI2-C38.	L	1	500055			
96471974			2014	S		&QI2-C37.	L	1	500055			
96472554			2014		S	&QI3-C37.	L	1	500061			
96472558			2014		S	&QI3-C38.	R	1	500061			
[20]	(P) КРЫШКА, НАРУЖНОЙ ОТДЕЛКИ СИДЕНИЯ						*(A) CAP-F/SEAT OTR RECL FIN CVR<SEE GUIDE/CONTA*					
96616521			2014	S		&QI2-C38.	L	1	500055			
96616521			2014		S	&QI3-C38.	R	1	500061			
96616521			2014	S		&QI2-C37.	L	1	500055			
96616521			2014		S	&QI3-C37.	L	1	500061			
[21]	(P) КРЫШКА, НАРУЖНОЙ ОТДЕЛКИ СИДЕНИЯ						*(A) CAP-F/SEAT OTR RECL FIN CVR<SEE GUIDE/CONTA*					
96616523			2014	S		&QI2-C38.	L	1	500055			
96616523			2014	S		&QI2-C37.	L	1	500055			
96616523			2014		S	&QI3-C37.	L	1	500061			
96616525			2014		S	&QI3-C38.	R	1	500061			
[22]	(P) РУЧКА РЕГУЛИРОВКИ СИДЕНЬЯ						*(A) HANDLE-F/SEAT RECL*					
96616507			2014	S		&QI2-C38.	L	1	500055			
96616507			2014	S		&QI2-C37.	L	1	500055			
96616507			2014		S	&QI3-C37.	L	1	500061			
96616509			2014		S	&QI3-C38.	R	1	500061			
[29]	(P) РУЧКА РЕГУЛИРОВКИ СПИНКИ СИДЕНЬЯ						*(A) HANDLE-F/SEAT BK LUMBAR*					
96616513			2014		S	&QI3-C37.	L	1	500061			
[34]	(P) КРЫШКА ВНУТРЕННЯЯ, ПЕРЕДНЕГО СИДЕНИЯ						*(A) COVER ASM-F/SEAT CUSH OTR FIN*					
96616527			2014	S		&QI2-C38.	L	1	500055			
96616527			2014	S		&QI2-C37.	L	1	500055			
96616527			2014		S	&QI3-C37.	L	1	500061			
96616529			2014		S	&QI3-C38.	R	1	500061			

РАСПОЛОЖЕНИЕ ДЕТАЛЕЙ / POSITION OF A PART	КПП / TRANSAXSLE	КУЗОВ / BODY	МОДЕЛЬ / MODEL
L : ЛЕВОЕ РАСПОЛОЖЕНИЕ ДЕТАЛИ / LEFT HAND SIDE R : ПРАВОЕ РАСПОЛОЖЕНИЕ ДЕТАЛИ / RIGHT HAND SIDE	M : МЕХАНИЧЕСКАЯ / MANUAL A : АВТОМАТИЧЕСКАЯ / AUTOMATIC	4N : 4-Х ДВЕРНЫЙ NOTCHBACK	II : SX III : CDX

САЛАЗКИ ПЕРЕДНЕГО СИДЕНЬЯ

7530 *SEAT GUIDE RAIL*

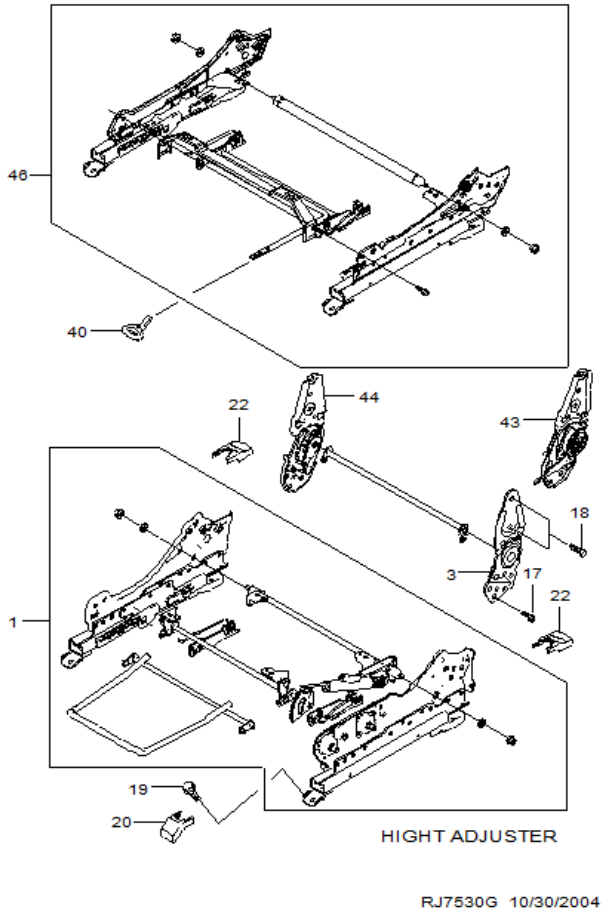

ВЗТ	№ ПОЗИЦИИ / Part No Номер детали	КОД / К: КПП	ДВГ	Model Year Мод. год	MODEL МОДЕЛЬ SX	CDX	NAME / НАИМЕНОВАНИЕ: OPTION КОМПЛЕКТАЦИЯ	Л/П	КОЛ	VIN / DATE ПРИМЕНЕНИЕ FROM С	TO ПО	REMARKS ПРИМЕЧАНИЕ	КОД/Д
	[20]	(P) НАКОНЕЧНИК САЛАЗОК ПЕРЕДНИЙ СИДЕНИЙ						*(A) COVER-F/SEAT INR ADJR FRT FIN*					
	96616551			2014	S	S			2	500055			
	[22]	(P) НАКОНЕЧНИК САЛАЗОК ПЕРЕДНИЙ СИДЕНИЙ						*(A) COVER-F/SEAT INR ADJR RR FIN*					
	96616553			2014	S	S			4	500055			
	[40]	(P) РУЧКА РЕГУЛИРОВКИ СИДЕНЬЯ						*(A) HANDLE-P/SEAT ADJR<SEE GUIDE/CONTACT BFO>*					
	96616517			2014		S	&QI3-C38.	R	1	500061			

РАСПОЛОЖЕНИЕ ДЕТАЛЕЙ / POSITION OF A PART	КПП / TRANSAXSLE	КУЗОВ / BODY	МОДЕЛЬ / MODEL
L : ЛЕВОЕ РАСПОЛОЖЕНИЕ ДЕТАЛИ / LEFT HAND SIDE R : ПРАВОЕ РАСПОЛОЖЕНИЕ ДЕТАЛИ / RIGHT HAND SIDE	M : МЕХАНИЧЕСКАЯ / MANUAL A : АВТОМАТИЧЕСКАЯ / AUTOMATIC	4N : 4-Х ДВЕРНЫЙ NOTCHBACK	II : SX III : CDX

ЗАДНЕЕ СИДЕНЬЕ II

7541 *REAR SEAT II*

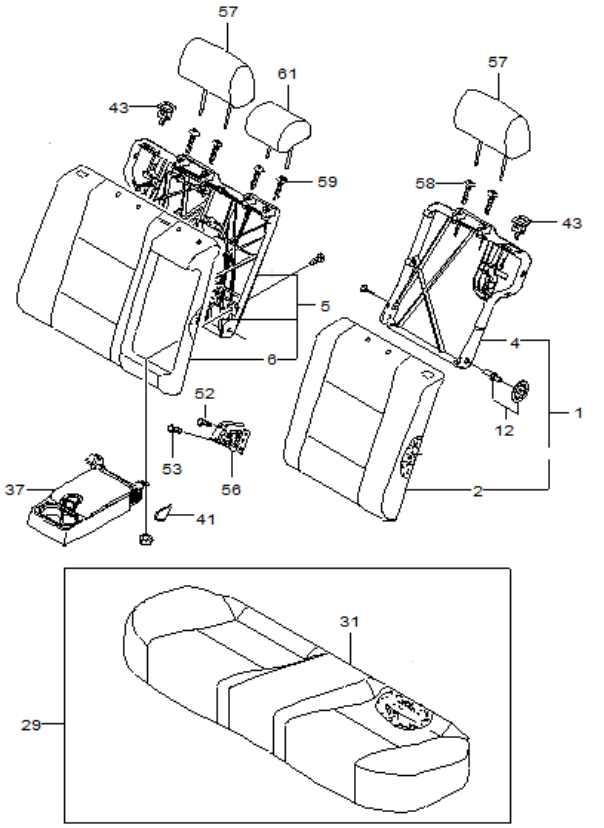

№ ПОЗИЦИИ Part No Номер детали	КОД / К КПП	ДВГ	Model Year Мод. год	MODEL МОДЕЛЬ SX	CDX	NAME / НАИМЕНОВАНИЕ OPTION КОМПЛЕКТАЦИЯ	Л / П	КОЛ	VIN / DATE ПРИМЕНЕНИЕ FROM С	TO ПО	REMARKS ПРИМЕЧАНИЕ	КОД / Д
[01]	(P) СПИНКА ЗАДНЕГО СИДЕНЬЯ В СБОРЕ						*(A) CUSHION ASM-R/SEAT BK (LH PROC)*					
96471093			2014	S		&AM4&W6C&82I.	L	1	500055		Localized	
96472841			2014		S	&AM4&W6E&82I.	L	1	500061		Localized	
[02]	(P) ЧЕХОЛ СПИНКИ, ЗАДНЕГО СИДЕНИЯ						*(A) COVER ASM-R/SEAT BK*					
96472084			2014	S		&AM4&W6C&82I.	L	1	500055			
96472881			2014		S	&AM4&W6E&82I.	L	1	500061			
[05]	(P) СПИНКА ЗАДНЕГО СИДЕНЬЯ В СБОРЕ						*(A) CUSHION ASM-R/SEAT BK (RH PROC)*					
96471099			2014	S		&AM4&W6C&82I-DA5.	R	1	500055		Localized	
96472849			2014		S	&AM4&W6E&82I.		1	500061		Localized	
[06]	(P) ЧЕХОЛ СПИНКИ, ЗАДНЕГО СИДЕНИЯ						*(A) COVER ASM-R/SEAT BK*					
96472090			2014	S		&AM4&W6C&82I-DA5.	R	1	500055			
96472887			2014		S	&AM4&W6E&82I.	R	1	500061			
[12]	(P) ОСЬ СПИНКИ ЗАДНЕГО СИДЕНЬЯ						*(A) PIN ASM-R/SEAT BK PIV<USE UNTIL NEXT MAJOR*					
96496835			2014	S	S			2	500055			
[29]	(P) ПОДУШКА ЗАДНЕГО СИДЕНЬЯ						*(A) CUSHION ASM-R/SEAT*					
96471089			2014	S		&W6C&82I.		1	500055		Localized	
96472793			2014		S	&W6E&82I.		1	500061		Localized	
[31]	(P) ЧЕХОЛ ПОДУШКИ, ЗАДНЕГО СИДЕНИЯ						*(A) COVER ASM-R/SEAT CUSH*					
96472080			2014	S		&W6C&82I.		1	500055			
96472816			2014		S	&W6E&82I.		1	500061			
[37]	(P) ПОДЛОКОТНИК ЗАДНЕГО СИДЕНЬЯ						*(A) ARMREST ASM-R/SEAT A/RST M/FUNC COMPT<USE 1*					
96472912			2014		S	&AM4&W6E&82I.		1	500061			
[41]	(P) КРЫШКА						*(A) CAP-R/SEAT A/RST STOP <USE UNTIL NEXT MAJO*					
96616603			2014		S	&AM4&W6E&82I.		1	500061			
[43]	(P) КНОПКА БЛОКИРОВКИ СПИНКИ						*(A) KNOB-R/SEAT LAT*					
96616605			2014	S		&AM4&W6C&82I-DA5.	R	1	500055			
96616605			2014		S	&AM4&W6E&82I.	L	1	500061			
96616605			2014		S	&AM4&W6E&82I.	R	1	500061			
96616605			2014	S		&AM4&W6C&82I.	L	1	500055		Localized	
[52]	(P) БОЛТ / ВИНТ						*(A) BOLT/SCREW-R/SEAT BK HGE*					
94501368			2014	S	S			1	500055			
[53]	(P) БОЛТ / ВИНТ						*(A) BOLT/SCREW-R/SEAT BK HGE PIV<USE UNTIL NEX*					
94501418			2014	S	S			4	500055			

РАСПОЛОЖЕНИЕ ДЕТАЛЕЙ / POSITION OF A PART	КПП / TRANSAXSLE	КУЗОВ / BODY	МОДЕЛЬ / MODEL
L : ЛЕВОЕ РАСПОЛОЖЕНИЕ ДЕТАЛИ / LEFT HAND SIDE R : ПРАВОЕ РАСПОЛОЖЕНИЕ ДЕТАЛИ / RIGHT HAND SIDE	M : МЕХАНИЧЕСКАЯ / MANUAL A : АВТОМАТИЧЕСКАЯ / AUTOMATIC	4N : 4-Х ДВЕРНЫЙ NOTCHBACK	II : SX III : CDX

ЗАДНЕЕ СИДЕНЬЕ II

7541 *REAR SEAT II*

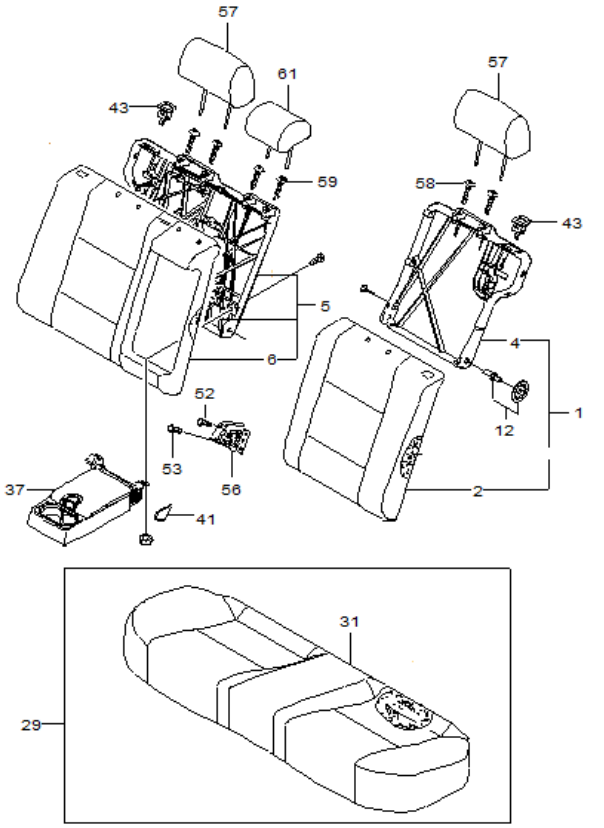

№ ПОЗИЦИИ Part No Номер детали	КОД / К КПП	ДВГ	Model Year Мод. год	MODEL МОДЕЛЬ SX	CDX	NAME / НАИМЕНОВАНИЕ OPTION КОМПЛЕКТАЦИЯ	Л/П	КОЛ	VIN / DATE ПРИМЕНЕНИЕ FROM С	TO ПО	REMARKS ПРИМЕЧАНИЕ	КОД/Д
[56]	(P) ПЕТЛЯ НАКЛОНА СПИНКИ ЗАДНЕГО СИДЕНЬЯ						*(A) HINGE ASM-R/SEAT BK*					
96556787			2014	S	S			1	500055			
[57]	(P) ПОДГОЛОВНИК ЗАДНЕГО СИДЕНЬЯ						*(A) RESTRAINT ASM-R/SEAT HD*					
96471101			2014	S		&AM4&W6C&82I.		2	500055		Localized	
96472934			2014		S	&AM4&W6E&82I.		2	500061		Localized	
[58]	(P) ВТУЛКА ПОДГОЛОВНИКА						*(A) GUIDE ASM-R/SEAT H/RST*					
96496832			2014	S		&AM4&W6C&82I-DA5.	R	2	500055			
96496832			2014		S	&AM4&W6E&82I.	L	1	500061			
96496832			2014		S	&AM4&W6E&82I.	R	2	500061			
96496832			2014	S		&AM4&W6C&82I.	L	1	500055			
[59]	(P) ВТУЛКА ПОДГОЛОВНИКА						*(A) GUIDE-R/SEAT H/RST <USE 1C8L 0189A>*					
96496834			2014	S		&AM4&W6C&82I-DA5.	R	2	500055			
96496834			2014		S	&AM4&W6E&82I.	L	1	500061			
96496834			2014		S	&AM4&W6E&82I.	R	2	500061			
96496834			2014	S		&AM4&W6C&82I.	L	1	500055			
[61]	(P) ПОДГОЛОВНИК ЗАДНЕГО СИДЕНЬЯ						*(A) RESTRAINT ASM-R/SEAT CTR HD*					
96471103			2014	S		&AM4&W6C&82I.		1	500055		Localized	
96472950			2014		S	&AM4&W6E&82I.		1	500061		Localized	

РАСПОЛОЖЕНИЕ ДЕТАЛЕЙ / POSITION OF A PART	КПП / TRANSAXSLE	КУЗОВ / BODY	МОДЕЛЬ / MODEL
L : ЛЕВОЕ РАСПОЛОЖЕНИЕ ДЕТАЛИ / LEFT HAND SIDE R : ПРАВОЕ РАСПОЛОЖЕНИЕ ДЕТАЛИ / RIGHT HAND SIDE	M : МЕХАНИЧЕСКАЯ / MANUAL A : АВТОМАТИЧЕСКАЯ / AUTOMATIC	4N : 4-Х ДВЕРНЫЙ NOTCHBACK	II : SX III : CDX

РЕМНИ БЕЗОПАСНОСТИ ПЕРЕДНЕГО СИДЕНЬЯ

7550 *FRONT SEAT BELT*

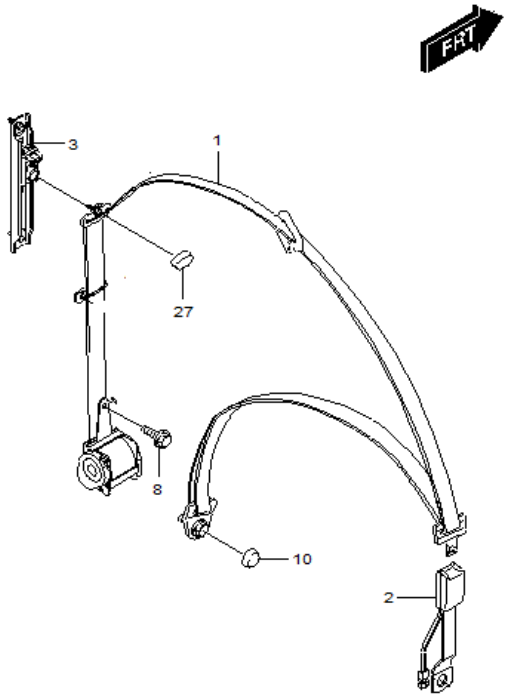

RJ7550DGW 10/30/2004

№ ПОЗИЦИИ Part No Номер детали	ВЗТ	КОД / К КПП	ДВГ	Model Year Мод. год	MODEL МОДЕЛЬ SX	CDX	NAME / НАИМЕНОВАНИЕ OPTION КОМПЛЕКТАЦИЯ	Л/П	КОЛ	VIN / DATE ПРИМЕНЕНИЕ FROM С	TO ПО	REMARKS ПРИМЕЧАНИЕ	КОД/Д
[01]		(P) РЕМЕНЬ БЕЗОПАСНОСТИ ПЕРЕДНЕГО СИДЕНЬЯ					*(A) BELT ASM-D/SEAT <SEE GUIDE/BFO>*						
96616644				2014		O	&AIF&AJ3&LHD&TH5&82I.	L	1	500061			
96616647				2014	S	B	&AIG&LHD&TH5&82I.	L	1	500055			
96616649				2014	S	S	&AIA&LHD&TH5&82I.	R	1	500055			
96936170				2014	S	S	&A70&TH5&82I.		1	500963			
96936325				2014	S	S	&A70&TH5&82I.		1	500963			
[02]		(P) ПРЯЖКА РЕМНЯ БЕЗОПАСНОСТИ ПЕРЕДНЕГО СИДЕНЬЯ					*(A) BUCKLE ASM-D/SEAT BELT <SEE GUIDE/BFO>*						
96405842				2014	S		&QI2-C37.	L	1	500055			
96415492				2014	S		&QI2-C38.	L	1	500055			
96415492				2014		S	&QI3-C38.	R	1	500061			
[03]		(P) РЕГУЛЯТОР РЕМНЯ БЕЗОПАСНОСТИ					*(A) ADJUSTER ASM-D/SEAT SHLDR BELT GDE <SEE GUI*						
96072013				2014	S	S			2	500055			
[08]		(P) БОЛТ / ВИНТ					*(A) BOLT/SCREW-D/SEAT BELT RETR <USE 1A2R 2683C*						
94501612				2014	S	S			2	500055			
[10]		(P) КРЫШКА					*(A) CAP-D/SEAT BELT BOLT (RETR SI) <SEE GUIDE/C*						
96236550				2014	S	S			2	500055			
[27]		(P) КРЫШКА РЕГУЛЯТОРА РЕМНЯ БЕЗОПАСНОСТИ					*(A) COVER-D/SEAT SHLDR BELT GDE TR<SEE GUIDE/CO*						
96414233				2014	S	S		L	1	500055			
96414234				2014	S	S		R	1	500055			

РАСПОЛОЖЕНИЕ ДЕТАЛЕЙ / POSITION OF A PART	КПП / TRANSAXSLE	КУЗОВ / BODY	МОДЕЛЬ / MODEL
L : ЛЕВОЕ РАСПОЛОЖЕНИЕ ДЕТАЛИ / LEFT HAND SIDE R : ПРАВОЕ РАСПОЛОЖЕНИЕ ДЕТАЛИ / RIGHT HAND SIDE	M : МЕХАНИЧЕСКАЯ / MANUAL A : АВТОМАТИЧЕСКАЯ / AUTOMATIC	4N : 4-Х ДВЕРНЫЙ NOTCHBACK	II : SX III : CDX

РЕМНИ БЕЗОПАСНОСТИ ЗАДНЕГО СИДЕНЬЯ

7560 *REAR SEAT BELT*

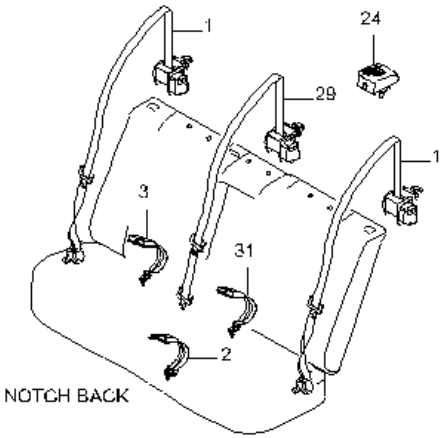

RJ7560G 01/11/2008

№ ПОЗИЦИИ Part No Номер детали	КОД / К КПП	ДВГ	Model Year Мод. год	MODEL МОДЕЛЬ SX	CDX	NAME / НАИМЕНОВАНИЕ OPTION КОМПЛЕКТАЦИЯ	Л/П	КОЛ	VIN / DATE ПРИМЕНЕНИЕ FROM С	TO ПО	REMARKS ПРИМЕЧАНИЕ	КОД/Д
[01] 95018567	(P) РЕМЕНЬ БЕЗОПАСНОСТИ ЗАДНЕГО СИДЕНЬЯ		2014	S	S			2	500055		*(A) BELT ASM-R/SEAT <SEE GUIDE/BFO>*	
[02] 96616687	(P) РЕМЕНЬ БЕЗОПАСНОСТИ ЦЕНТРАЛЬНЫЙ		2014	S	S	&AWB-AT7.		1	500055		*(A) BELT ASM-R/SEAT CTR <SEE GUIDE/BFO>*	
[03] 96616693	(P) ПРЯЖКА РЕМНЯ БЕЗОПАСНОСТИ		2014	S	S		L	1	500055		*(A) BUCKLE ASM-R/SEAT BELT*	
[24] 96860012	(P) КРОНШТЕЙН ДЛЯ ДЕТСКОГО СИДЕНИЯ		2014			&AN4&MBR/MDW&82I.		1	-		*(A) BRACKET ASM-CHILD ST TOP STRP*	
[29] 96829980	(P) РЕМЕНЬ БЕЗОПАСНОСТИ ЦЕНТРАЛЬНЫЙ		2014	S	S	&AT7&82I.		1	500963		*(A) BELT ASM-R/SEAT CTR <SEE GUIDE/BFO>*	
[31] 96829988	(P) ПРЯЖКА РЕМНЯ БЕЗОПАСНОСТИ		2014	S	S	&AT7&82I.	R	1	500963		*(A) BUCKLE ASM-R/SEAT BELT*	

РАСПОЛОЖЕНИЕ ДЕТАЛЕЙ / POSITION OF A PART	КПП / TRANSAXSLE	КУЗОВ / BODY	МОДЕЛЬ / MODEL
L : ЛЕВОЕ РАСПОЛОЖЕНИЕ ДЕТАЛИ / LEFT HAND SIDE R : ПРАВОЕ РАСПОЛОЖЕНИЕ ДЕТАЛИ / RIGHT HAND SIDE	M : МЕХАНИЧЕСКАЯ / MANUAL A : АВТОМАТИЧЕСКАЯ / AUTOMATIC	4N : 4-Х ДВЕРНЫЙ NOTCHBACK	II : SX III : CDX

НАСТИЛ ПОЛА САЛОНА
7610 *FLOOR CARPET*

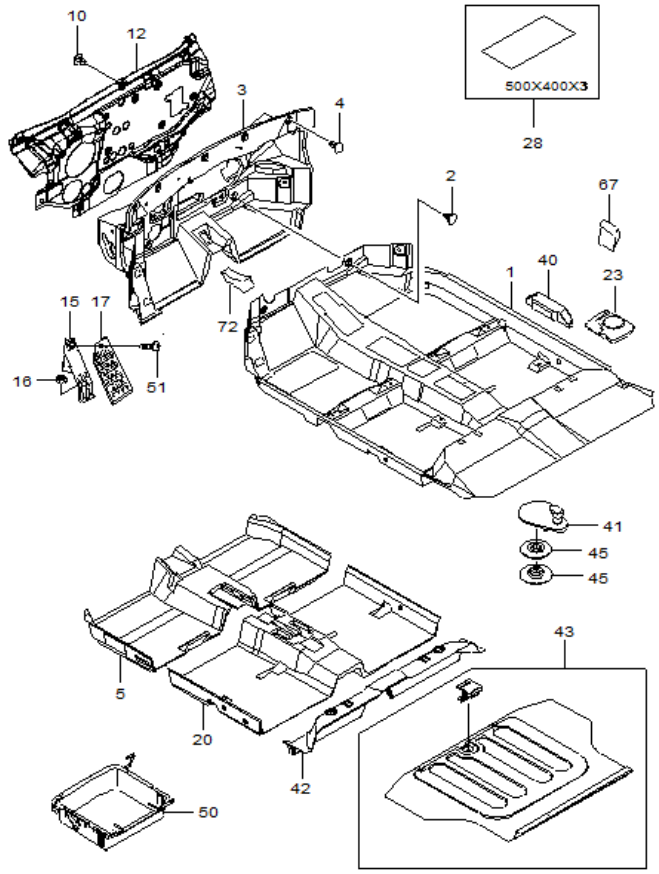

№ ПОЗИЦИИ Part No Номер детали	ВЗТ	КОД / К КПП	ДВГ	Model Year Мод. год	MODEL МОДЕЛЬ SX	CDX	NAME / НАИМЕНОВАНИЕ OPTION КОМПЛЕКТАЦИЯ	Л/П	КОЛ	VIN / DATE ПРИМЕНЕНИЕ FROM С	TO ПО	REMARKS ПРИМЕЧАНИЕ	КОД/Д
[01]		(P) КОВРОВОЕ ПОКРЫТИЕ ПОЛА								*(A) CARPET ASM-FLR PNL*			
96969608				2014	S	S	&LHD.		1	500055		Localized	
[02]		(P) КЛИПСА								*(A) RETAINER ASM-FLR CPT <SEE GUIDE/BFO>*			
94530478				2014	S	S			1	500055			
[03]		(P) ИЗОЛЯЦИЯ ЩИТКА ВНУТРЕННЯЯ САЛОНА								*(A) INSULATOR-DA PNL INR <SEE GUIDE/BFO>*			
96464763				2014	B	B	&L2C&LHD.		1	500055			
[04]		(P) КЛИПСА								*(A) RETAINER-DA PNL INR INSL*			
94530387				2014	S	S			11	500055			
[05]		(P) ИЗОЛЯЦИЯ ПЕРЕДНЕГО ПОЛА								*(A) INSULATOR-FLR PNL FRT*			
96436033				2014			-C35.		1	500055			
96436034				2014	S	S	&C35.		1	500963			
[10]		(P) КЛИПСА								*(A) RETAINER-DA PNL OTR INSL*			
94530387				2014	S	S	&L2C&LHD&VFT.		11	500055			
[12]		(P) ИЗОЛЯЦИЯ ЩИТКА, НАРУЖНАЯ								*(A) INSULATOR-DA PNL OTR*			
96433097				2014	S	S	&TDW.		1	500963			
96436037				2014	S	S	&L2C&LHD&VFT.		1	500055			
[15]		(P) КРОНШТЕЙН								*(A) BRACKET-DRVR F/RST*			
96556928				2014	S	S	&LHD.	L	1	500055			
[16]		(P) ГАЙКА								*(A) NUT-DRVR F/RST BRKT*			
94515096				2014	S	S	&LHD.		3	500055			
[17]		(P) НАКЛАДКА ДЛЯ ЛЕВОЙ НОГИ								*(A) FOOTREST-DRVR*			
96616635				2014	S	S	&LHD&82I.	L	1	500055			
[20]		(P) ИЗОЛЯЦИЯ СРЕДНЕГО ПОЛА								*(A) INSULATOR-FLR PNL RR*			
96436035				2014	S	S			1	500055			
[23]		(P) ПРОКЛАДКА ЧАШКИ ЗАДНЕЙ СТОЙКИ ПОДВЕСКИ								*(A) INSULATOR ASM-RR SUSP STRUT<SEE GUIDE/CONTA*			
96497004				2014	S	S		L	1	500055			
96497005				2014	S	S		R	1	500055			
[28]		(P) ШУМОИЗОЛЯЦИЯ								*(A) DEADENER-RF PNL*			
96247406				2014	S	S	-CF5.		4	500055			
[40]		(P) ИЗОЛЯЦИЯ ЦЕНТРАЛЬНОЙ СТОЙКИ								*(A) INSULATOR ASM-CTR PLR INR PNL LWR<SEE GUI*			
96556891				2014	S	S		L	1	500055			
96556892				2014	S	S		R	1	500055			
[42]		(P) ИЗОЛЯЦИЯ ЗАДНЕГО СИДЕНЬЯ								*(A) INSULATOR-FLR PNL R/SEAT <SEE GUIDE/CONTACT*			
96436036				2014	S	S			1	500055			

РАСПОЛОЖЕНИЕ ДЕТАЛЕЙ / POSITION OF A PART	КПП / TRANSAXSLE	КУЗОВ / BODY	МОДЕЛЬ / MODEL
L : ЛЕВОЕ РАСПОЛОЖЕНИЕ ДЕТАЛИ / LEFT HAND SIDE R : ПРАВОЕ РАСПОЛОЖЕНИЕ ДЕТАЛИ / RIGHT HAND SIDE	M : МЕХАНИЧЕСКАЯ / MANUAL A : АВТОМАТИЧЕСКАЯ / AUTOMATIC	4N : 4-Х ДВЕРНЫЙ NOTCHBACK	II : SX III : CDX

НАСТИЛ ПОЛА САЛОНА
7610 *FLOOR CARPET*

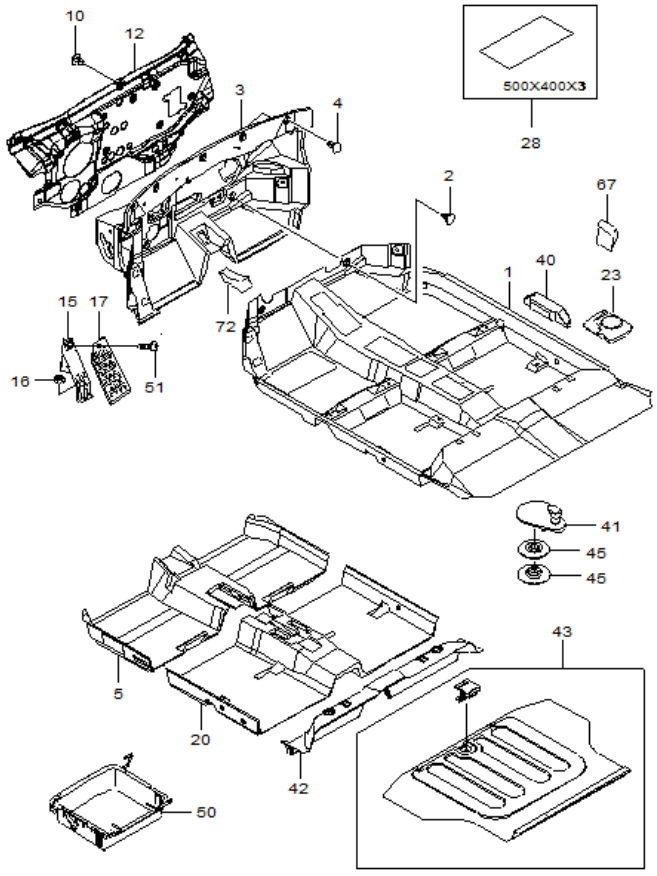

№ ПОЗИЦИИ Part No Номер детали	КОД / К КПП	ДВГ	Model Year Мод. год	MODEL МОДЕЛЬ SX	CDX	NAME / НАИМЕНОВАНИЕ OPTION КОМПЛЕКТАЦИЯ	Л/П	КОЛ	VIN / DATE ПРИМЕНЕНИЕ FROM С	TO ПО	REMARKS ПРИМЕЧАНИЕ	КОД/Д
[43]	(P) КОВРОВОЕ ПОКРЫТИЕ БАГАЖНИКА								*(A) CARPET ASM-R/CMPT FLR PNL<SEE GUIDE/CONTACT*			
96615713			2014	B	B	&QSU.		1	-			
96615715			2014	O	O	&RHA.		1	500055			
[45]	(P) КЛИПСА								*(A) CLIP-FLR CPT RET (AT CTR PLR) <SEE GUIDE/CO*			
94530693			2014	S	S	&LHD.		1	500055			
94530695			2014	S	S	&LHD.		1	500055			
[51]	(P) БОЛТ / ВИНТ								*(A) BOLT/SCREW-DRVR F/RST*			
94520326			2014	S	S	&LHD.	L	1	500055			
[67]	(P) ИЗОЛЯЦИЯ ПОЛКИ САЛОНА								*(A) INSULATOR-R/WDO PNL*			
96556958			2014	S	S		L	1	500055			
96556959			2014	S	S		R	1	500055			

РАСПОЛОЖЕНИЕ ДЕТАЛЕЙ / POSITION OF A PART	КПП / TRANSAXSLE	КУЗОВ / BODY	МОДЕЛЬ / MODEL
L : ЛЕВОЕ РАСПОЛОЖЕНИЕ ДЕТАЛИ / LEFT HAND SIDE R : ПРАВОЕ РАСПОЛОЖЕНИЕ ДЕТАЛИ / RIGHT HAND SIDE	M : МЕХАНИЧЕСКАЯ / MANUAL A : АВТОМАТИЧЕСКАЯ / AUTOMATIC	4N : 4-Х ДВЕРНЫЙ NOTCHBACK	II : SX III : CDX

8 ОТОПЛЕНИЕ И КОНДИЦИОНИРОВАНИЕ

8110 ВОЗДУХОВОДЫ

8212 ОТОПИТЕЛЬ

8221 ВЕНТИЛЯТОР И ИСПАРИТЕЛЬ

8310 РАДИАТОР КОНДИЦИОНЕРА

8320 КОМПРЕССОР

8331 КРЕПЛЕНИЕ КОМПРЕССОРА

8340 ТРУБОПРОВОДНАЯ СИСТЕМА КОНДИЦИОНЕРА

8350 УПРАВЛЕНИЕ КЛИМАТОМ САЛОНА

ВОЗДУХОВОДЫ

8110 *AIR DISTRIBUTOR*

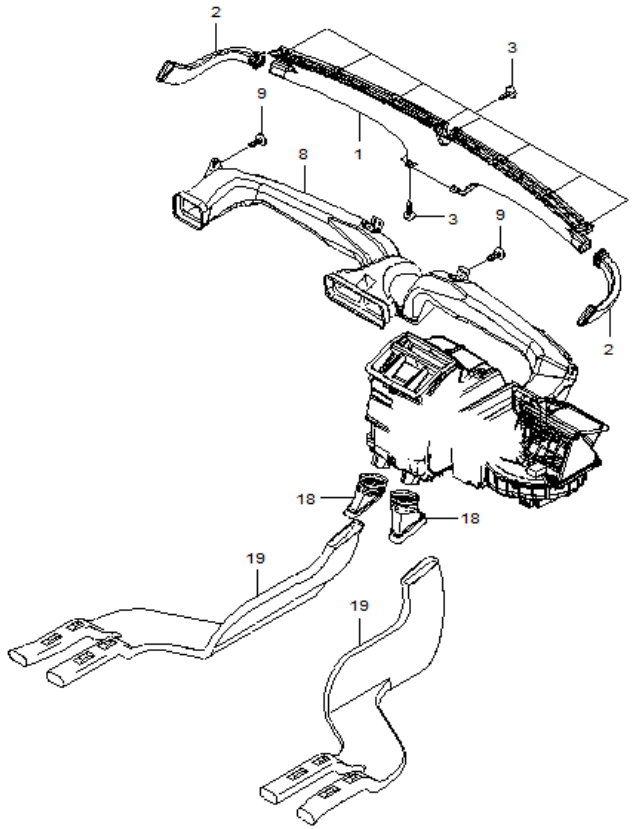

RJ8110 10/30/2004

№ ПОЗИЦИИ Part No Номер детали	ВЗТ	КОД / К КПП	ДВГ	Model Year Мод. год	MODEL МОДЕЛЬ SX	CDX	NAME / НАИМЕНОВАНИЕ OPTION КОМПЛЕКТАЦИЯ	Л/П	КОЛ	VIN / DATE ПРИМЕНЕНИЕ FROM С	TO ПО	REMARKS ПРИМЕЧАНИЕ	КОД/Д
[01]		(P) ВОЗДУХОВОД ИНСТРУМЕНТАЛЬНОЙ ПАНЕЛИ						*(A) DUCT ASM-W/S DEFR OTLT*					
96451400				2014	S	S	&LM9/L2C.		1	500055			
[02]		(P) ВОЗДУХОВОД ОБОГРЕВА СТЕКЛА						*(A) DUCT-BODY SI AIR OTLT<SEE GUIDE/CONTACT BFO*					
96554846				2014	S	S		L	1	500055			
96554847				2014	S	S		R	1	500055			
[03]		(P) БОЛТ / ВИНТ						*(A) BOLT/SCREW-W/S DEFR OTLT DUCT*					
94520326				2014	S	S			6	500055			
[08]		(P) ВОЗДУХОВОД ЦЕНТРАЛЬНЫЙ						*(A) DUCT ASM-I/P AIR OTLT*					
96838182				2014	S	S	&BJ0.		1	500055			
[09]		(P) БОЛТ / ВИНТ						*(A) BOLT/SCREW-AIR DISTR DUCT*					
94520326				2014	S	S			4	500055			
[18]		(P) ПЕРЕХОДНИК ВОЗДУХОВОДА						*(A) CONNECTOR ASM-R/FLR AIR DUCT<SEE GUIDE/CONT*					
96554674				2014	S	S	&C35.	L	1	500963			
96554675				2014	S	S	&C35.	R	1	500963			
[19]		(P) ВОЗДУХОВОД ЗАДНИЙ						*(A) DUCT ASM-F/FLR CNSL RR AIR*					
96554672				2014	S	S	&C35.	L	1	500963			
96554673				2014	S	S	&C35.	R	1	500963			

РАСПОЛОЖЕНИЕ ДЕТАЛЕЙ / POSITION OF A PART	КПП / TRANSAXSLE	КУЗОВ / BODY	МОДЕЛЬ / MODEL
L : ЛЕВОЕ РАСПОЛОЖЕНИЕ ДЕТАЛИ / LEFT HAND SIDE R : ПРАВОЕ РАСПОЛОЖЕНИЕ ДЕТАЛИ / RIGHT HAND SIDE	M : МЕХАНИЧЕСКАЯ / MANUAL A : АВТОМАТИЧЕСКАЯ / AUTOMATIC	4N : 4-Х ДВЕРНЫЙ NOTCHBACK	II : SX III : CDX

ОТОПИТЕЛЬ
8212 *AIR CONDITIONER MODULE*

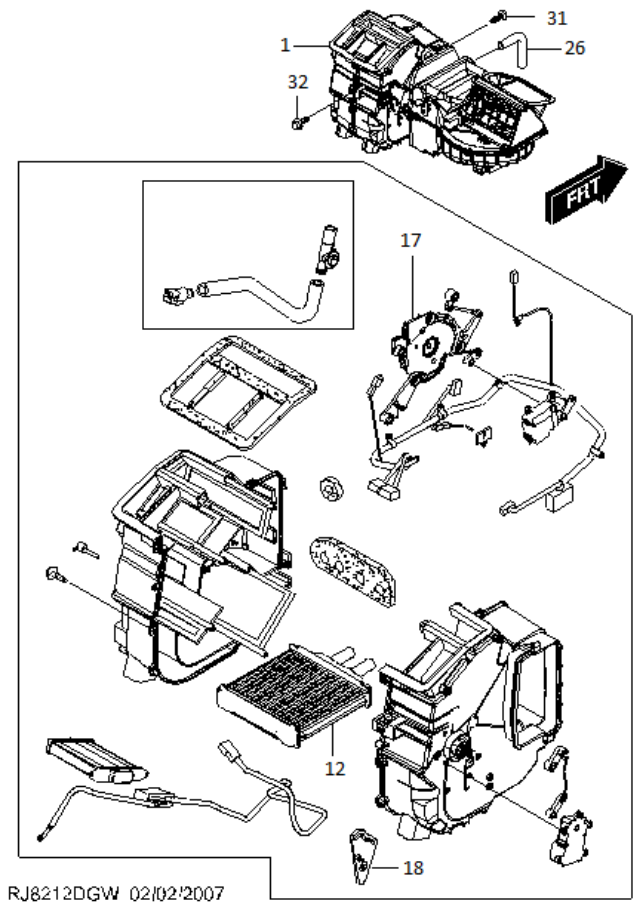

ВЗТ	№ ПОЗИЦИИ Part No Номер детали	КОД / К КПП	ДВГ	Model Year Мод. год	MODEL МОДЕЛЬ SX	CDX	NAME / НАИМЕНОВАНИЕ OPTION КОМПЛЕКТАЦИЯ	Л/П	КОЛ	VIN / DATE ПРИМЕНЕНИЕ FROM С	TO ПО	REMARKS ПРИМЕЧАНИЕ	КОД/Д
	[01]	(P) МОДУЛЬ ОТОПЛЕНИЯ САЛОНА						*(A) MODULE ASM-HTR & BLO*					
	96813362			2014	O	O	&L2C&C46&K11&LHD-C35.		1	SOP			
	96813363			2014	B	B	&L2C&C35&C46&LHD-K11.		1	SOP			
	96813364			2014	O	O	&L2C&C35&C46&K11&LHD.		1	SOP			
	95372093			2014	S	S	&L2C&C35&C60&K11&LHD.		1	500963			
	95372092			2014	S	S	&L2C&C60&K11&LHD-C35.		1	500055			
	[12]	(P) РАДИАТОР ОТОПИТЕЛЯ						*(A) CORE-HEATER*					
	96554446			2014	S	S			1	500055			
	[17]	(P) ОТВОД						*(A) LINK-MAIN*					
	96419142				S	S			1				
	[18]	(P) ОТВОД						*(A) LINK-TEMP*					
	96419144				S	S			1				
	[26]	(P) ШЛАНГ ДРЕНАЖНЫЙ						*(A) TUBE-A/C EVPR & BLO MDL DRN<SEE GUIDE/CONTA*					
	96211764			2014	S	S			1	500055			
	[31]	(P) БОЛТ / ВИНТ						*(A) BOLT/SCREW-HTR & A/C EVPR & BLO MDL*					
	94520580			2014	S	S			6	500055			
	[32]	(P) БОЛТ / ВИНТ						*(A) BOLT/SCREW-W/S DEFR OTLT DUCT*					
	94520326			2014	S	S	&LM9/L2C.		3	500055			

РАСПОЛОЖЕНИЕ ДЕТАЛЕЙ / POSITION OF A PART	КПП / TRANSAXSLE	КУЗОВ / BODY	МОДЕЛЬ / MODEL
L : ЛЕВОЕ РАСПОЛОЖЕНИЕ ДЕТАЛИ / LEFT HAND SIDE R : ПРАВОЕ РАСПОЛОЖЕНИЕ ДЕТАЛИ / RIGHT HAND SIDE	M : МЕХАНИЧЕСКАЯ / MANUAL A : АВТОМАТИЧЕСКАЯ / AUTOMATIC	4N : 4-Х ДВЕРНЫЙ NOTCHBACK	II : SX III : CDX

ВЕНТИЛЯТОР И ИСПАРИТЕЛЬ

8221 *BLOWER&EVAPORATOR*

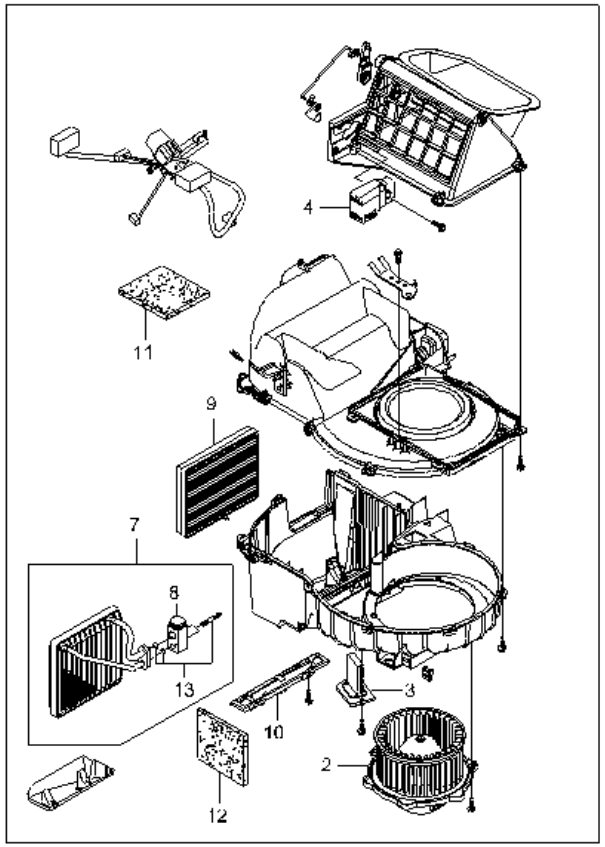

RJ8221 05/17/2007

№ ПОЗИЦИИ / Part No Номер детали	КОД / К: КПП	ДВГ	Model Year Мод. год	MODEL МОДЕЛЬ SX	CDX	NAME / НАИМЕНОВАНИЕ: OPTION КОМПЛЕКТАЦИЯ	Л/П	КОЛ	VIN / DATE ПРИМЕНЕНИЕ FROM С	TO ПО	REMARKS ПРИМЕЧАНИЕ	КОД/Д
[02] 96554418				S	S	(P) ЭЛЕКТРОДВИГАТЕЛЬ ВЕНТИЛЯТОРА		1			*(A) MOTOR-BLOWER*	
[03] 96484371				S	S	(P) РЕЗИСТОР ВЕНТИЛЯТОРА		1			*(A) RESISTOR-BLOWER*	
[04] 96554432				S	S	(P) ЭЛЕКТРОМОТОР РЕЦИРКУЛЯЦИИ		1			*(A) MOTOR-INTAKE*	
[07] 96804688				S	S	(P) РАДИАТОР ИСПАРИТЕЛЯ		1			*(A) CORE A-EVAPORATOR*	
[08] 96492806				S	S	(P) КЛАПАН ТЕРМОСТАТА		1			*(A) VALVE-THERMOSTAT EXPN*	
[09] 96554421				S	S	(P) ФИЛЬТР ВОЗДУШНЫЙ САЛОНА		1			*(A) FILTER A-AIR*	
[10] 96804710				S	S	(P) КРЫШКА САЛОННОГО ФИЛЬТРА		1			*(A) COVER A-AIR FILTER*	
[11] 96498722				S	S	(P) ПРОКЛАДКА		1			*(A) SEAL-SPONGE*	
[12] 96498723				S	S	(P) ПРОКЛАДКА		1			*(A) SEAL-SPONGE*	
[13] 96410801				S	S	(P) РЕМКОМПЛЕКТ КЛАПАНА ТЕРМОСТАТА		1			*(A) VALVE-EXPN KIT*	

РАСПОЛОЖЕНИЕ ДЕТАЛЕЙ / POSITION OF A PART	КПП / TRANSAXSLE	КУЗОВ / BODY	МОДЕЛЬ / MODEL
L : ЛЕВОЕ РАСПОЛОЖЕНИЕ ДЕТАЛИ / LEFT HAND SIDE R : ПРАВОЕ РАСПОЛОЖЕНИЕ ДЕТАЛИ / RIGHT HAND SIDE	M : МЕХАНИЧЕСКАЯ / MANUAL A : АВТОМАТИЧЕСКАЯ / AUTOMATIC	4N : 4-Х ДВЕРНЫЙ NOTCHBACK	II : SX III : CDX

РАДИАТОР КОНДИЦИОНЕРА
8310 *CONDENSER*

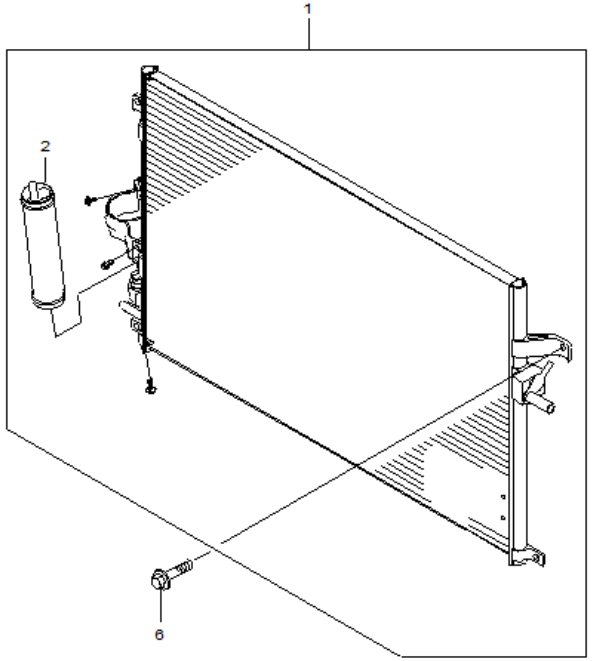

RJ8310GNW 10/30/2004

№ ПОЗИЦИИ / Part No Номер детали	КОД / К: КПП	ДВГ	Model Year Мод. год	MODEL МОДЕЛЬ SX	CDX	NAME / НАИМЕНОВАНИЕ: OPTION КОМПЛЕКТАЦИЯ	Л/П	КОЛ	VIN / DATE ПРИМЕНЕНИЕ FROM С	TO ПО	REMARKS ПРИМЕЧАНИЕ	КОД/Д
[01] 96844907	(P) РАДИАТОР В СБОРЕ, КОНДИЦИОНЕРА		2014	O	O	&C60.	*(A) CONDENSER ASM-A/C*	1	500055			
[02] 96887076	(P) БАЧОК ХЛАДАГЕНТА		2014	O	O	&C60.	*(A) RECEIVER & DEHYDRATOR ASM-A/C*	1	500055			
[06] 94500405	(P) БОЛТ / ВИНТ		2014	O	O	&C60.	*(A) BOLT/SCREW-A/C CNDSR BRKT*	4	500055			

РАСПОЛОЖЕНИЕ ДЕТАЛЕЙ / POSITION OF A PART	КПП / TRANSAXSLE	КУЗОВ / BODY	МОДЕЛЬ / MODEL
L : ЛЕВОЕ РАСПОЛОЖЕНИЕ ДЕТАЛИ / LEFT HAND SIDE R : ПРАВОЕ РАСПОЛОЖЕНИЕ ДЕТАЛИ / RIGHT HAND SIDE	M : МЕХАНИЧЕСКАЯ / MANUAL A : АВТОМАТИЧЕСКАЯ / AUTOMATIC	4N : 4-Х ДВЕРНЫЙ NOTCHBACK	II : SX III : CDX

КОМПРЕССОР
8320 *COMPRESSOR*

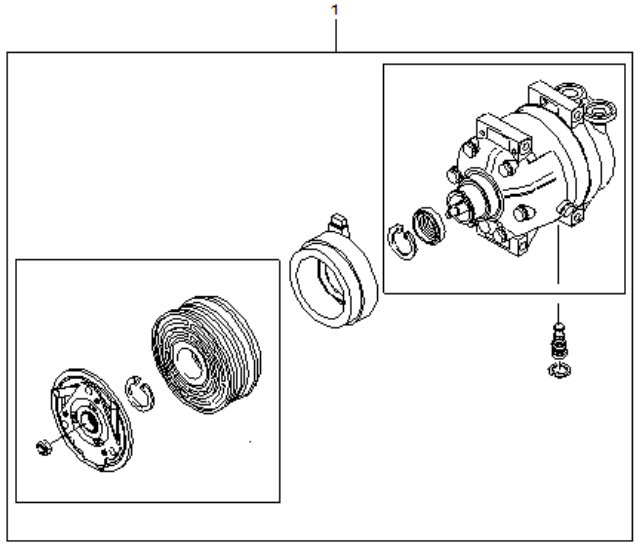

RJ8320 10/30/2004

В З Т	№ ПОЗИЦИИ Part No Номер детали	КОД / К КПП	ДВГ	Model Year Мод. год	MODEL МОДЕЛЬ SX	CDX	NAME / НАИМЕНОВАНИЕ OPTION КОМПЛЕКТАЦИЯ	Л / П	КОЛ	VIN / DATE ПРИМЕНЕНИЕ FROM С	TO ПО	REMARKS ПРИМЕЧАНИЕ	КОД / Д
	[01]	(P) КОМПРЕССОР В СБОРЕ, КОНДИЦИОНЕРА						*(A) COMPRESSOR ASM-A/C*					
	96863368			2014	O	O	&C60&LHD.		1	500055			

РАСПОЛОЖЕНИЕ ДЕТАЛЕЙ / POSITION OF A PART	КПП / TRANSAXSLE	КУЗОВ / BODY	МОДЕЛЬ / MODEL
L : ЛЕВОЕ РАСПОЛОЖЕНИЕ ДЕТАЛИ / LEFT HAND SIDE R : ПРАВОЕ РАСПОЛОЖЕНИЕ ДЕТАЛИ / RIGHT HAND SIDE	M : МЕХАНИЧЕСКАЯ / MANUAL A : АВТОМАТИЧЕСКАЯ / AUTOMATIC	4N : 4-Х ДВЕРНЫЙ NOTCHBACK	II : SX III : CDX

КРЕПЛЕНИЕ КОМПРЕССОРА

8331 *COMPRESSOR MOUNT*

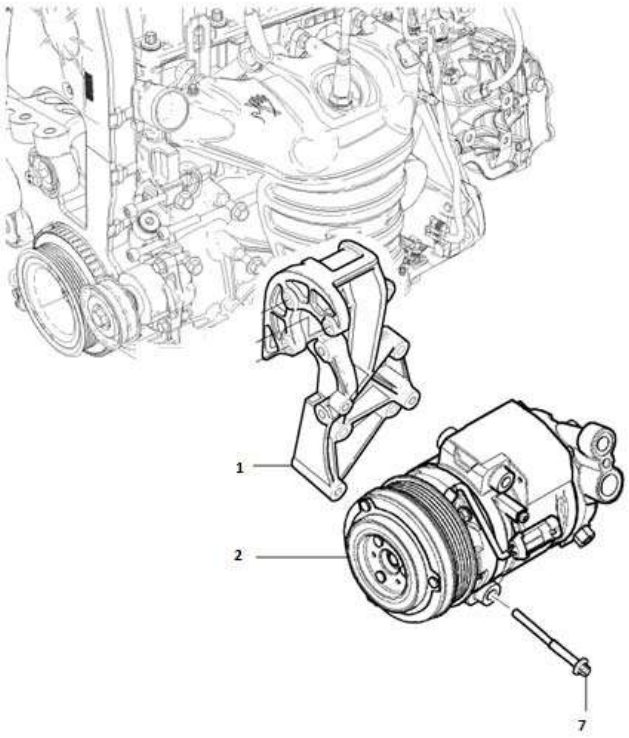

№ ПОЗИЦИИ / Part No Номер детали	ВЗТ	КОД / К: КПП	ДВГ	Model Year Мод. год	MODEL МОДЕЛЬ SX	CDX	NAME / НАИМЕНОВАНИЕ: OPTION КОМПЛЕКТАЦИЯ	Л/П	КОЛ	VIN / DATE ПРИМЕНЕНИЕ FROM С	TO ПО	REMARKS ПРИМЕЧАНИЕ	КОД/Д
[01] 96830665				2014	O	O	(P) КРОНШТЕЙН КОМПРЕССОРА КОНДИЦИОНЕРА &LM9/L2C&C60.	(A) BRACKET-A/C CMPR	1	500055			
[02] 96863368				2014	O	O	(P) КОМПРЕССОР В СБОРЕ, КОНДИЦИОНЕРА &C60&LHD.	(A) COMPRESSOR ASM-A/C	1	500055			
[07] 94500452				2014	O	O	(P) БОЛТ / ВИНТ &L2C&C60&LHD.	(A) BOLT/SCREW-A/C CMPR	3	500055			

РАСПОЛОЖЕНИЕ ДЕТАЛЕЙ / POSITION OF A PART	КПП / TRANSAXSLE	КУЗОВ / BODY	МОДЕЛЬ / MODEL
L : ЛЕВОЕ РАСПОЛОЖЕНИЕ ДЕТАЛИ / LEFT HAND SIDE R : ПРАВОЕ РАСПОЛОЖЕНИЕ ДЕТАЛИ / RIGHT HAND SIDE	M : МЕХАНИЧЕСКАЯ / MANUAL A : АВТОМАТИЧЕСКАЯ / AUTOMATIC	4N : 4-Х ДВЕРНЫЙ NOTCHBACK	II : SX III : CDX

ТРУБОПРОВОДНАЯ СИСТЕМА КОНДИЦИОНЕРА

8340 *AIR CONDITIONER HOSE&PIPE LINE*

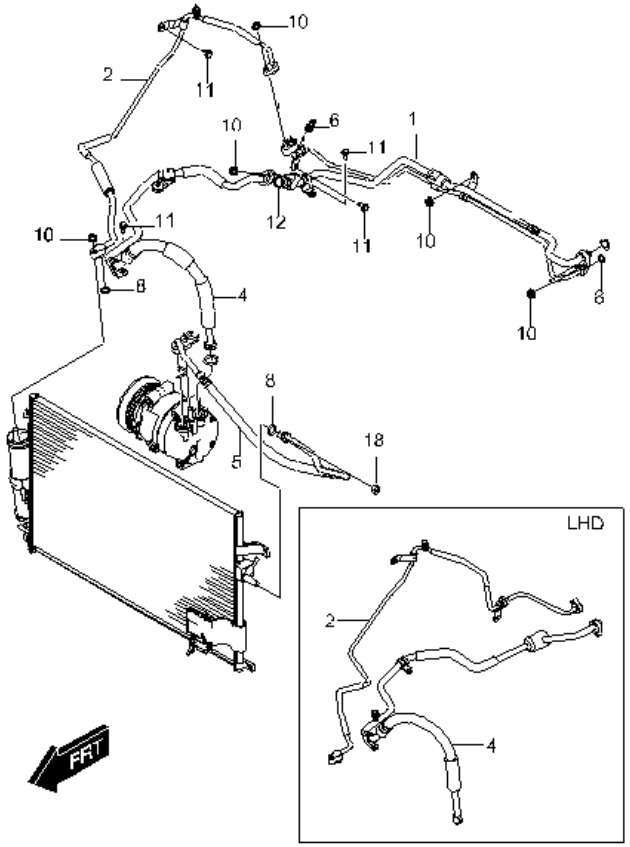

RJ8340GW 06/09/2006

ВЗТ	№ ПОЗИЦИИ Part No Номер детали	КОД / К КПП	ДВГ	Model Year Мод. год	MODEL МОДЕЛЬ SX	CDX	NAME / НАИМЕНОВАНИЕ OPTION КОМПЛЕКТАЦИЯ	Л/П	КОЛ	VIN / DATE ПРИМЕНЕНИЕ FROM С	TO ПО	REMARKS ПРИМЕЧАНИЕ	КОД/Д
	[02]	**(P) ТРУБКА ПОДАЧИ ФРЕОНА**										***(A) TUBE ASM-A/C EVPR TXV RR<SEE GUIDE/CONTACT***	
	96968482			**2014**	**O**	**O**	&C60&LHD.		1	500055			
	[04]	**(P) ШЛАНГ В СБОРЕ, ИСПАРИТЕЛЯ КОНДИЦИОНЕРА**										***(A) HOSE ASM-A/C EVPR***	
	95076520			**2014**	**O**	**O**	&C60&LHD.		1	500055			
	[05]	**(P) ШЛАНГ В БОРЕ, КОМПРЕССОРА КОНДИЦИОНЕРА**										***(A) HOSE ASM-A/C CMPR & CNDSR***	
	95076518	**M**		**2014**			&MXP&C60&LHD.		1	500055			
	95076519	**A**		**2014**	**O**	**O**	&MH9&C60&LHD.		1	SOP			
	[06]	**(P) ДАТЧИК ДАВЛЕНИЯ В СБОРЕ**										***(A) SENSOR ASM-A/C REFRIG PRESS***	
	95018104			**2014**	**O**	**O**	&C60.		1	500055			
	[08]	**(P) КОЛЬЦО УПЛОТНИТЕЛЬНОЕ**										***(A) SEAL-A/C EVPR TXV HOSE (O RING)<SEE GUIDE/C***	
	94535504			**2014**	**O**	**O**	&C60&LHD.		2	500055			
	[10]	**(P) ГАЙКА**										***(A) NUT-A/C CMPR TUBE***	
	94515119			**2014**	**O**	**O**	&C60.		1	500055			
	[11]	**(P) БОЛТ / ВИНТ**										***(A) BOLT/SCREW-A/C CNDSR & EVPR HOSE FTG***	
	94500405			**2014**	**O**	**O**	&C60&LHD.		1	500055			
	[18]	**(P) ГАЙКА**										***(A) NUT-A/C CNDSR HOSE***	
	94515040			**2014**	**O**	**O**	&C60.		1	500055			

РАСПОЛОЖЕНИЕ ДЕТАЛЕЙ / POSITION OF A PART	КПП / TRANSAXSLE	КУЗОВ / BODY	МОДЕЛЬ / MODEL
L : ЛЕВОЕ РАСПОЛОЖЕНИЕ ДЕТАЛИ / LEFT HAND SIDE **R : ПРАВОЕ РАСПОЛОЖЕНИЕ ДЕТАЛИ / RIGHT HAND SIDE**	**M : МЕХАНИЧЕСКАЯ / MANUAL** **A : АВТОМАТИЧЕСКАЯ / AUTOMATIC**	**4N : 4-Х ДВЕРНЫЙ NOTCHBACK**	**II : SX** **III : CDX**

УПРАВЛЕНИЕ КЛИМАТОМ САЛОНА

8350 *AIR CONDITIONER CONTROL SWITCH*

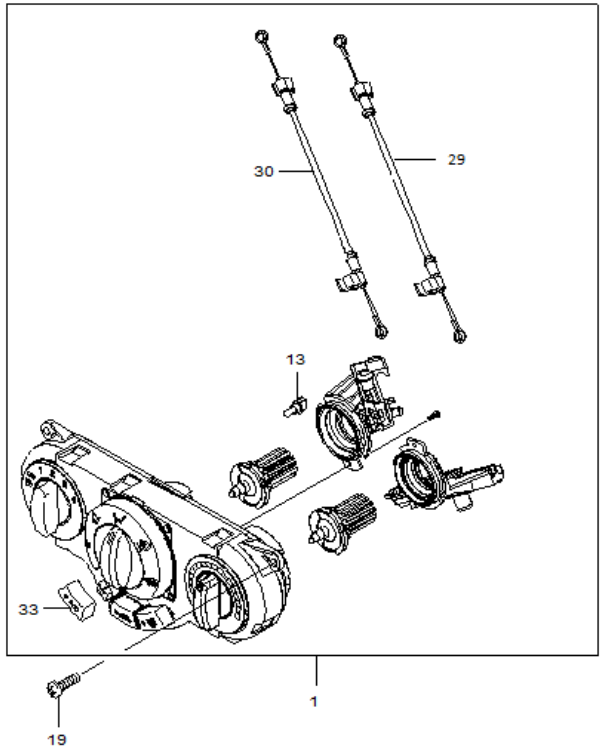

№ ПОЗИЦИИ / Part No Номер детали	КОД / К: КПП	ДВГ	Model Year Мод. год	MODEL МОДЕЛЬ SX	CDX	NAME / НАИМЕНОВАНИЕ: OPTION КОМПЛЕКТАЦИЯ	Л/П	КОЛ	VIN / DATE ПРИМЕНЕНИЕ FROM С	TO ПО	REMARKS ПРИМЕЧАНИЕ	КОД/Д
[01]	(P) ПАНЕЛЬ УПРАВЛЕНИЯ КЛИМАТОМ САЛОНА						*(A) CONTROL ASM-HTR <SEE GUIDE/CONTACT BFO>*					
96615406			2014	B	B	&L2C&C46&C49&LHD.		1	SOP			
96615408			2014	O	O	&L2C&C60&LHD.		1	500055			
[13]	(P) ЛАМПОЧКА						*(A) BULB-AUX HTR & A/C CONT*					
96817976			2014	B	B	&L2C&C46&C49&LHD.		3	SOP			
96817976			2014	O	O	&L2C&C60&LHD.		3	500055			
96817976			2014	O	O	&L2C&C60&LHD.		3	500055			
96817976			2014	B	B	&L2C&C46&C49&LHD.		3	SOP			
[29]	(P) ТРОС ПЕРЕКЛЮЧЕНИЯ РЕЖИМОВ						*(A) CABLE ASM-MODE CONT<SEE GUIDE/CONTACT BFO>*					
96470353			2014	O	O	&L2C&C60&LHD.		1	500055			
96470353			2014	B	B	&L2C&C46&C49&LHD.		1	SOP			
96470353			2014	O	O	&L2C&C60&LHD.		1	500055			
96470353			2014	B	B	&L2C&C46&C49&LHD.		1	SOP			
[30]	(P) ТРОС УПРАВЛЕНИЯ ТЕМПЕРАТУРОЙ						*(A) CABLE ASM-TEMP CONT<SEE GUIDE/CONTACT BFO>*					
96470354			2014	O	O	&L2C&C60&LHD.		1	500055			
96470354			2014	B	B	&L2C&C46&C49&LHD.		1	SOP			
96470354			2014	O	O	&L2C&C60&LHD.		1	500055			
96470354			2014	B	B	&L2C&C46&C49&LHD.		1	SOP			
[33]	(P) КНОПКА УПРАВЛЕНИЯ КЛИМАТОМ САЛОНА						*(A) COVER-A/C CMPR TEMP SWITCH*					
96413310			2014	O	O	&L2C&C60&LHD.		1	500055			
96413310			2014	O	O	&L2C&C60&LHD.		1	500055			

РАСПОЛОЖЕНИЕ ДЕТАЛЕЙ / POSITION OF A PART	КПП / TRANSAXSLE	КУЗОВ / BODY	МОДЕЛЬ / MODEL
L : ЛЕВОЕ РАСПОЛОЖЕНИЕ ДЕТАЛИ / LEFT HAND SIDE R : ПРАВОЕ РАСПОЛОЖЕНИЕ ДЕТАЛИ / RIGHT HAND SIDE	M : МЕХАНИЧЕСКАЯ / MANUAL A : АВТОМАТИЧЕСКАЯ / AUTOMATIC	4N : 4-Х ДВЕРНЫЙ NOTCHBACK	II : SX III : CDX

9 ИНСТРУМЕНТЫ И АКСЕССУАРЫ

9110 ИНСТРУМЕНТ

9120 ЭКСПЛУАТАЦИОННЫЕ МАТЕРИАЛЫ

9250 ЭЛЕКТРИЧЕСКИЙ ЛЮК

9260 КРЕПЛЕНИЕ ЛЮКА

ИНСТРУМЕНТ
9110 *TOOL*

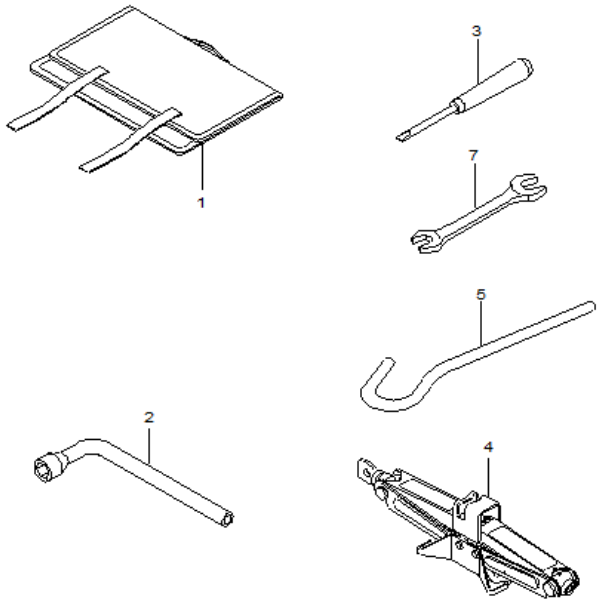

RJ9110G 10/30/2004

№ ПОЗИЦИИ Part No Номер детали	КОД / К КПП	ДВГ	Model Year Мод. год	MODEL МОДЕЛЬ SX	CDX	NAME / НАИМЕНОВАНИЕ OPTION КОМПЛЕКТАЦИЯ	Л/П	КОЛ	VIN / DATE ПРИМЕНЕНИЕ FROM С	TO ПО	REMARKS ПРИМЕЧАНИЕ	КОД/Д
[01] 94535627	(P) СУМКА В СБОРЕ НАБОРА ИНСТРУМЕНТОВ		2014	S	S		*(A) BAG ASM-ACSRY TOOL KIT*	1	500055			
[02] 95963799	(P) КЛЮЧ НАКИДНОЙ, БАЛЛОННЫЙ		2014	S	S		*(A) WRENCH-WHL*	1	500055			
[03] 95963801	(P) ОТВЕРТКА		2014	S	S		*(A) TOOL ASM-SCREWDRIVER*	1	500055			
[04] 96897547	(P) ДОМКРАТ В СБОРЕ		2014	S	S	&CZ3.	*(A) JACK ASM*	1	500963			
[05] 95963800	(P) РУЧКА ДОМКРАТА		2014	S	S		*(A) JACK PKG-.*	1	500055			
[07] 95951596	(P) КЛЮЧ ГАЕЧНЫЙ		2014	S	S		*(A) TOOL KIT-ACSRY*	1	500055			

РАСПОЛОЖЕНИЕ ДЕТАЛЕЙ / POSITION OF A PART	КПП / TRANSAXSLE	КУЗОВ / BODY	МОДЕЛЬ / MODEL
L : ЛЕВОЕ РАСПОЛОЖЕНИЕ ДЕТАЛИ / LEFT HAND SIDE R : ПРАВОЕ РАСПОЛОЖЕНИЕ ДЕТАЛИ / RIGHT HAND SIDE	M : МЕХАНИЧЕСКАЯ / MANUAL A : АВТОМАТИЧЕСКАЯ / AUTOMATIC	4N : 4-Х ДВЕРНЫЙ NOTCHBACK	II : SX III : CDX

ЭКСПЛУАТАЦИОННЫЕ МАТЕРИАЛЫ

9120 *OIL&PAINT*

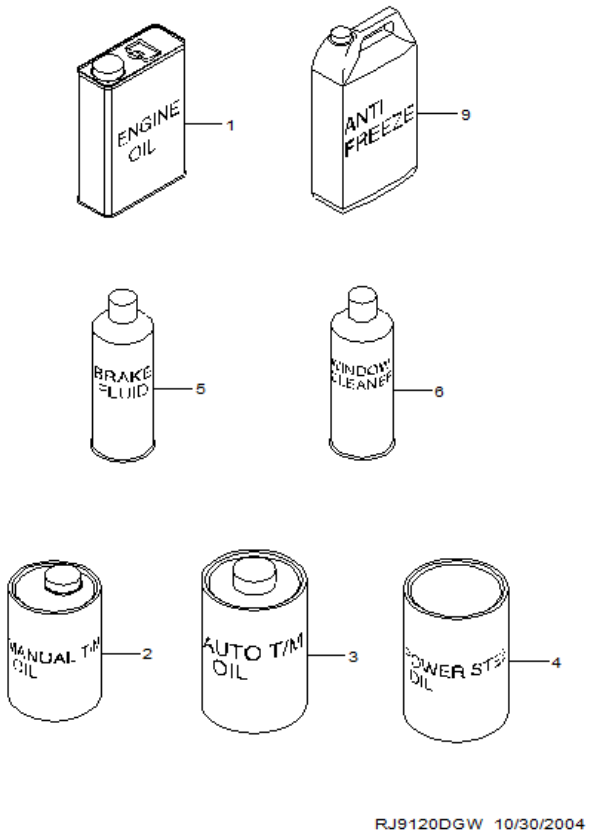

№ ПОЗИЦИИ Part No Номер детали	КОД / К КПП	ДВГ	Model Year Мод. год	MODEL МОДЕЛЬ SX	CDX	NAME / НАИМЕНОВАНИЕ OPTION КОМПЛЕКТАЦИЯ	Л/П	КОЛ	VIN / DATE ПРИМЕНЕНИЕ FROM С	TO ПО	REMARKS ПРИМЕЧАНИЕ	КОД/Д
[01]						(P) МАСЛО ДВИГАТЕЛЯ			*(A) OIL-ENG*			
N/N			2014					1	-			
[02]						(P) МАСЛО МЕХАНИЧЕСКОЙ КПП			*(A) OIL-M/T*			
93740315			2014					1	500055		75W90, 1L	
[03]						(P) МАСЛО АВТОМАТИЧЕСКОЙ КПП			*(A) OIL-A/T*			
93744589			2014					1	500055		DEXRON 6	
[04]						(P) ЖИДКОСТЬ ГИДРОПРИВОДА РУЛЕВОГО УПРАВЛЕНИЯ			*(A) OIL-P/STRG*			
93740316			2014	S	S			1	500055		1L, DEXRON 2D	
[05]						(P) ЖИДКОСТЬ ТОРМОЗНАЯ			*(A) FLUID-BRAKE*			
93745443			2014	S	S			1	500055		0.5L, DOT4	
93745444			2014	S	S			1	500055		1.0L, DOT4	
[06]						(P) ЖИДКОСТЬ СТЕКЛООМЫВАТЕЛЯ			*(A) FLUID-WDO CLEANER*			
93740317			2014	S	S			1	500055		1L	
[09]						(P) АНТИФРИЗ			*(A) ANTIFREEZER*			
93742646			2014	S	S			1	500055		DEXCOOL, 2L	
93742647			2014	S	S			1	500055		DEXCOOL, 4L	

РАСПОЛОЖЕНИЕ ДЕТАЛЕЙ / POSITION OF A PART	КПП / TRANSAXSLE	КУЗОВ / BODY	МОДЕЛЬ / MODEL
L : ЛЕВОЕ РАСПОЛОЖЕНИЕ ДЕТАЛИ / LEFT HAND SIDE R : ПРАВОЕ РАСПОЛОЖЕНИЕ ДЕТАЛИ / RIGHT HAND SIDE	M : МЕХАНИЧЕСКАЯ / MANUAL A : АВТОМАТИЧЕСКАЯ / AUTOMATIC	4N : 4-Х ДВЕРНЫЙ NOTCHBACK	II : SX III : CDX

ЭЛЕКТРИЧЕСКИЙ ЛЮК

9250 *SUN ROOF*

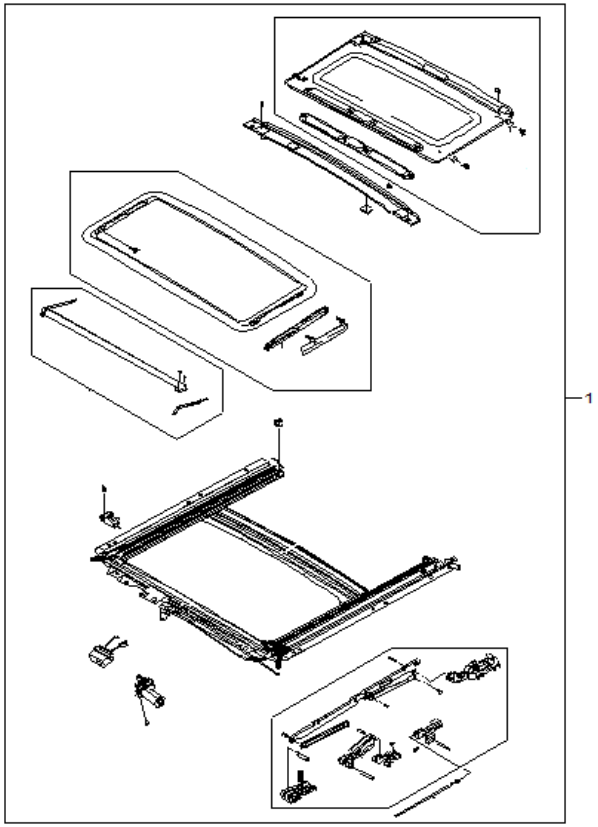

RJ9250 10/30/2004

ВЗТ	№ ПОЗИЦИИ Part No Номер детали	КОД / К КПП	ДВГ	Model Year Мод. год	MODEL МОДЕЛЬ SX	CDX	NAME / НАИМЕНОВАНИЕ OPTION КОМПЛЕКТАЦИЯ	Л/П	КОЛ	VIN / DATE ПРИМЕНЕНИЕ FROM С	TO ПО	REMARKS ПРИМЕЧАНИЕ	КОД/Д
	[01] 94567681	(P) ЛЮК ЭЛЕКТРИЧЕСКИЙ		2014		O	&CF5&82I.	*(A) MODULE ASM-SUN RF*	1	501029			

РАСПОЛОЖЕНИЕ ДЕТАЛЕЙ / POSITION OF A PART	КПП / TRANSAXSLE	КУЗОВ / BODY	МОДЕЛЬ / MODEL
L : ЛЕВОЕ РАСПОЛОЖЕНИЕ ДЕТАЛИ / LEFT HAND SIDE R : ПРАВОЕ РАСПОЛОЖЕНИЕ ДЕТАЛИ / RIGHT HAND SIDE	M : МЕХАНИЧЕСКАЯ / MANUAL A : АВТОМАТИЧЕСКАЯ / AUTOMATIC	4N : 4-Х ДВЕРНЫЙ NOTCHBACK	II : SX III : CDX

КРЕПЛЕНИЕ ЛЮКА

9260 *SUN ROOF MOUNT*

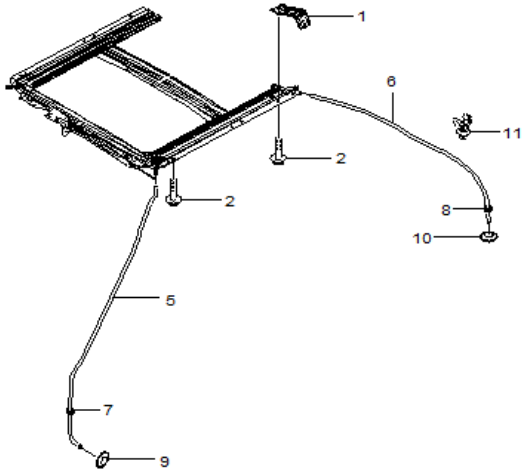

RJ9260 10/30/2004

№ ПОЗИЦИИ / Part No Номер детали	ВЗТ	КОД / К: КПП	ДВГ	Model Year Мод. год	MODEL МОДЕЛЬ SX	CDX	NAME / НАИМЕНОВАНИЕ: OPTION КОМПЛЕКТАЦИЯ	Л/П	КОЛ	VIN / DATE ПРИМЕНЕНИЕ FROM С	TO ПО	REMARKS ПРИМЕЧАНИЕ	КОД/Д
[01]		(P) КРОНШТЕЙН В СБОРЕ ЭЛЕКТРИЧЕСКОГО ЛЮКА										*(A) BRACKET ASM-SUN RF HSG*	
96545197				2014		O	&CF5.		2	501029			
[02]		(P) БОЛТ / ВИНТ										*(A) BOLT/SCREW-SUN RF PNL<USE 1C3J 3100C>*	
94500656				2014		O	&CF5.		11	501029			
[05]		(P) ТРУБКА В СБОРЕ, ДРЕНАЖНАЯ ПЕРЕДНЯЯ ПОТОЛОЧНОГО ЛЮКА										*(A) TUBE ASM-SUN RF HSG FRT DRN<USE 1C3J 3220A>*	
95950874				2014		O	&CF5.		2	501029			
[06]		(P) ТРУБКА В СБОРЕ, ДРЕНАЖНАЯ ПЕРЕДНЯЯ ПОТОЛОЧНОГО ЛЮКА										*(A) TUBE ASM-SUN RF HSG RR DRN<USE 1C3J 3230A>*	
95950875				2014		O	&CF5.		2	501029			
[07]		(P) УПЛОТНИТЕЛЬ ТРУБКИ										*(A) GROMMET-SUN RF HSG FRT DRN HOSE*	
96245671				2014		O	&CF5.		2	501029			
[08]		(P) УПЛОТНИТЕЛЬ ТРУБКИ										*(A) GROMMET-SUN RF HSG FRT DRN HOSE*	
96239613				2014		O	&CF5.		1	501029			
[09]		(P) ЗАГЛУШКА										*(A)*	
94535734				2014	S	S	-CF5.		2	500055			
[10]		(P) ЗАГЛУШКА, ОТВЕРСТИЯ ПЕРЕДНЕЙ ПАНЕЛИ КОЛЕСНОЙ АРКИ										*(A) PLUG-BODY SI OTR PNL LOC HOLE*	
94535659				2014	S	S			2	500055			
[11]		(P) ФИКСАТОР										*(A) CLIP-SUN RF HSG RR DRN TUBE<SEE GUIDE/CONTA*	
96242655				2014		O	&CF5.		2	SOP			

РАСПОЛОЖЕНИЕ ДЕТАЛЕЙ / POSITION OF A PART	КПП / TRANSAXSLE	КУЗОВ / BODY	МОДЕЛЬ / MODEL
L : ЛЕВОЕ РАСПОЛОЖЕНИЕ ДЕТАЛИ / LEFT HAND SIDE R : ПРАВОЕ РАСПОЛОЖЕНИЕ ДЕТАЛИ / RIGHT HAND SIDE	M : МЕХАНИЧЕСКАЯ / MANUAL A : АВТОМАТИЧЕСКАЯ / AUTOMATIC	4N : 4-Х ДВЕРНЫЙ NOTCHBACK	II : SX III : CDX

ИДЕНТИФИКАЦИЯ НАИМЕНОВАНИЯ

НАИМЕНОВАНИЕ	ПОЗИЦИЯ
= =	
= Д =	
ДВИГАТЕЛЬ В СБОРЕ 1.5 L (91 CID)	1111 01
	1111 01
	1111 01
	1111 01
	1111 01
= Н =	
НАТЯЖИТЕЛЬ РЕМНЯ	1130 01
= Р =	
РЕМЕНЬ ГЕНЕРАТОРА И КОМПРЕССОРА КОНДИЦИОНЕРА	1130 02
= Ш =	
ШКИВ НАТЯЖНОГО РОЛИКА	1130 03
= Г =	
ГЕНЕРАТОР	1130 04
= З =	
ЗАГЛУШКА, ОТВЕРСТИЯ	1220 03
= П =	
ПРОБКА	1220 04
	1220 04
= С =	
САЛЬНИК, КОЛЕНЧАТОГО ВАЛА	1220 05
= У =	
УПЛОТНИТЕЛЬ КОЛЕНЧАТОГО ВАЛА	1220 06
= К =	
КОЛЬЦО, ДАТЧИКА ПОЛОЖЕНИЯ КОЛЕНВАЛА	1220 07
= В =	
ВКЛАДЫШ КОРЕННОЙ	1220 08
ВКЛАДЫШ КОРЕННОЙ ОПОРНЫЙ	1220 09
= К =	
КОЛЕНЧАТЫЙ ВАЛ В СБОРЕ	1220 10
КРЫШКИ КОРЕННЫЕ КОЛЕНЧАТОГО ВАЛА	1220 11
КРЫШКА КОРЕННАЯ КОЛЕНЧАТОГО ВАЛА	1220 12
= Б =	
БОЛТ	1220 13
= З =	
ЗВЁЗДОЧКА КОЛЕНЧАТОГО ВАЛА	1220 14

НАИМЕНОВАНИЕ	ПОЗИЦИЯ
= Ш =	
ШКИВ КОЛЕНЧАТОГО ВАЛА	1220 15
ШАЙБА	1220 16
= Б =	
БОЛТ	1220 17
	1220 18
= Ж =	
ЖГУТ ЭЛЕКТРОПРОВОДА, ДАТЧИКА ДЕТОНАЦИИ	1220 19
= Б =	
БОЛТ	1220 20
= В =	
ВКЛАДЫШ ШАТУННЫЙ КОМПЛЕКТ	1220 21
= Ш =	
ШАТУН	1220 22
= В =	
ВТУЛКА ШАТУНА	1220 23
= Ф =	
ФИКСАТОР, ПОРШНЕВОГО ПАЛЬЦА	1220 24
= П =	
ПОРШНЕВОЙ ПАЛЕЦ	1220 25
ПОРШЕНЬ	1220 26
	1220 26
= К =	
КОЛЬЦА ПОРШНЕВЫЕ В КОМПЛЕКТЕ	1220 27
= Б =	
БОЛТ	1220 28
= М =	
МАХОВИК В СБОРЕ	1220 29
= Б =	
БЛОК ЦИЛИНДРОВ В СБОРЕ, ДВИГАТЕЛЯ	1220 30
= Ш =	
ШПОНКА КОЛЕНВАЛА	1220 31
= П =	
ПАЛЕЦ УСТАНОВОЧНЫЙ	1220 32
= Б =	
БОЛТ	1220 37
	1220 37

НАИМЕНОВАНИЕ	ПОЗИЦИЯ
= П =	
ПАЛЕЦ, УСТАНОВОЧНЫЙ ГОЛОВКИ ЦИЛИНДРОВ	1220 51
= О =	
ОТРАЖАТЕЛЬ, МАСЛЯНОГО ПОДДОНА	1230 01
= Щ =	
ЩУП, МАСЛЯНЫЙ (С ИНДИКАТОРНОЙ ТРУБКОЙ)	1230 02
ЩУП, МАСЛЯНЫЙ	1230 02
= С =	
САЛЬНИК, МАСЛЯНОГО ЩУПА (О-КОЛЬЦО)	1230 03
= Н =	
НАПРАВЛЯЮЩАЯ ТРУБКА, МАСЛЯНОГО ЩУПА	1230 04
= Б =	
БОЛТ	1230 05
= С =	
САЛЬНИК (О-КОЛЬЦО)	1230 06
= П =	
ПОДДОН МАСЛЕНЫЙ	1230 07
	1230 07
= У =	
УПЛОТНИТЕЛЬНОЕ КОЛЬЦО ПРОБКИ СЛИВА МАСЛА	1230 08
= П =	
ПРОБКА ДРЕНАЖНАЯ	1230 09
= Б =	
БОЛТ	1230 10
= З =	
ЗАГЛУШКА РЕДУКЦИОННОГО КЛАПАНА	1230 11
= К =	
КЛАПАН, РЕДУКЦИОННЫЙ	1230 12
= П =	
ПРУЖИНА,РЕДУКЦИОННОГО КЛАПАНА ДАВЛЕНИЯ МАСЛА	1230 13
= К =	
КРЫШКА В СБОРЕ, ДВИГАТЕЛЯ ПЕРЕДНЯЯ	1230 14
КРЫШКА МАСЛЯНОГО НАСОСА	1230 15

НАИМЕНОВАНИЕ	ПОЗИЦИЯ
= Ш =	
ШЕСТЕРНЯ, ПРИВОДА МАСЛЯНОГО НАСОСА	1230 16
= Б =	
БОЛТ	1230 17
	1230 18
	1230 19
= К =	
КРЫШКА МАСЛОЗАЛИВНОЙ ГОРЛОВИНЫ	1230 20
= П =	
ПРОКЛАДКА, КРЫШКИ МАСЛОЗАЛИВНОЙ ГОРЛОВИНЫ (О-КОЛЬЦО)	1230 21
= Ф =	
ФИЛЬТР МАСЛЯНЫЙ	1230 22
= Ш =	
ШТУЦЕР, МАСЛЯНОГО ФИЛЬТРА	1230 23
= П =	
ПРОКЛАДКА, КОРПУСА МАСЛЯНОГО НАСОСА	1230 24
	1230 24
= У =	
УПЛОТНИТЕЛЬ ВСАСЫВАЮЩЕЙ ТРУБКИ МАСЛЯННОГО НАСОСА	1230 25
= М =	
МАСЛОПРИЕМНАЯ ТРУБКА	1230 26
= Б =	
БОЛТ	1230 27
	1230 28
= С =	
САЛЬНИК КОЛЕНЧАТОГО ВАЛА ПЕРЕДНИЙ	1230 29
= Г =	
ГЕРМЕТИК	1230 30
= В =	
ВСТАВНАЯ РЕЗЬБА СЛИВНОЙ ПРОБКИ МАСЛЯНОГО ПОДДОНА	1230 31
= П =	
ПРОБКА РЕДУКЦИОННОГО КЛАПАНА	1230 32
ПАЛЕЦ УСТАНОВОЧНЫЙ	1230 33
= В =	

НАИМЕНОВАНИЕ	ПОЗИЦИЯ
ВТУЛКА	1230 34
= Щ =	
ЩИТОК, МАСЛЯНОГО ПОДДОНА	1230 35
= К =	
КАТУШКА ЗАЖИГАНИЯ В СБОРЕ	1311 01
= Б =	
БОЛТ	1311 02
	1311 02
= К =	
КРЫШКА В СБОРЕ, РАСПРЕДЕЛИТЕЛЬНОГО ВАЛА	1311 03
= П =	
ПРОКЛАДКА КРЫШКИ РАСПРЕДВАЛА	1311 04
= Б =	
БОЛТ	1311 05
= Р =	
РАСПРЕДЕЛИТЕЛЬНЫЙ ВАЛ В СБОРЕ (ВЫПУСКНОЙ)	1311 07
= Б =	
БОЛТ	1311 08
= С =	
СВЕЧА ЗАЖИГАНИЯ В СБОРЕ	1311 09
= К =	
КРОНШТЕЙН ДВИГАТЕЛЯ, ТРАНСПОРТИРОВОЧНЫЙ ЗАДНИЙ	1311 10
КРОНШТЕЙН ДВИГАТЕЛЯ, ТРАНСПОРТИРОВОЧНЫЙ ПЕРЕДНИЙ	1311 11
= Б =	
БОЛТ	1311 12
	1311 13
= П =	
ПРОКЛАДКА, ГОЛОВКИ БЛОКА ЦИЛИНДРОВ	1311 14
ПРОБКА	1311 15
= Г =	
ГАСИТЕЛЬ КОЛЕБАНИЙ В СБОРЕ	1311 17
= Н =	
НАПРАВЛЯЮЩАЯ В СБОРЕ ЦЕПИ РАСПРЕДВАЛА	1311 18
= Б =	

ИДЕНТИФИКАЦИЯ НАИМЕНОВАНИЯ

НАИМЕНОВАНИЕ	ПОЗИЦИЯ
БОЛТ, НАТЯЖИТЕЛЯ ЦЕПИ ГАЗОРАСПРЕЛЕЛИТЕЛЬНОГО ВАЛА	1311 19
БОЛТ	1311 20
= Н =	
НАТЯЖИТЕЛЬ ЦЕПИ РАСПРЕДВАЛА В СБОРЕ	1311 21
= Б =	
БОЛТ	1311 22
= К =	
КЛАПАН, ВПУСКНОЙ	1311 23
	1311 23
= С =	
СЕДЛО, ВПУСКНОГО КЛАПАНА	1311 24
	1311 24
= Г =	
ГОЛОВКА БЛОКА ЦИЛИНДРОВ В СБОРЕ	1311 25
	1311 25
= Н =	
НАПРАВЛЯЮЩАЯ ВТУЛКА КЛАПАНОВ	1311 26
= С =	
САЛЬНИК В СБОРЕ, КЛАПАНА	1311 27
= П =	
ПРУЖИНА, КЛАПАНА	1311 28
= Ф =	
ФИКСАТОР ПРУЖИНЫ КЛАПАНА	1311 29
= С =	
СУХАРЬ, ПРУЖИНЫ КЛАПАНА	1311 30
= Г =	
ГИДРОКОМПЕНСАТОР В СБОРЕ, КЛАПАНА	1311 31
	1311 31
	1311 31

ИДЕНТИФИКАЦИЯ НАИМЕНОВАНИЯ

НАИМЕНОВАНИЕ	ПОЗИЦИЯ
= У =	
УПЛОТНИТЕЛЬ ТРУБКИ РЕЦЕРКУЛЯЦИИ ОТРАБОТАННЫХ ГАЗОВ	1411 39
= Г =	
ГАЙКА	1411 40
= К =	
КРОНШТЕЙН ЖГУТА ЭЛЕКТРОПРОВОДКИ ДВИГАТЕЛЯ	1411 41
= Р =	
РЕЙКА В СБОРЕ ТОПЛИВОПРОВОДНАЯ В СБОРЕ	1413 01
= И =	
ИНЖЕКТОР В СБОРЕ, РАСПРЕДЕЛЕНИЯ ТОПЛИВА	1413 02
= Б =	
БОЛТ / ВИНТ	1413 03
= Ф =	
ФИКСАТОР, ИНЖЕКТОРА	1413 04
= К =	
КРОНШТЕЙН В СБОРЕ,ПЕРЕДНЕЙ ОПОРЫ ДВИГАТЕЛЯ	1511 05
	1511 05
= Б =	
БОЛТ	1511 06
= М =	
МАХОВИК В СБОРЕ А/Т	1610 01
= Б =	
БОЛТ	1610 02
= З =	
ЗАГЛУШКА ОТВЕРСТИЯ	1610 03
= К =	
КРЫШКА ПРЕОБРАЗОВАТЕЛЯ ТРАНСМИССИИ	1610 04
= Ф =	
ФИКСАТОР МАХОВИКА АВТОМАТИЧЕСКОЙ КПП	1610 05
= Б =	
БОЛТ	1610 06

НАИМЕНОВАНИЕ	ПОЗИЦИЯ
= С =	
СТАРТЕР	1761 01
= Б =	
БОЛТ	1761 02
= Т =	
ТОПЛИВНЫЙ БАК	2110 01
= Н =	
НАСОС ТОПЛИВНЫЙ	2110 02
	2110 02
= П =	
ПРОКЛАДКА	2110 03
= К =	
КРЫШКА СТОПОРНАЯ	2110 04
= Х =	
ХОМУТ КРЕПЛЕНИЯ ТОПЛИВНОГО БАКА	2110 07
	2110 07
= Т =	
ТРУБКА ЗАЛИВНАЯ, ТОПЛИВНОГО БАКА	2110 08
= Х =	
ХОМУТ, ЗАЛИВНОЙ ТРУБКИ ТОПЛИВНОГО БАКА	2110 11
= Щ =	
ЩИТОК ТРУБЫ ТОПЛИВНОГО БАКА	2110 12
= Г =	
ГАЙКА	2110 13
	2110 20
= Б =	
БОЛТ / ВИНТ	2110 22
	2110 23
= Д =	
ДАТЧИК УРОВНЯ ТОПЛИВА	2110 36
= Т =	
ТРУБКА, ПОДАЧА ТОПЛИВА	2120 03
ТРУБКА К ТОПЛИВНОМУ ФИЛЬТРУ	2120 05
ТРУБКА ОТ ТОПЛИВНОГО ФИЛЬТРА	2120 07
= Ф =	
ФИЛЬТР ТОПЛИВНЫЙ	2120 08
= Х =	
ХОМУТ ТОПЛИВНОГО ФИЛЬТРА	2120 09

НАИМЕНОВАНИЕ	ПОЗИЦИЯ
= Б =	
БОЛТ / ВИНТ	2120 10
= Ф =	
ФИКСАТОР	2120 13
	2120 21
ФИКСАТОР ТОПЛИВНЫХ ТРУБОК	2120 22
= Б =	
БОЛТ / ВИНТ	2120 30
= Э =	
ЭЛЕКТРОПРОВОД ЗАЗЕМЛЕНИЯ	2120 33
= Т =	
ТРУБКА В СБОРЕ, ПОДАЧИ ТОПЛИВА, ПЕРЕДНЯЯ	2120 42
= Щ =	
ЩИТОК ТОПЛИВНОГО ФИЛЬТРА	2120 52
= Т =	
ТРУБКА В СБОРЕ	2120 X1
ТРУБКА, ПРОДУВКИ ФИЛЬТРА ВЫБРОСА ИСПАРИТЕЛЯ	2120 X2
ТРУБКА ОТВОДА ПАРОВ ТОПЛИВА	2130 01
ТРУБКА, ПОГЛОТИТЕЛЯ ПАРОВ ТОПЛИВА	2130 02
	2130 02
ТРУБКА ПОДАЧИ ТОПЛИВА, ЗАДНЯЯ	2130 03
ТРУБКА ПОДАЧИ ТОПЛИВА	2130 04
	2130 04
ТРУБКА ПОДАЧИ ТОПЛИВА, ПЕРЕДНЯЯ	2130 05
= Ш =	
ШЛАНГ ТОПЛИВНОГО ОТСЕКА ДВИГАТЕЛЯ	2130 06
= К =	
КЛАПАН, ЭЛЕКТРОМАГНИТНЫЙ ПРОДУВКИ ПАРОВ ТОПЛИВА	2130 07
= Б =	
БОЛТ / ВИНТ	2130 09
= П =	
ПОГЛОТИТЕЛЬ ПАРОВ ТОПЛИВА В СБОРЕ	2130 12
	2130 12
	2130 12
	2130 12
= Ш =	
ШЛАНГ ДРЕНАЖНЫЙ ПОГЛОТИТЕЛЯ ПАРОВ ТОПЛИВА	2130 14
	2130 14
= К =	

НАИМЕНОВАНИЕ	ПОЗИЦИЯ
КРОНШТЕЙН В СБОРЕ КРЕПЛЕНИЯ ПОГЛОТИТЕЛЯ ПАРОВ ТОПЛИВА	2130 16
= Б =	
БОЛТ / ВИНТ	2130 21
= К =	
КЛАПАН ОБРАТНЫЙ	2130 31
КЛАПАН В СБОРЕ, ТОПЛИВНОГО БАКА	2130 31
= Р =	
РАДИАТОР ОХЛАЖДЕНИЯ В СБОРЕ	2210 01
	2210 01
	2210 01
	2210 01
	2210 01
	2210 01
	2210 01
	2210 01
= К =	
КРАНИК РАДИАТОРА	2210 11
= П =	
ПОДУШКА РАДИАТОРА, ВЕРХНЯЯ	2220 02
ПОДУШКА РАДИАТОРА, НИЖНЯЯ	2220 04
= В =	
ВЕНТИЛЯТОР ОХЛАЖДЕНИЯ ОСНОВНОЙ	2220 05
	2220 05
= Н =	
НАКЛЕЙКА ВЕНТИЛЯТОРА ОХЛАЖДЕНИЯ	2220 07
	2220 07
	2220 07
	2220 07
= Б =	
БОЛТ / ВИНТ	2220 14
	2220 14
	2220 14
= Ш =	
ШЛАНГ, РАДИАТОРА	2230 01
	2230 02
= П =	
ПЕРЕХОДНИК	2230 03
= Ш =	
ШЛАНГ К РАСШИРИТЕЛЬНОМУ БАЧКУ	2230 06
ШЛАНГ ОТ РАСШИРИТЕЛЬНОГО БАЧКА	2230 07
= Б =	
БАЧОК РАСШИРИТЕЛЬНЫЙ В СБОРЕ	2230 08
БАЧОК РАСШИРИТЕЛЬНЫЙ	2230 08
= К =	

НАИМЕНОВАНИЕ	ПОЗИЦИЯ
КРЫШКА РАСШИРИТЕЛЬНОГО БАЧКА	2230 09
= Г =	
ГАЙКА	2230 13
= Ш =	
ШЛАНГ В СБОРЕ, РАСШИРИТЕЛЬНОГО БАЧКА РАДИАТОРА	2230 14
ШЛАНГ ОТОПИТЕЛЯ СЛИВНОЙ	2230 15
ШЛАНГ ОТОПИТЕЛЯ ПОДАЮЩИЙ	2230 17
= Х =	
ХОМУТ	2230 21
ХОМУТ ШЛАНГА К БОЧКУ ГИДРОСИСТЕМЫ	2230 21
ХОМУТ	2230 21
	2230 22
	2230 22
	2230 23
	2230 24
ХОМУТ ШЛАНГА РАДИАТОРА	2230 26
	2230 26
= Ф =	
ФИКСАТОР	2230 27
= Ш =	
ШЛАНГ, ОБОГРЕВАТЕЛЯ	2230 K1
= П =	
ПЕРЕХОДНИК, ШЛАНГА ОБОГРЕВАТЕЛЯ	2230 X2
= Ф =	
ФИКСАТОР, ВПУСКНОГО И ВЫПУСКНОГО ШЛАНГА ОБОГРЕВАТЕЛЯ	2230 X3
ФИКСАТОР, ШЛАНГА РАДИАТОРА	2230 X5
= Ш =	
ШПИЛЬКА, ТРУБКА ОХЛАЖДАЮЩЕЙ ЖИДКОСТИ ТРАНСМИССИИ	2241 05
= Т =	
ТРУБКА В СБОРЕ, ОХЛАЖДАЮЩЕЙ ЖИДКОСТИ КПП	2242 01
	2242 02
ТРУБКА, ОХЛАЖДЕНИЯ ТРАНСМИССИИ	2242 03
ТРУБКА ОТ РАДИАТОРА	2242 04
= Б =	
БОЛТ / ВИНТ, ТРУБКИ ОХЛАЖДЕНИЯ КП	2242 06
	2242 06
= Ш =	
ШАЙБА	2242 07
= Х =	
ХОМУТ	2242 13

НАИМЕНОВАНИЕ	ПОЗИЦИЯ
= Г =	
ГАЙКА	2242 X1
= Ф =	
ФИЛЬТР ВОЗДУШНЫЙ В СБОРЕ	2410 01
= К =	
КРЫШКА, КОРПУСА ВОЗДУШНОГО ФИЛЬТРА	2410 02
КОРПУС ВОЗДУШНОГО ФИЛЬТРА	2410 03
= Э =	
ЭЛЕМЕНТ, ВОЗДУШНОГО ФИЛЬТРА	2410 07
= Б =	
БОЛТ / ВИНТ	2410 09 2410 09
= Р =	
РЕЗОНАТОР	2410 13
= В =	
ВОЗДУХОЗАБОРНИК ХОЛОДНОГО ВОЗДУХА	2410 19
= Б =	
БОЛТ / ВИНТ	2410 20 2410 20
= Ф =	
ФИКСАТОР	2410 26 2410 26
= П =	
ПОДУШКА ВОЗДУШНОГО ФИЛЬТРА	2410 30
= Б =	
БОЛТ / ВИНТ	2410 42
= Г =	
ГАЙКА	2410 42 2410 42
= Д =	
ДЕФЛЕКТОР В СБОРЕ ВОЗДУШНОГО ФИЛЬТРА	2410 47
= К =	
КРОНШТЕЙН ВОЗДУШНОГО ФИЛЬТРА	2410 50
= В =	
ВТУЛКА, ИЗОЛЯТОРА КОРПУСА ВОЗДУШНОГО ФИЛЬТРА	2410 51

НАИМЕНОВАНИЕ	ПОЗИЦИЯ
= И =	
ИЗОЛЯТОР, ВОЗДУШНОГО ФИЛЬТРА.	2410 52 2410 52
= Ш =	
ШЛАНГ ГОФРИРОВАННЫЙ, ВОЗДУШНОГО ФИЛЬТРА	2411 01 2411 01
= Х =	
ХОМУТ	2411 02 2411 03
= Д =	
ДАТЧИК ТЕМПЕРАТУРНЫЙ ВПУСК ВОЗДУХА	2411 04 2411 04
= Т =	
ТРУБКА В СБОРЕ, ВАКУУМНОГО УСИЛИТЕЛЯ ТОРМОЗА	2451 05 2451 05
= К =	
КЛАПАН В СБОРЕ ВАКУУМНЫЙ	2451 06 2451 06
= П =	
ПРОКЛАДКА	2460 01
= Г =	
ГАЙКА	2460 02 2460 03 2460 04
= Б =	
БОЛТ / ВИНТ	2460 05 2460 05
= Т =	
ТРУБА ПЕРЕДНЯЯ ГЛУШИТЕЛЕЙ	2460 08 2460 08 2460 08 2460 08
= П =	
ПРОКЛАДКА, КАТАЛИТИЧЕСКОГО НЕЙТРАЛИЗАТОРА	2460 10
= Г =	
ГЛУШИТЕЛЬ В СБОРЕ, ПЕРЕДНИЙ	2460 11 2460 11 2460 11 2460 11
ГЛУШИТЕЛЬ В СБОРЕ	2460 12 2460 12
ГЛУШИТЕЛЬ В СБОРЕ, ЗАДНИЙ	2460 12

НАИМЕНОВАНИЕ	ПОЗИЦИЯ
ГЛУШИТЕЛЬ В СБОРЕ, ЗАДНИЙ	2460 12
= П =	
ПРОКЛАДКА ГЛУШИТЕЛЕЙ	2460 13
= Х =	
ХОМУТ	2460 14
= П =	
ПОДУШКА ПЕРЕДНЕЙ ПОДВЕСКИ ГЛЮШИТЕЛЯ	2460 15
= Щ =	
ЩИТОК НЕЙТРАЛИЗАТОРА	2460 16 2460 16
= Г =	
ГАЙКА	2460 17 2460 17 2460 17
= Щ =	
ЩИТОК ПЕРЕДНЕГО ГЛУШИТЕЛЯ	2460 18 2460 18
ЩИТОК ЗАДНЕГО ГЛУШИТЕЛЯ	2460 20
= П =	
ПОДУШКА ЗАДНЕЙ ПОДВЕСКИ ГЛУШИТЕЛЯ	2460 23 2460 23
ПОДУШКА В СБОРЕ, ПОДВЕСКИ ГЛУШИТЕЛЯ	2460 24
= К =	
КРОНШТЕЙН, СТЯЖКИ КАТАЛИТИЧЕСКОГО НЕЙТРАЛИЗАТОРА	2460 32 2460 32
= Н =	
НЕЙТРАЛИЗАТОР В СБОРЕ, КАТАЛИТИЧЕСКИЙ	2460 39 2460 39
= П =	
ПРОКЛАДКА, КАТАЛИТИЧЕСКОГО НЕЙТРАЛИЗАТОРА	2460 41
= Э =	
ЭЛЕКТРОННЫЙ БЛОК УПРАВЛЕНИЯ	2510 01
= Д =	
ДАТЧИК ПРОЙДЕННОГО ПУТИ	2510 09
= Г =	
ГАЙКА	2510 19 2510 20 2510 20

НАИМЕНОВАНИЕ	ПОЗИЦИЯ
= К =	
КРОНШТЕЙН ЭБУ	2510 24
КРОНШТЕЙН В СБОРЕ, БЛОКА УПРАВЛЕНИЯ	2510 25
= И =	
ИЗОЛЯТОР, КРОНШТЕЙНА БЛОКА УПРАВЛЕНИЯ ТРАНСМИССИЕЙ	2510 X1
= Д =	
ДИСК СЦЕПЛЕНИЯ	3110 01
= К =	
КОРЗИНА СЦЕПЛЕНИЯ	3110 02
= Б =	
БОЛТ	3110 03
= К =	
КОРОБКА ПЕРЕДАЧ МЕХАНИЧЕСКАЯ	3210 01
= Б =	
БОЛТ / ВИНТ	3210 02
= К =	
КОРПУС В СБОРЕ ДИФФЕРЕНЦИАЛА	3220 01
= П =	
ПАЛЕЦ УСТАНОВОЧНЫЙ	3220 02 3220 03
= В =	
ВТУЛКА	3220 04 3220 05
= К =	
КРЫШКА ДИФФЕРЕНЦИАЛА	3220 06
= П =	
ПРОКЛАДКА КРЫШКИ ДИФФЕРЕНЦИАЛА	3220 07
= Б =	
БОЛТ	3220 08
= С =	
САЛЬНИК (O RING)	3220 12
= М =	
МАГНИТ КПП	3220 19
= П =	
ПРОБКА ДРЕНАЖНАЯ	3220 20

НАИМЕНОВАНИЕ	ПОЗИЦИЯ
= М =	
МЕХАНИЗМ ПРИВОДА СПИДОМЕТРА В КОМПЛЕКТЕ	3220 21
= Б =	
БОЛТ	3220 22
= П =	
ПРОКЛАДКА	3220 23
= В =	
ВКЛЮЧАТЕЛЬ ЗАДНЕГО ХОДА	3220 24
= Ш =	
ШАЙБА	3220 25
= В =	
ВТУЛКА	3220 30
= П =	
ПОДШИПНИК С ПЕРВИЧНЫМ ВАЛОМ	3230 01
= В =	
ВАЛ, ПЕРВИЧНЫЙ	3230 02 3230 02
= П =	
ПОЛУКОЛЬЦО ОПОРНОЕ 4-Й ПЕРЕДАЧИ	3230 03
= К =	
КОЛЬЦО, СТОПОРНОЙ ШАЙБЫ	3230 04
= Ш =	
ШЕСТЕРНЯ В СБОРЕ 4-Й ПЕРЕДАЧИ	3230 05
= П =	
ПОДШИПНИК ИГОЛЬЧАТЫЙ 4-Й ПЕРЕДАЧИ	3230 06
ПОДШИПНИК ИГОЛЬЧАТЫЙ	3230 06
= К =	
КОЛЬЦО СИНХРОНИЗАТОРА	3230 07
= В =	
ВТУЛКА, СИНХРОНИЗАТОРА 3-Й И 4-Й ПЕРЕДАЧИ	3230 08
ВТУЛКА СИНХРОНИЗАТОРА 3-Й И 4-Й ПЕРЕДАЧИ	3230 08
= С =	
СУХАРЬ СИНХРАНИЗАТОРА 5-Й ПЕРЕДАЧИ	3230 11
СУХАРЬ СИНХРОНИЗАТОРА 1-Й, 2-Й, 3-Й, 4-Й, 5-Й И ЗАДНЕЙ ПЕРЕДАЧИ	3230 11

ИДЕНТИФИКАЦИЯ НАИМЕНОВАНИЯ

НАИМЕНОВАНИЕ	ПОЗИЦИЯ
= П =	
ПОЛУКОЛЬЦО СИНХРОНИЗАТОРА	3230 12
= Ш =	
ШАЙБА ОПОРНАЯ СТУПИЦЫ СИНХРОНИЗАТОРА 3-Й И 4-Й ПЕРЕДАЧИ	3230 13
= К =	
КОЛЬЦО СТОПОРНОЕ, СТУПИЦЫ СИНХРОНИЗАТОРА 2-Й И 3-Й ПЕРЕДАЧИ	3230 14
= Ш =	
ШЕСТЕРНЯ 3-Й ПЕРЕДАЧИ	3230 16
= П =	
ПОЛУКОЛЬЦО ОПОРНОЕ 3-Й ПЕРЕДАЧИ	3230 17
= Ш =	
ШЕСТЕРНЯ 2 ПЕРЕДАЧИ	3230 19
= П =	
ПОДШИПНИК ИГОЛЬЧАТЫЙ 2-Й ПЕРЕДАЧИ	3230 20
= К =	
КОЛЬЦО СИНХРОНИЗАТОРА, ВНУТРЕННАЯ	3230 21
КОЛЬЦО КОНИЧЕСКОЕ	3230 22
КОЛЬЦО СИНХРОНИЗАТОРА НАРУЖНЕЕ	3230 23
= Ш =	
ШАЙБА ОПОРНАЯ СТУПИЦЫ СИНХРОНИЗАТОРА 1-Й И 2-Й ПЕРЕДАЧИ	3230 29
= К =	
КОЛЬЦО СТОПОРНОЕ, СТУПИЦЫ СИНХРОНИЗАТОРА 1-Й И 2-Й ПЕРЕДАЧИ	3230 30
= Ш =	
ШЕСТЕРНЯ 1 ПЕРЕДАЧИ	3230 31
= П =	
ПОДШИПНИК ИГОЛЬЧАТЫЙ 1-Й ПЕРЕДАЧИ	3230 32
ПОДШИПНИК ИГОЛЬЧАТЫЙ	3230 33
= Ш =	
ШАЙБА ОПОРНАЯ 1-Й ПЕРЕДАЧИ	3230 34
= К =	
КОЛЬЦО СТОПОРНОЕ	3230 35
= П =	
ПОДШИПНИК ШАРИКОВЫЙ	3230 36

НАИМЕНОВАНИЕ	ПОЗИЦИЯ
ПОЛУКОЛЬЦО ОПОРНОЕ 5-Й ПЕРЕДАЧИ	3230 37
= К =	
КОЛЬЦО СТОПОРНОЕ 5-Й ПЕРЕДАЧИ	3230 38
= Ш =	
ШЕСТЕРНЯ 5-Й ПЕРЕДАЧИ	3230 39
= П =	
ПОДШИПНИК ИГОЛЬЧАТЫЙ	3230 40
= К =	
КОЛЬЦО СИНХРОНИЗАТОРА	3230 41
КОЛЬЦО СТОПОРНОЕ	3230 47
= П =	
ПОДШИПНИК ИГОЛЬЧАТЫЙ	3240 01
= В =	
ВАЛ ВЕДУЩИЙ	3240 02
= Б =	
БЛОК ШЕСТЕРЕН	3240 03
БОЛТ	3240 04
= К =	
КОЛЬЦО СТОПОРНОЕ	3240 05
КОЛЬЦО СТОПОРНОЕ ПОДШИПНИКА	3240 06
= П =	
ПОДШИПНИК ШАРИКОВЫЙ	3240 07
= К =	
КОЛЬЦО СТОПОРНОЕ 5-Й ПЕРЕДАЧИ	3240 09
= Ш =	
ШАЙБА	3240 10
ШЕСТЕРНЯ В СБОРЕ ЗАДНЕГО ХОДА	3240 11
= В =	
ВАЛ ЗАДНЕГО ХОДА	3240 12
= Ш =	
ШАРИК	3240 13
= В =	
ВАЛ ШЕСТЕРНИ В СБОРЕ	3240 K1
= П =	
ПЕРЕМЫЧКА НАТЯЖНОГО БОЛТА	3250 01
ПАЛЕЦ, НАПРАВЛЯЮЩИЙ БЛОКИРОВКИ ВАЛА ПЕРЕКЛЮЧЕНИЯ	3250 02
= Б =	
БОЛТ	3250 02

НАИМЕНОВАНИЕ	ПОЗИЦИЯ
БОЛТ	3250 03
= П =	
ПАЛЕЦ, НАПРАВЛЯЮЩИЙ БЛОКИРОВКИ ВАЛА ПЕРЕКЛЮЧЕНИЯ	3250 04
= К =	
КОРПУС КПП	3250 05
= П =	
ПАЛЕЦ, УСТАНОВОЧНЫЙ	3250 07
= В =	
ВТУЛКА	3250 08
= П =	
ПРУЖИНА	3250 09
ПРОБКА	3250 10
= В =	
ВИЛКА ПЕРЕКЛЮЧЕНИЯ 5-Й ПЕРЕДАЧИ	3250 11
= К =	
КОЛОДКА ВИЛКИ ПЕРЕКЛЮЧЕНИЯ ПЕРЕДАЧ	3250 12
= Б =	
БОЛТ	3250 13
= К =	
КРЫШКА М/Т	3250 16
КРЫШКА В СБОРЕ	3250 16
= П =	
ПРОКЛАДКА КРЫШКИ КП	3250 17
= М =	
МАГНИТ КПП	3250 18
= П =	
ПРОКЛАДКА КРЫШКИ КП	3250 19
= Б =	
БОЛТ	3250 20
	3250 21
	3250 22
= П =	
ПРОБКА, СТОПОРНОЙ ПРУЖИНЫ ТЯГИ МЕХАНИЗМА ПЕРЕКЛЮЧЕНИЯ ПЕРЕДАЧ	3250 24
= В =	
ВИЛКА ПЕРЕКЛЮЧЕНИЯ В СБОРЕ 1-Й И 2-Й ПЕРЕДАЧИ	3260 01

НАИМЕНОВАНИЕ	ПОЗИЦИЯ
= Ш =	
ШТОК ПЕРЕКЛЮЧЕНИЯ 1-Й И 2-Й ПЕРЕДАЧИ	3260 02
= П =	
ПАЛЕЦ	3260 03
= В =	
ВИЛКА ПЕРЕКЛЮЧЕНИЯ В СБОРЕ 3-Й И 4-Й ПЕРЕДАЧИ	3260 04
= Ш =	
ШТОК ПЕРЕКЛЮЧЕНИЯ 3-Й И 4-Й ПЕРЕДАЧИ	3260 05
= Б =	
БЛОК В СБОРЕ ПЕРЕКЛЮЧЕНИЯ 5 ПЕРЕДАЧИ	3260 07
= П =	
ПРЕДОХРАНИТЕЛЬ ПОЛЗУНА	3260 08
= В =	
ВИЛКА ПЕРЕКЛЮЧЕНИЯ ЗАДНЕГО ХОДА	3260 09
= Ш =	
ШТОК ПЕРЕКЛЮЧАТЕЛЯ ЗАДНЕЙ ПЕРЕДАЧИ	3260 10
ШТОК ПЕРЕКЛЮЧЕНИЯ ПЕРЕДАЧ	3260 13
ШТИФТ ПЕРЕКЛЮЧЕНИЯ ПЕРЕДАЧ	3260 14
= С =	
СТЕРЖЕНЬ РЫЧАГА ПЕРЕКЛЮЧЕНИЯ ПЕРЕДАЧ В СБОРЕ	3260 16
= Ш =	
ШАЙБА ОПОРНАЯ	3260 17
= П =	
ПРУЖИНА	3260 18
= К =	
КОЛЬЦО СТОПОРНОЕ	3260 20
= П =	
ПРОКЛАДКА КРЫШКИ ПЕРЕКЛЮЧЕНИЯ ПЕРЕДАЧ	3260 21
= Б =	
БОЛТ	3260 22
= С =	
САЛЬНИК	3260 23

НАИМЕНОВАНИЕ	ПОЗИЦИЯ
= П =	
ПРОБКА ЗАЛИВНОГО ОТВЕРСТИЯ М/Т	3260 24
= Р =	
РЫЧАГ, ПЕРЕКЛЮЧЕНИЯ 5-Й ПЕРРЕДАЧИ И ЗАДНЕГО ХОДА	3260 28
= П =	
ПАЛЕЦ	3260 29
= Ф =	
ФИКСАТОР	3260 30
= П =	
ПАЛЕЦ СТОПОРНЫЙ	3260 33
ПАЛЕЦ, СДВИГА ПЕРЕДАЧИ	3260 34
= В =	
ВТУЛКА, ВАЛА 5-Й ПЕРЕДАЧИ	3260 35
= К =	
КОРОБКА ДИФФЕРЕНЦИАЛА	3270 01
= Ш =	
ШЕСТЕРНЯ, ВЕДОМАЯ ПЕРЕДНЯЯ	3270 02
ШЕСТЕРНЯ ПРИВОДА СПИДОМЕТРА	3270 03
ШАЙБА, УПОРНАЯ ПЕРЕДНЕГО ДИФФЕРЕНЦИАЛА	3270 04
ШЕСТЕРНЯ ПЕРЕДНЕГО БОКОВОГО ДИФФЕРЕНЦИАЛА	3270 05
ШЕСТЕРНЯ ПЕРЕДНЕГО ДИФФЕРЕНЦИАЛА	3270 06
ШАЙБА, УПОРНАЯ ПЕРЕДНЕГО ДИФФЕРЕНЦИАЛА	3270 07
= О =	
ОСЬ САТЕЛЛИТОВ	3270 08
= П =	
ПАЛЕЦ	3270 09
= Б =	
БОЛТ	3270 10
= П =	
ПОДШИПНИК В СБОРЕ, КОНИЧЕСКИЙ	3270 11
= Ф =	
ФЛАНЕЦ ПОДШИПНИКА ДИФФЕРЕНЦИАЛА	3270 12
= С =	
САЛЬНИК, ВЕДУЩЕГО ВАЛА	3270 13
	3270 13
	3270 13

ИДЕНТИФИКАЦИЯ НАИМЕНОВАНИЯ

НАИМЕНОВАНИЕ	ПОЗИЦИЯ
= К =	
КОЛЬЦО УПЛОТНИТЕЛЬНОЕ	3270 14
= Ф =	
ФЛАНЕЦ ПОДШИПНИКА ДИФФЕРЕНЦИАЛА	3270 15
= К =	
КОЛЬЦО УПЛОТНИТЕЛЬНОЕ	3270 16
= П =	
ПЛАСТИНА СТОПОРНАЯ	3270 17
= Б =	
БОЛТ	3270 18 3270 19
= К =	
КОРОБКА ПЕРЕДАЧ В СБОРЕ А/Т	3610 01
= З =	
ЗАГЛУШКА, ОТВЕРСТИЯ	3610 05
= Б =	
БОЛТ	3620 01
= К =	
КРЫШКА В СБОРЕ, КОРПУСА КЛАПАНА УПРАВЛЕНИЯ	3620 02
= П =	
ПРОКЛАДКА, КРЫШКА КОРПУСА КЛАПАНА УПРАВЛЕНИЯ	3620 03
= Б =	
БОЛТ, КОРПУС КЛАПАНА УПРАВЛЕНИЯ	3620 04 3620 06
= П =	
ПЛАСТИНА В СБОРЕ, ЭЛЕКТРОМАГНИТНОГО КЛАПАНА	3620 08
= Б =	
БОЛТ, КОРПУС КЛАПАНА УПРАВЛЕНИЯ	3620 09 3620 10
= К =	
КОРПУС, КЛАПАНОВ УПРАВЛЕНИЯ	3620 11 3620 11
= П =	
ПЛАСТИНА УПРАВЛЕНИЯ В СБОРЕ, КОРПУСА КЛАПАНОВ	3620 12

НАИМЕНОВАНИЕ	ПОЗИЦИЯ
= К =	
КЛАПАН, КОНТРОЛЯ УРОВНЯ ЖИДКОСТИ А/Т	3620 13
= Б =	
БОЛТ	3620 15
= Д =	
ДАТЧИК В СБОРЕ, СКОРОСТИ АВТОМАТИЧЕСКОЙ КПП	3620 16 3620 16
= Б =	
БОЛТ	3620 17
= П =	
ПРУЖИНА В СБОРЕ, РЫЧАГА РУЧНОГО ПЕРЕКЛЮЧЕНИЯ	3620 18
= Д =	
ДАТЧИК В СБОРЕ, СКОРОСТИ АВТОМАТИЧЕСКОЙ КПП	3620 19 3620 19
= С =	
САЛЬНИК ДАТЧИКА СКОРОСТИ АВТОМАТИЧЕСКОЙ КОРОБКИ ПЕРЕДАЧ	3620 20
= К =	
КОМПЛЕКТ САЛЬНИКОВ, ДАТЧИКА СКОРОСТИ АВТОМАТИЧЕСКОЙ КОРОБКИ ПЕРЕДАЧ (	3620 20
= Б =	
БОЛТ	3620 21
= К =	
КРЫШКА В СБОРЕ,ЗАЛИВНОГО ОТВЕРСТИЯ ЖИДКОСТИ КП	3620 22
= С =	
САЛЬНИК, КРЫШКИ МАСЛОЗАЛИВНОЙ ГОРЛОВИНЫ АКП (КОЛЬЦО)	3620 23
= П =	
ПРОКЛАДКА, КОРПУСА ГИДРОТРАНСФОРМАТОРА	3620 24 3620 24
= К =	
КРЫШКА В СБОРЕ,ЗАЛИВНОГО ОТВЕРСТИЯ ЖИДКОСТИ КП	3620 25
= С =	

НАИМЕНОВАНИЕ	ПОЗИЦИЯ
САЛЬНИК, МАСЛЯНОГО НАСОСА АВТОМАТИЧЕСКОЙ КПП	3620 25
= Б =	
БОЛТ	3620 27 3620 27
= З =	
ЗАГЛУШКА	3620 28
= П =	
ПРЕОБРАЗОВАТЕЛЬ В СБОРЕ	3620 29 3620 29
= З =	
ЗАГЛУШКА ОТВЕРСТИЯ АВТОМАТИЧЕСКОЙ КОРОБКИ ПЕРЕДАЧ	3621 02
= П =	
ПАЛЕЦ УСТАНОВОЧНЫЙ	3621 03 3621 03
= О =	
ОПОРА, ВХОДНОГО ВАЛ	3621 06
= К =	
КОЛЬЦО, УПЛОТНИТЕЛЬНОЕ КРЫШКА ПРИВОДА РЫЧАГА	3621 08 3621 10
= Б =	
БОЛТ	3621 11
= О =	
ОТРАЖАТЕЛЬ, ПЕРЕДНЕГО КОРПУСА ДИФФЕРЕНЦИАЛА (К КОРПУСУ)	3621 12
= С =	
САЛЬНИК, ВЕДУЩЕГО ВАЛА	3621 15
= Б =	
БОЛТ	3622 01
= Н =	
НАСОС МАСЛЯНЫЙ В СБОРЕ	3622 02
= Б =	
БОЛТ	3622 05
= О =	
ОТРАЖАТЕЛЬ, ПЕРЕДНЕГО КОРПУСА ДИФФЕРЕНЦИАЛА (К КОРПУСУ)	3622 06
= Ф =	
ФИКСАТОР ЗУБЧАТОГО ВЕНЦА ПЕРЕДНЕГО ДИФФЕРЕНЦИАЛА	3622 07

НАИМЕНОВАНИЕ	ПОЗИЦИЯ
= Ш =	
ШЕСТЕРНЯ, ВЕДОМАЯ ПЕРЕДНЯЯ	3622 08
= К =	
КОРПУС, ГИДРОТРАНСФОРМАТОРА И ДИФФЕРЕНЦИАЛА	3622 09 3622 09
= С =	
САЛЬНИК, ВЕДУЩЕГО ВАЛА	3622 10
= К =	
КОМПЛЕКТ УПЛОТНИТЕЛЕЙ А/Т КАРТЕР В СБОРЕ А/Т КОЛЬЦО, СТОПОРНОЕ	3622 K1 3623 01 3623 02
= Ш =	
ШЕСТЕРНЯ ПАРКОВКИ	3623 03
= В =	
ВТУЛКА В СБОРЕ, РАЗДАТОЧНОГО ПРИВОДА	3623 04
= П =	
ПОДШИПНИК УПОРНЫЙ	3623 05
= З =	
ЗВЁЗДОЧКА, ВЕДУЩАЯ (БЕЗ ПОДШИПНИКА)	3623 06 3623 06
= С =	
СВЯЗУЮЩЕЕ ЗВЕНО, ПРИВОДА	3623 07
= Ш =	
ШАЙБА, ВЕДУЩЕЙ ЗВЕЗДОЧКИ	3623 08
= П =	
ПОДШИПНИК В СБОРЕ ВЕДОМОЙ ШЕСТЕРНИ	3623 10 3623 10 3623 10
= Ш =	
ШЕСТЕРНЯ В СБОРЕ, ВЕДОМАЯ	3623 11 3623 11 3623 11
ШЕСТЕРНЯ, ПРЕДНЕГО ДИФФЕРЕНЦИАЛА	3623 12
= П =	
ПЛАНЕТАРНАЯ ШЕСТЕРНЯ, ПЕРЕДНЕГО ДИФФЕРЕНЦИАЛА	3623 13 3623 13
ПОДШИПНИК В СБОРЕ, ПЕРЕДНЕГО ДИФФЕРЕНЦИАЛА	3623 14

НАИМЕНОВАНИЕ	ПОЗИЦИЯ
ПОДШИПНИК В СБОРЕ, УПОРНЫЙ ПЕРЕДНЕГО ДИФФЕРЕНЦИАЛА	3623 15
= Ф =	
ФИКСАТОР САЛЬНИКА ГИДРОТРАНСФОРМАТОРА	3624 01
= С =	
САЛЬНИК, ГИДРОТРАНСФОРМАТОРА	3624 02
= Б =	
БОЛТ	3624 03 3624 03
= Ф =	
ФИКСАТОР, ЗАГЛУШКА ОТВЕРСТИЯ КЛАПАНА РЕГУЛИРОВКИ ДАВЛЕНИЯ	3624 07
= З =	
ЗАГЛУШКА, РЕГУЛИРОВКИ КЛАПАНА	3624 08
= Ф =	
ФИКСАТОР	3624 15
= Ш =	
ШЕСТЕРНЯ ПРИВОДА МАСЛЯНОГО НАСОСА	3624 16 3624 16 3624 16
= П =	
ПАЛЕЦ, МАСЛЯНОГО НАСОСА АКП	3624 18
= О =	
ОПОРА, УПРАВЛЕНИЯ ЭЛЕКТРОМАГНИТНОГО КЛАПАНА	3625 02
= П =	
ПЛАСТИНА, КАНАЛОВ КЛАПАНА УПРАВЛЕНИЯ	3625 03
ПЛАСТИНА УПРАВЛЕНИЯ В СБОРЕ, КОРПУСА КЛАПАНОВ	3625 04
= Ф =	
ФИКСАТОР, КОРПУСА КЛАПАНА УПРАВЛЕНИЯ	3625 06
= П =	
ПРУЖИНА, КЛАПАНОВ УПРАВЛЕНИЯ ПЛАСТИНА УПРАВЛЕНИЯ В СБОРЕ, КОРПУСА КЛАПАНОВ (КОМПЛЕКТАЦИЯ)	3625 07 3625 08
= З =	
ЗАГЛУШКА, ОТВЕРСТИЯ РЕГУЛЕРОВКИ КЛАПАНОВ 1-2-3-4 ПЕРЕДАЧИ	3626 03

ИДЕНТИФИКАЦИЯ НАИМЕНОВАНИЯ

НАИМЕНОВАНИЕ	ПОЗИЦИЯ
= Ф =	
ФИКСАТОР	3626 04
ФИКСАТОР, ПРУЖИН КЛАПАНОВ 1-2-3-4 ПЕРЕДАЧИ	3626 04
= К =	
КЛАПАН МЕХАНИЧЕСКИЙ	3626 23
КОЛЬЦО, СТОПОРНОЕ ДАТЧИКА СКОРОСТИ ВАЛА АКП	3630 01
КОЛЕСО, ДАТЧИКА СКОРОСТИ ВАЛА АКП	3630 02
= П =	
ПОРШЕНЬ, МУФТЫ 3-5-ЗАДНЕЙ ПЕРЕДАЧИ	3630 03
ПРУЖИНА В СБОРЕ ФИКСАЦИИ ПОРШНЯ 3-5-ЗАДНЕЙ ПЕРЕДАЧИ	3630 04
ПЛАСТИНА 3-5 ЗАДНЕЙ ПЕРЕДАЧИ	3630 08
ПЛАСТИНА, МУФТЫ 3-5 ЗАДНЕЙ ПЕРЕДАЧИ	3630 09
ПЛАСТИНА ФРИКЦИОННАЯ В СБОРЕ 3-5 ПЕРЕДАЧИ	3630 10
ПЛАСТИНА, ОПОРНАЯ ЗАДНЕЙ МУФТЫ 3-5 ЗАДНЕГО ХОДА	3630 11
= К =	
КОЛЬЦО, СТОПОРНОЕ ОПОРНОЙ ПЛИТЫ 3-5 ЗАДНЕЙ ПЕРЕДАЧИ	3630 12
= С =	
СТОПОРНОЕ КОЛЬЦО, ВЕДУЩЕГО ВАЛА	3631 01
= Ш =	
ШЕСТЕРНЯ В СБОРЕ, 3-5 ЗАДНЕГО ХОДА И 4-5-6 ПЕРЕДАЧИ	3631 02
= В =	
ВАЛ, ВЕДУЩИЙ	3631 03 3631 03
= П =	
ПОРШЕНЬ, 4-5-6 ПЕРЕДАЧИ	3631 06
ПРУЖИНА, ФИКСАЦИИ ПОРШНЯ 4-5-6 ПЕРЕДАЧИ	3631 08
= В =	
ВИБРОГАСИТЕЛЬ В СБОРЕ, ПОРШЕНЬ 1-2-3-4 ПЕРЕДАЧИ СЦЕПЛЕНИЯ	3631 09 3631 09
= К =	
КОЛЬЦО,СТОПОРНОЕ ВИБРОГАСИТЕЛЯ 4-5-6 ПЕРЕДАЧИ	3631 10
= П =	
ПЛАСТИНА ФРИКЦИОННАЯ В СБОРЕ 4-5-6 ПЕРЕДАЧИ	3631 11

НАИМЕНОВАНИЕ	ПОЗИЦИЯ
ПЛАСТИНА МУФТЫ 4-5-6 ПЕРЕДАЧИ	3631 14
ПЛАСТИНА, ОПОРНАЯ МУФТЫ 4-5-6 ПЕРЕДАЧИ	3631 15
ПОДШИПНИК УПОРНЫЙ	3631 16
= В =	
ВТУЛКА В СБОРЕ	3631 17
= К =	
КОЛЬЦО, СТОПОРНОЕ ОПОРНОЙ ПЛИТЫ 4-5-6 ПЕРЕДАЧИ	3631 18
= П =	
ПОРШЕНЬ В СБОРЕ, МУФТЫ 2-6 ПЕРЕДАЧИ	3632 02
ПРУЖИННАЯ ТАРЕЛКА 2-6 ПЕРЕДАЧИ	3632 03
= К =	
КОЛЬЦО, ПРУЖИННЫЙ ФИКСАТОР 2-6 ПЕРЕДАЧИ	3632 04
= П =	
ПОДШИПНИК В СБОРЕ,МУФТЫ 3-5 ЗАДНЕГО ХОДА И 4-5-6	3632 05
ПЛАСТИНА 2-6 ПЕРЕДАЧИ	3632 07
ПЛАСТИНА, 2-6 ПЕРЕДАЧИ	3632 08
ПЛАСТИНА ФРИКЦИОННАЯ В СБОРЕ 2-6 ПЕРЕДАЧИ	3632 09
= М =	
МУФТА В СБОРЕ	3632 10
= П =	
ПЛАСТИНА УПОРНАЯ, НИЖНЕЙ ПЕРЕДАЧИ И ЗАДНЕГО ХОДА	3632 11
ПЛАСТИНА ФРИКЦИОННАЯ В СБОРЕ НИЖНЕЙ И ЗАДНЕЙ ПЕРЕДАЧИ	3632 12
ПЛАСТИНА, НИЖНЕЙ ПЕРЕДАЧИ И ЗАДНЕГО ХОДА	3632 13
ПЛАСТИНА, ВКЛЮЧЕНИЯ МУФТЫ НИЖНЕЙ И ЗАДНЕЙ ПЕРЕДАЧИ	3632 14
= К =	
КОЛЬЦО СТОПОРНОЕ	3632 15
= П =	
ПРУЖИНА, НИЗШЕЙ ПЕРЕДАЧИ И ЗАДНЕГО ХОДА	3632 16
ПОРШЕНЬ, НИЗШЕЙ ПЕРЕДАЧИ И ЗАДНЕГО ХОДА	3632 17 3632 17
= К =	
КОРПУС, НИЖНЕЙ & ЗАДНЕЙ & 1-2-3-4 ПЕРЕДАЧИ	3632 18
= Ш =	

НАИМЕНОВАНИЕ	ПОЗИЦИЯ
ШЕСТЕРНЯ МЕХАНИЗМА, СОЛНЕЧНАЯ	3632 22 3632 22 3632 22
= П =	
ПОДШИПНИК В СБОРЕ, УПОРНЫЙ	3632 23
ПЛАСТИНА, ОПОРНОЙ МУФТЫ 1-2-3-4 ПЕРЕДАЧИ (ВОЛНИСТЫЙ)	3632 24
ПЛАСТИНА, ОПОРНОЙ МУФТЫ 1-2-3-4 ПЕРЕДАЧИ	3632 25
ПЛАСТИНА ФРИКЦИОННАЯ В СБОРЕ 1-2-3-4 ПЕРЕДАЧИ	3632 26
ПЛАСТИНА, ЗАДНЕЙ ОПОРНОЙ МУФТЫ 1-2-3-4 ПЕРЕДАЧИ	3632 27
= К =	
КОЛЬЦО, СТОПОРНОЕ ОПОРНОЙ ПЛИТЫ 1-2-3-4 ПЕРЕДАЧИ	3632 28
= Ш =	
ШЕСТЕРНЯ В СБОРЕ ПЛАНЕТАРНОЙ ПЕРЕДАЧИ	3633 02 3633 02
= П =	
ПЛАНЕТАРНАЯ ШЕСТЕРНЯ В СБОРЕ	3633 03
ПЛАНЕТАРНАЯ (С ВХОДНОЙ ВНУТРЕННЕЙ ПЕРЕДА	
ПОДШИПНИК, УПОРНЫЙ	3633 04
ПОДШИПНИК, УПОРНЫЙ ВХОДНОЙ СОЛНЕЧНОЙ ШЕСТЕРНИ	3633 05
ПЛАНЕТАРНАЯ ШЕСТЕРНЯ В СБОРЕ,ВНУТРЕННИЙ (С ВЫХОДНОЙ ВНУТРЕННЕЙ ПЕРЕДА	3633 06
= Ш =	
ШЕСТЕРНЯ МЕХАНИЗМА, СОЛНЕЧНАЯ	3633 07
= П =	
ПОДШИПНИК, УПОРНЫЙ ВХОДНОЙ СОЛНЕЧНОЙ ШЕСТЕРНИ	3633 08
ПОДШИПНИК, УПОРНЫЙ ВХОДНОЙ ПЛАНЕТАРНОЙ ШЕСТЕРНИ	3633 09
ПЛАНЕТАРНАЯ ШЕСТЕРНЯ В СБОРЕ (С ВНУТРЕННЕЙ ПЕРЕДАЧИ)	3633 10
= О =	
ОСЬ, УПОРА ПАРКОВКИ	3670 02
= П =	
ПРУЖИНА, УПОРА ПАРКОВКИ	3670 03
= У =	
УПОР, МЕХАНИЗМА ПАРКОВКИ	3670 04
= Ш =	
ШТИФТ, ПРИВОДА ПАРКОВКИ	3670 05

НАИМЕНОВАНИЕ	ПОЗИЦИЯ
= С =	
САЛЬНИК, ВАЛА РУЧНОГО ПЕРЕКЛЮЧЕНИЯ ПЕРЕДАЧ	3670 06
САЛЬНИК НАПРАВЛЮЩЕГО ПРИВОДА ПАРКОВКИ	3670 07
= Н =	
НАПРАВЛЯЮЩАЯ В СБОРЕ, МЕХАНИЗМА ПРИВОДА ПАРКОВКИ	3670 08
= П =	
ПРИВОД В СБОРЕ, ПАРКОВКИ АКПП	3670 09
= В =	
ВАЛ, РЫЧАГА РУЧНОГО ПЕРЕКЛЮЧЕНИЯ ПЕРЕДАЧ	3670 10
= Р =	
РЫЧАГ В СБОРЕ, РУЧНОГО ПЕРЕКЛЮЧЕНИЯ ПЕРЕДАЧ	3670 11
= П =	
ПАЛЕЦ, РЫЧАГА РУЧНОГО ПЕРЕКЛЮЧЕНИЯ ПЕРЕДАЧ	3670 12
ПАЛЕЦ ВАЛА РУЧНОГО ПЕРЕКЛЮЧЕННИЯ	3670 13
= Р =	
РЫЧАГ ПЕРЕКЛЮЧЕНИЯ ПЕРЕДАЧ	3910 01
= Б =	
БОЛТ / ВИНТ	3910 04
= П =	
ПЫЛЬНИК ГОФРИРОВАННЫЙ ПЕРЕКЛЮЧЕНИЯ ПЕРЕДАЧ	3910 05
= Х =	
ХОМУТ МЕХАНИЗМА ПЕРЕКЛЮЧЕНИЯ М/Т	3910 06
= Б =	
БОЛТ / ВИНТ	3910 08
= К =	
КУЛИСА ПЕРЕКЛЮЧЕНИЯ ПЕРЕДАЧ КПП	3910 10
= П =	
ПАЛЕЦ ШАРНИРНЫЙ, РЫЧАГА ПЕРЕКЛЮЧЕНИЯ МЕХАНИЧЕСКОЙ КОРОБКИ ПЕРЕДАЧ	3910 11
= К =	
КОЛЬЦО СТОПОРНОЕ	3910 12
= П =	

НАИМЕНОВАНИЕ	ПОЗИЦИЯ
ПАЛЕЦ В СБОРЕ, РЕГУЛИРОВОЧНОГО РЫЧАГА УПРАВЛЕНИЯ М/Т	3910 13
= Г =	
ГАЙКА	3910 16
= П =	
ПАЛЕЦ В СБОРЕ, РЕГУЛИРОВОЧНОГО РЫЧАГА УПРАВЛЕНИЯ М/Т	3910 17
= С =	
СЕЛЕКТОР ПЕРЕКЛЮЧЕНИЯ АКПП	3920 01
= Б =	
БОЛТ / ВИНТ	3920 12
= Г =	
ГАЙКА	3920 21
= Б =	
БОЛТ / ВИНТ	3920 21
= К =	
КРОНШТЕЙН, ТРОСА РЫЧАГА СЕЛЕКТОРА ПЕРЕКЛЮЧЕНИЯ АКПП	3920 24
= Т =	
ТРОС, РЫЧАГА СЕЛЕКТОРА ПЕРЕКЛЮЧЕНИЯ АКПП	3920 30
= Р =	
РЫЧАГ, СЕЛЕКТОРА ПЕРЕКЛЮЧЕНИЯ АКП	3920 X1
= Г =	
ГАЙКА	3920 X2
= П =	
ПОЛУОСЕВОЙ ПРИВОД В СБОРЕ	4110 01 4110 01
ПРИВОД ПОЛУОСЕВОЙ, ВЕДУЩЕГО КОЛЕСА	4110 01 4110 01
ПОЛУОСЕВОЙ ПРИВОД В СБОРЕ	4110 02 4110 02
ПРИВОД ПОЛУОСЕВОЙ, ВЕДУЩЕГО КОЛЕСА	4110 02 4110 02
= К =	
КУЛАК ПОВОРОТНЫЙ	4130 01 4130 01
= Щ =	
ЩИТОК ТОРМОЗНОГО МЕХАНИЗМА ПОВОРОТНОГО КУЛАКА	4130 02 4130 02

ИДЕНТИФИКАЦИЯ НАИМЕНОВАНИЯ

НАИМЕНОВАНИЕ	ПОЗИЦИЯ
= П =	
ПОДШИПНИК СТУПИЦЫ ПЕРЕДНЕГО КОЛЕСА	4130 03
= К =	
КОЛЬЦО СТОПОРНОЕ	4130 04
= С =	
СТУПИЦА ПЕРЕДНЕГО КОЛЕСА	4130 05
= Д =	
ДИСК ТОРМОЗНОЙ, ПЕРЕДНИЙ	4130 06 4130 06
= Ш =	
ШАЙБА	4130 07
= Г =	
ГАЙКА	4130 08
= Б =	
БОЛТ / ВИНТ	4130 09 4130 10 4130 12
= К =	
КОЛПАЧОК ПЕРЕДНЕЙ СТОЙКИ ПОДВЕСКИ	4140 01
= Г =	
ГАЙКА	4140 02 4140 03
= П =	
ПОДУШКА ПЕРЕДНЕЙ ПОДВЕСКИ	4140 04
ПОДШИПНИК СКОЛЬЖЕНИЯ	4140 05
= С =	
СТАКАН АМОРТИЗАЦИОННОЙ СТОЙКИ ПЕРЕДНЕЙ ПОДВЕСКИ	4140 06
СТАКАН АМОРТИЗАЦИОННАЯ СТОЙКИ	4140 07
= Ч =	
ЧЕХОЛ ЗАЩИТНЫЙ	4140 08
= П =	
ПРОКЛАДКА ПРУЖИНЫ ВЕРХНЯЯ	4140 09
= Б =	
БУФЕР ХОДА СЖАТИЯ ПРЕДНЕГО АМОРТИЗАТОРА	4140 10 4140 10
= П =	
ПРУЖИНА ПЕРЕДНЕЙ ПОДВЕСКИ	4140 11
ПРОКЛАДКА ПРУЖИНЫ, НИЖНЕЙ ПЕРЕДНЕЙ ПОДВЕСКИ	4140 12
= С =	
СТОЙКА АМОРТИЗАЦИОННАЯ	4140 13 4140 13 4140 13 4140 13
= Б =	
БОЛТ / ВИНТ	4140 14
= Г =	
ГАЙКА	4140 15
= П =	
ПЛАСТИНА УДАРОГАСИТЕЛЬНАЯ, СТОЙКИ ПЕРЕДНЕЙ ПОДВЕСКИ	4140 30
= Р =	
РЫЧАГ ПЕРЕДНЕЙ ПОДВЕСКИ В СБОРЕ	4150 01 4150 01
= Ш =	
ШАРОВАЯ ОПОРА	4150 02 4150 02
= Б =	
БОЛТ / ВИНТ	4150 03
= С =	
СТАБИЛИЗАТОР ПЕРЕДНИЙ	4150 05
= Б =	
БОЛТ / ВИНТ	4150 06 4150 07
= Х =	
ХОМУТ, ПЕРЕДНЕГО СТАБИЛИЗАТОРА	4150 08
= В =	
ВТУЛКА ПЕРЕДНЕГО СТАБИЛИЗАТОРА, ПЕРЕДНЕЙ ПОДВЕСКИ	4150 09
= Б =	
БАЛКА ПЕРЕДНЕЙ ПОДВЕСКИ	4150 10
= Г =	
ГАЙКА	4150 11
= В =	
ВТУЛКА ПЕРЕДНЕГО РЫЧАГА	4150 13 4150 13
= Б =	
БОЛТ / ВИНТ	4150 16
= Г =	
ГАЙКА	4150 17
= Т =	
ТЯГА ПЕРЕДНЕГО СТАБИЛИЗАТОРА	4150 18 4150 18
= Г =	
ГАЙКА	4150 19
= Б =	
БОЛТ / ВИНТ	4150 20
= Г =	
ГАЙКА	4150 21
= Ш =	
ШАЙБА	4150 22
= П =	
ПОДУШКА ПЕРЕДНЕГО РЫЧАГА	4150 31 4150 31
= З =	
ЗАКЛЕПКА, ШАРОВОГО ПАЛЬЦА	4150 32
ПЕРЕДНЕЙ НИЖНЕЙ РУЛЕВОЙ ТЯГИ	4150 32
= Г =	
ГАЙКА	4150 34
= Б =	
БОЛТ / ВИНТ	4150 46
= К =	
КРОНШТЕЙН ПЕРЕДНЕЙ ПОДВЕСКИ	4150 48
= С =	
СТОЙКА, ПЕРЕДНЕЙ ПОДВЕСКИ	4150 49 4150 49 4150 49
= К =	
КРОНШТЕЙН В СБОРЕ, ЗАДНЕЙ ОПОРЫ КПП	4190 01 4190 01
= Б =	
БОЛТ / ВИНТ	4190 02 4190 04
= Г =	
ГАЙКА	4190 06
= Б =	
БОЛТ / ВИНТ	4190 08
= Г =	
ГИДРОПОДУШКА ДВИГАТЕЛЯ	4190 21
= Б =	
БОЛТ / ВИНТ	4190 22
= К =	
КРОНШТЕЙН, ОПОРЫ ДВИГАТЕЛЯ	4190 24
= Б =	
БОЛТ / ВИНТ	4190 26
= Г =	
ГАЙКА	4190 27 4190 28
= П =	
ПОДУШКА КОРОБКИ ПЕРЕДАЧ	4190 29
= Б =	
БОЛТ / ВИНТ	4190 30
= Г =	
ГАЙКА	4190 31
= К =	
КРОНШТЕЙН В СБОРЕ, ОПОРЫ КПП	4190 32
КРОНШТЕЙН В СБОРЕ ОПОРЫ КПП	4190 32
= Б =	
БОЛТ / ВИНТ	4190 33 4190 35
= Щ =	
ЩИТОК ЗАЩИТНЫЙ	4190 37 4190 37
= Б =	
БОЛТ / ВИНТ	4190 38
= К =	
КЛИПСА	4190 40 4190 42
= С =	
СТОЙКА В СБОРЕ, ОПОРЫ КРЕПЛЕНИЯ КПП	4190 69 4190 69
= Б =	
БОЛТ	4190 84
= Г =	
ГАЙКА	4190 85
= Т =	
ТЯГА, КРОНШТЕЙНА СТОЙКИ ОПОРЫ КПП	4190 91
= Б =	
БАЛКА В СБОРЕ, ЗАДНЯЯ	4310 01
= Т =	
ТЯГА ПОПЕРЕЧНАЯ, ПЕРЕДНЯЯ	4310 02
ТЯГА ПОПЕРЕЧНАЯ, ЗАДНЯЯ	4310 03
= С =	
СТАБИЛИЗАТОР ЗАДНЕЙ БАЛКИ	4310 06 4310 06
= В =	
ВТУЛКА ПЕРЕДНЕГО СТАБИЛИЗАТОРА, ЗАДНЕЙ ПОДВЕСКИ	4310 07 4310 07
= Х =	
ХОМУТ ЗАДНЕЙ СТАБИЛИЗАТОРА	4310 08
= Б =	
БОЛТ / ВИНТ	4310 09 4310 10
= Т =	
ТЯГА СТАБИЛИЗАТОРА ЗАДНЕЙ БАЛКИ	4310 11
= Г =	
ГАЙКА	4310 12 4310 13
= Т =	
ТЯГА ПРОДОЛЬНАЯ	4310 14
= Б =	
БОЛТ / ВИНТ	4310 15
= Г =	
ГАЙКА	4310 16
= В =	
ВТУЛКА ЗАДНЕЙ ПОПЕРЕЧНОЙ ТЯГИ, ПЕРЕДНЕЙ ПОДВЕСКИ	4310 18
= Ш =	
ШАЙБА	4310 21
= В =	
ВТУЛКА ПЕРЕДНЕЙ ПОПЕРЕЧНОЙ ТЯГИ,	4310 27

НАИМЕНОВАНИЕ	ПОЗИЦИЯ
ЗАДНЕЙ ПОДВЕСКИ	
ВТУЛКА ПЕРЕДНЕЙ ПОПЕРЕЧНОЙ ТЯГИ, ЗАДНЕЙ ПОДВЕСКИ	4310 28
= Н =	
НАКЛАДКА ЭЛЕКТРОПРОВОДКИ	4310 30
= Б =	
БАЛКА ЗАДНЯЯ	4310 37
БОЛТ / ВИНТ	4310 41
= Ш =	
ШАЙБА	4310 42
= Б =	
БОЛТ / ВИНТ	4310 45 4310 45
= Ш =	
ШАЙБА	4310 46
= Г =	
ГАЙКА	4310 47
= Б =	
БОЛТ / ВИНТ	4310 48
= Г =	
ГАЙКА	4310 49 4310 51
= Б =	
БОЛТ / ВИНТ	4310 52
= Ш =	
ШАЙБА	4310 53
= У =	
УСИЛИТЕЛЬ ЗАДННЕЙ БАЛКИ	4310 58
= С =	
СТОЙКА, ЗАДНЕЙ ПОДВЕСКИ	4320 01 4320 01 4320 01 4320 01
= Г =	
ГАЙКА	4320 02 4320 03
= Ч =	
ЧАШКА ЗАДНЕЙ ПОДВЕСКИ	4320 04
= И =	
ИЗОЛЯТОР ВЕРХНИЙ, ЗАДНЕЙ ПОДВЕСКИ	4320 05 4320 05

НАИМЕНОВАНИЕ	ПОЗИЦИЯ
= П =	
ПРУЖИНА ЗАДНЯЯ	4320 06 4320 06
= И =	
ИЗОЛЯТОР НИЖНИЙ, ЗАДНЕЙ ПОДВЕСКИ	4320 07 4320 07
= П =	
ПЫЛЬНИК ЗАДНЕГО СТОЙКИ ПОДВЕСКИ	4320 08
ПЫЛЬНИК, ЗАДНЕЙ ПОДВЕСКИ	4320 08
= О =	
ОТБОЙНИК	4320 09 4320 09
= С =	
СТОЙКА АМОРТИЗАЦИОННАЯ	4320 10 4320 10 4320 10 4320 10 4320 10 4320 10
= Б =	
БОЛТ / ВИНТ	4320 11
= Г =	
ГАЙКА	4320 12
= С =	
СЕДЛО ПРУЖИНЫ ЗАДНЕЙ СТОЙКИ ПОДВЕСКИ	4320 14
= П =	
ПРОКЛАДКА ЧАШКИ ЗАДНЕЙ СТОЙКИ ПОДВЕСКИ	4320 30
= З =	
ЗАГЛУШКА	4320 31
= К =	
КУЛАК ЗАДНЕЙ ПОДВЕСКИ	4330 01 4330 01
= С =	
СТУПИЦА ЗАДНЯЯ КОЛЕСА	4330 03 4330 03
= Д =	
ДИСК ТОРМОЗНОЙ, ЗАДНИЙ	4330 07
= Б =	
БОЛТ / ВИНТ	4330 08 4330 17

НАИМЕНОВАНИЕ	ПОЗИЦИЯ
= П =	
ПРОБКА, ЗАДНЕГО ТОРМОЗНОГО ДИСКА	4330 18
= Ц =	
ЦИЛИНДР, ГЛАВНЫЙ ТОРМОЗНОЙ	4410 01
= Т =	
ТРУБКА В СБОРЕ ГЛАВНОГО ТОРМОЗНОГО ЦИЛИНДРА	4410 04
= С =	
СКОБА СТОПОРНАЯ	4410 15
= К =	
КРОНШТЕЙН	4410 17
= Ф =	
ФИКСАТОР	4410 19 4410 21
= Ш =	
ШЛАНГ В СБОРЕ К БАЧКУ ГИДРОСИСТЕМЫ	4410 25
= Г =	
ГАЙКА	4410 31
= Т =	
ТРУБКА СООСНОГО ЦИЛИНДРА	4410 33
= Ф =	
ФИКСАТОР, ТРУБКИ РАБОЧЕГО ЦИЛИНДРА	4410 35
= Ц =	
ЦИЛИНДР СООСНЫЙ СЦЕПЛЕНИЯ	4410 36
= Б =	
БОЛТ	4410 37
= В =	
ВТУЛКА ГИДРОПРИВОДА СЦЕПЛЕНИЯ	4410 41
= И =	
ИЗОЛЯТОР, ТРУБКИ РАБОЧЕГО ЦИЛИНДРА СЦЕПЛЕНИЯ	4410 42
= П =	
ПЕДАЛЬ В СБОРЕ	4420 01
= К =	
КРОНШТЕЙН ПОДВЕСКИ ПЕДАЛИ	4420 02

НАИМЕНОВАНИЕ	ПОЗИЦИЯ
= П =	
ПЕДАЛЬ СЦЕПЛЕНИЯ	4420 03
= Г =	
ГАЙКА	4420 25
= П =	
ПЕРЕКЛЮЧАТЕЛЬ В СБОРЕ, ПОЛОЖЕНИЯ ПЕДАЛИ СЦЕПЛЕНИЯ	4420 39 4420 39
ПЕДАЛЬ В СБОРЕ ТОРМОЗА И АКСЕЛЕРАТОРА	4430 01 4430 01
ПЕДАЛЬ ТОРМОЗА	4430 02 4430 02
= Н =	
НАКЛАДКА ПЕДАЛИ ТОРМОЗА	4430 03 4430 03
= В =	
ВКЛЮЧАТЕЛЬ СТОП ФОНАРЯ	4430 04 4430 04
= О =	
ОСЬ ПЕДАЛИ ТОРМОЗА	4430 05 4430 05
= П =	
ПРУЖИНА, ПЕДАЛИ ТОРМОЗА	4430 07 4430 07
= Г =	
ГАЙКА	4430 08
= К =	
КРОНШТЕЙН ПОДВЕСКИ ПЕДАЛИ	4430 09 4430 09
КРОНШТЕЙН ВКЛЮЧАТЕЛЯ ПЕДАЛИ ТОРМОЗА	4430 18 4430 18
КОЛЬЦО СТОПОРНОЕ	4430 41 4430 41
= Г =	
ГАЙКА	4440 05
= П =	
ПЕДАЛЬ В СБОРЕ АКСЕЛЕРАТОРА	4440 25
= М =	
МЕХАНИЗМ ТОРМОЗНОЙ В СБОРЕ, ПЕРЕДНИЙ	4510 01 4510 01
= К =	

НАИМЕНОВАНИЕ	ПОЗИЦИЯ
КОЛОДКИ В КОМПЛЕКТЕ, ПЕРЕДНИЕ ТОРМОЗНЫЕ	4510 02
= П =	
ПРУЖИНА, КОЛОДОК ПЕРЕДНЕГО ТОРМОЗНОГО МЕХАНИЗМА	4510 06
= К =	
КОЛПАЧОК	4510 07
= В =	
ВИНТ, ПЕРЕПУСКНОЙ ТОРМОЗНОГО МЕХАНИЗМА	4510 08
= Б =	
БОЛТ, ПЕРЕДНЕГО ТОРМОЗНОГО МЕХАНИЗМА	4510 09
БОЛТ / ВИНТ	4510 10
= Ц =	
ЦИЛИНДР ТОРМОЗНОЙ, ПЕРЕДНЕГО ТОРМОЗА	4510 12 4510 12
= К =	
КРОНШТЕЙН, ПЕРЕДНЕГО ТОРМОЗНОГО МЕХАНИЗМА	4510 13
= М =	
МЕХАНИЗМ ТОРМОЗНОЙ В СБОРЕ, ЗАДНИЙ	4521 01 4521 01
= К =	
КОЛОДКИ В КОМПЛЕКТЕ, ЗАДНИЕ ТОРМОЗНЫЕ	4521 02
= П =	
ПРУЖИНА, КОЛОДОК ЗАДНЕГО ТОРМОЗНОГО МЕХАНИЗМА	4521 06
= К =	
КОЛПАЧОК, БОЛТА ПЕРЕПУСКНОГО КЛАПАНА ЗАДНЕГО ТОРМОЗА	4521 07
= В =	
ВИНТ, ПЕРЕПУСКНОЙ ТОРМОЗНОГО МЕХАНИЗМА	4521 08
= Б =	
БОЛТ ЗАДНЕГО ТОРМОЗНОГО МЕХАНИЗМА	4521 09
БОЛТ / ВИНТ	4521 10
= Ц =	
ЦИЛИНДР ЗАДНЕГО ТОРМОЗНОГО	4521 12

ИДЕНТИФИКАЦИЯ НАИМЕНОВАНИЯ

НАИМЕНОВАНИЕ	ПОЗИЦИЯ
МЕХАНИЗМА	
ЦИЛИНДР ЗАДНЕГО ТОРМОЗНОГО МЕХАНИЗМА	4521 12
= К =	
КРОНШТЕЙН ЗАДНЕГО ТОРМОЗНОГО МЕХАНИЗМА	4521 13
= Р =	
РЫЧАГ СТОЯНОЧНОГО ТОРМОЗА	4530 01 4530 01
= Б =	
БОЛТ / ВИНТ	4530 02 4530 02
= В =	
ВКЛЮЧАТЕЛЬ В СБОРЕ СТОЯНОЧНОГО ТОРМОЗА	4530 03 4530 03
= Т =	
ТЯГА СТОЯНОЧНОГО ТОРМОЗА	4530 04 4530 04
= Г =	
ГАЙКА СТОЯНОЧНОГО ТОРМОЗА	4530 05 4530 05 4530 06 4530 06
= П =	
ПАЛЕЦ РЫЧАГА СТОЯНОЧНОГО ТОРМОЗА	4530 09 4530 09
= Б =	
БОЛТ / ВИНТ	4530 11
= Т =	
ТРОС СТОЯНОЧНОГО ТОРМОЗА	4530 12 4530 12
= М =	
МЕХАНИЗМ СТОЯНОЧНОГО ТОРМОЗА	4530 13 4530 13
= К =	
КОЛОДКИ СТОЯНОЧНОГО ТОРМОЗА	4530 14
= Б =	
БОЛТ / ВИНТ	4530 15
= Ф =	
ФИКСАТОР	4530 20
ФИКСАТОР ТРОСА СТОЯНОЧНОГО ТОРМОЗА	4530 28 4530 28

НАИМЕНОВАНИЕ	ПОЗИЦИЯ
ФИКСАТОР ТРОСА СТОЯНОЧНОГО ТОРМОЗА	4530 31 4530 31
= У =	
УСИЛИТЕЛЬ ВАКУУМНЫЙ В СБОРЕ	4610 01 4610 01
= П =	
ПАЛЕЦ,ТОЛКАТЕЛЬ ПЕДАЛИ ТОРМОЗА	4610 02
= Г =	
ГАЙКА	4610 04
= Ш =	
ШАЙБА СТОПОРНАЯ	4610 05
= Ц =	
ЦИЛИНДР ГЛАВНЫЙ ТОРМОЗНОЙ	4620 01 4620 01
= К =	
КРЫШКА БАЧКА, ГЛАВНОГО ТОРМОЗНОГО ЦИЛИНДРА	4620 02
= Б =	
БАЧОК ТОРМОЗНОЙ ГИДРОСИСТЕМЫ	4620 03 4620 03
= Г =	
ГАЙКА	4620 06
= С =	
СКОБА, ВАКУУМНОГО УСИЛИТЕЛЯ	4620 07
= У =	
УСИЛИТЕЛЬ ВАКУУМНЫЙ	4620 09
= П =	
ПРОКЛАДКА УСИЛИТЕЛЯ ВАКУУМА	4620 19
= Д =	
ДАТЧИК УРОВНЯ ТОРМОЗНОЙ ЖИДКОСТИ	4620 29
= Ш =	
ШЛАНГ, ТОРМОЗНОЙ, ПЕРЕДНИЙ	4652 01 4652 01
= Б =	
БОЛТ / ВИНТ, ПЕРЕДНЕГО ТОРМОЗНОГО ШЛАНГА	4652 02
= Ш =	
ШАЙБА	4652 03

НАИМЕНОВАНИЕ	ПОЗИЦИЯ
= С =	
СКОБА СТОПОРНАЯ	4652 04
= П =	
ПЕРЕХОДНИК	4652 08
= Т =	
ТРУБКА ПЕРВИЧНОГО КОНТУРА СИСТЕМЫ ТОРМОЗА	4652 09
ТРУБКА ПЕРВИЧНОГО КОНТУРА	4652 09
ТРУБКА ПЕРВИЧНОГО КОНТУРА СИСТЕМЫ ТОРМОЗА	4652 10
ТРУБКА ВТОРИЧНОГО КОНТУРА	4652 10
ТРУБКА ТОРМОЗНАЯ ПЕРЕДНЯЯ	4652 11 4652 11 4652 12
ТРУБКА ГИДРАВЛИЧЕСКОГО МОДУЛЯТОРА	4652 14
ТРУБКА ТОРМОЗНАЯ 1АЯ	4652 15 4652 16
ТРУБКА ЗАДНЕГО ТОРМОЗА	4652 17 4652 18 4652 19
= Ш =	
ШЛАНГ ТОРМОЗНОЙ, ЗАДНИЙ	4652 21 4652 21
ШАЙБА СТОПОРНАЯ	4652 23
= Б =	
БОЛТ / ВИНТ, СТУПИЦЫ ЗАДНЕГО КОЛЕСА	4652 24
= Ш =	
ШАЙБА	4652 25
= Г =	
ГАЙКА	4652 27
= Б =	
БОЛТ / ВИНТ	4652 28
= К =	
КЛАПАН ПРОПОРЦИОНАЛЬНЫЙ ТОРМОЗНОЙ СИСТЕМЫ	4652 29
= Ф =	
ФИКСАТОР	4652 31 4652 31 4652 32 4652 33 4652 34 4652 35
= К =	
КРОНШТЕЙН ТОРМОЗНОЙ СИСТЕМЫ	4710 01
= Д =	

НАИМЕНОВАНИЕ	ПОЗИЦИЯ
ДАТЧИК ПОЛОЖЕНИЯ КОЛЕСА	4710 03 4710 03
= Б =	
БОЛТ / ВИНТ	4710 04 4710 06
= Ф =	
ФИКСАТОР	4710 13 4710 14
= Г =	
ГАЙКА	4710 18
= М =	
МОДУЛЬ В СБОРЕ, ТОРМОЗНОГО УПРАВЛЕНИЯ	4710 27 4710 27 4710 27 4710 27
= В =	
ВТУЛКА ДЕМПФЕРНАЯ	4710 29
= Б =	
БОЛТ / ВИНТ	4710 30 4710 31
= К =	
КОЛЕСО РУЛЕВОЕ В СБОРЕ	4810 01
КОЛЕСО РУЛЕВОЕ	4810 01 4810 01
КРЫШКА ЗВУКОВОГО СИГНАЛА РУЛЕВОГО КОЛЕСА	4810 03 4810 03
= В =	
ВКЛЮЧАТЕЛЬ СТЕКЛООЧИСТИТЕЛЯ	4810 05
= П =	
ПЕРЕКЛЮЧАТЕЛЬ ОСВЕЩЕНИЯ	4810 06 4810 06
= В =	
ВКЛЮЧАТЕЛЬ В СБОРЕ ЗВУКОВОГО СИГНАЛА	4810 07
= У =	
УПРАВЛЕНИЕ ДИСТАНЦИОННОЕ, АУДИОСИСТЕМЫ	4810 19
= Б =	
БОЛТ / ВИНТ	4810 20
= К =	
КОЛПАЧОК ЗАЩИТНЫЙ	4810 21 4810 21

НАИМЕНОВАНИЕ	ПОЗИЦИЯ
КОЛПАЧОК, РУЛЕВОГО КОЛЕСА	4810 23 4810 23 4810 23 4810 23
КОЖУХ РУЛЕВОГО ВАЛА ВЕРХНИЙ	4820 01
КОЖУХ РУЛЕВОГО ВАЛА НИЖНИЙ	4820 02
= Б =	
БОЛТ / ВИНТ	4820 03 4820 04 4820 05
= В =	
ВАЛ РУЛЕВОГО УПРАВЛЕНИЯ В СБОРЕ	4831 01 4831 01 4831 01 4831 01
= Г =	
ГАЙКА	4831 07
= Б =	
БОЛТ / ВИНТ	4831 11
= Г =	
ГАЙКА	4831 17
= З =	
ЗАМОК ЗАЖИГАНИЯ	4831 18
= В =	
ВКЛЮЧАТЕЛЬ ЗАЖИГАНИЯ В СБОРЕ	4831 19
= Б =	
БОЛТ / ВИНТ	4831 20
= У =	
УСТРОЙСТВО СЧИТЫВАНИЯ КОДА КЛЮЧА В СБОРЕ	4831 22
= Х =	
ХОМУТ, РУЛЕВОГО УПРАВЛЕНИЯ	4831 52
= И =	
ИММОБИЛИЗАТОР	4831 57 4831 57
= Б =	
БОЛТ / ВИНТ	4831 58
= Р =	
РУЛЕВОЙ МЕХАНИЗМ В СБОРЕ	4910 01
= Б =	
БОЛТ / ВИНТ	4910 02

ИДЕНТИФИКАЦИЯ НАИМЕНОВАНИЯ

НАИМЕНОВАНИЕ	ПОЗИЦИЯ
= В =	
ВАЛ ПРОМЕЖУТОЧНЫЙ	4910 03
= Б =	
БОЛТ / ВИНТ	4910 04
= Г =	
ГАЙКА	4910 05
= Б =	
БОЛТ / ВИНТ	4910 06
= Г =	
ГАЙКА	4910 07 4910 09
= Б =	
БОЛТ / ВИНТ	4910 11
= С =	
СКОБА В СБОРЕ КРЕПЕЖНАЯ, РУЛЕВОГО МЕХАНИЗМА	4910 12
= П =	
ПЫЛЬНИК В КОМПЛЕКТЕ (РЕМ/КОМПЛЕКТ)	4931 01
= Н =	
НАКОНЕЧНИК РУЛЕВОЙ	4931 05 4931 05
= Г =	
ГАЙКА	4931 06
= Т =	
ТРУБКА ГИДРОПРИВОДА РУЛЕВОГО УПРАВЛЕНИЯ	4931 13 4931 14
= У =	
УПЛОТНИТЕЛЬ	4931 20
= Н =	
НАСОС В СБОРЕ ГИДРОПРИВОДА РУЛЕВОГО УПРАВЛЕНИЯ	4950 01
= Б =	
БАЧОК ГИДРОПРИВОДА В СБОРЕ	4950 02
= К =	
КРЫШКА БАЧКА ГИДРОПРИВОДА	4950 03
= С =	
СЕТКА, БАЧКА ГИДРОПРИВОДА	4950 15

НАИМЕНОВАНИЕ	ПОЗИЦИЯ
= Т =	
ТРУБКА В СБОРЕ К БАЧКУ ГИДРОСИСТЕМЫ	4950 20
= Б =	
БОЛТ / ВИНТ	4950 25
= Т =	
ТРУБКА В СБОРЕ, НАСОСА РУЛЕВОГО УПРАВЛЕНИЯ	4950 51
ТРУБКА В СБОРЕ ВЫСОКОГО ДАВЛЕНИЯ	4950 51 4950 58 4950 58
= Б =	
БОЛТ / ВИНТ	4950 60
= Г =	
ГУБКА, БАЧКА ГИДРОПРИВОДА	4950 64
= П =	
ПЕРЕХОДНИК БАЧКА ГИДРОПРИВОДА	4950 69
= Г =	
ГАЙКА	4950 76
= Р =	
РЕМЕНЬ НАСОСА РУЛЕВОГО УПРАВЛЕНИЯ	4950 77
= Б =	
БОЛТ / ВИНТ	4950 X1
= К =	
КРОНШТЕЙН НАСОСА УСИЛИТЕЛЯ РУЛЯ	4950 X2 4950 X3
= Б =	
БОЛТ / ВИНТ	4950 X4 4950 X5
= Ф =	
ФАРА В СБОРЕ	5110 01 5110 01
= Л =	
ЛАМПОЧКА, ФАР	5110 02
ЛАМПОЧКА, ПЕРЕДНЕГО УКАЗАТЕЛЬНОГО ПОВОРОТА	5110 03
ЛАМПОЧКА, ФАР	5110 04
= Б =	
БОЛТ / ВИНТ	5110 05
= Г =	

НАИМЕНОВАНИЕ	ПОЗИЦИЯ
ГАЙКА	5110 06 5110 06 5110 06 5110 06 5110 06 5110 06 5110 06 5110 06
= К =	
КЛИПСА	5110 07
= Л =	
ЛАМПА В СБОРЕ, ПРОТИВОТУМАННАЯ	5110 11 5110 11 5110 11 5110 11 5110 11 5110 11 5110 11 5110 11
ЛАМПОЧКА, ПРОТИВОТУМАННЫХ ФАР	5110 12
= Б =	
БОЛТ / ВИНТ	5110 16 5110 16 5110 16 5110 16
= У =	
УКАЗАТЕЛЬ СИГНАЛА ПОВОРОТА	5110 17
= Л =	
ЛАМПОЧКА, ПЕРЕДНЕГО БОКОВОГО УКАЗАТЕЛЬНОГО ПОВОРОТА	5110 18
= Ф =	
ФОНАРЬ	5140 01 5140 01 5140 01 5140 01
= Л =	
ЛАМПОЧКА	5140 02 5140 03 5140 04
= Г =	
ГАЙКА	5140 06
= Ф =	
ФОНАРЬ НОМЕРНОГО ЗНАКА	5140 09
= Л =	
ЛАМПОЧКА, ФАР	5140 10
= Б =	
БОЛТ / ВИНТ	5140 11

НАИМЕНОВАНИЕ	ПОЗИЦИЯ
= Г =	
ГАЙКА	5140 12
= С =	
СТОП - ФОНАРЬ, ВЕРХНИЙ	5140 13 5140 13
= Л =	
ЛАМПОЧКА, ФАР	5140 14 5140 14
= Б =	
БОЛТ / ВИНТ	5140 17
= П =	
ПАНЕЛЬ ПРИБОРОВ В СБОРЕ	5220 01
ПАНЕЛЬ ПРИБОРОВ	5220 01
ПАНЕЛЬ ПРИБОРОВ В СБОРЕ	5220 01
ПАНЕЛЬ ПРИБОРОВ	5220 01
= К =	
КРЫШКА ПЕРЕДНЯЯ ПАНЕЛИ ПРИБОРОВ	5220 02
= С =	
СТЕКЛО ПАНЕЛИ ПРИБОРОВ	5220 03
= К =	
КОРПУС ПАНЕЛИ ПРИБОРОВ	5220 08
= Л =	
ЛАМПОЧКА	5220 10
= Г =	
ГНЕЗДО ЛАМПЫ В СБОРЕ	5220 11
= Л =	
ЛАМПОЧКА	5220 12
= Г =	
ГНЕЗДО ЛАМПЫ В СБОРЕ	5220 13
= Л =	
ЛАМПОЧКА	5220 14
= Г =	
ГНЕЗДО ЛАМПЫ В СБОРЕ	5220 15
= Б =	
БОЛТ / ВИНТ	5220 22
= Э =	
ЭЛЕКТРОДВИГАТЕЛЬ СТЕКЛООЧИСТИТЕЛЯ В СБОРЕ	5310 01

НАИМЕНОВАНИЕ	ПОЗИЦИЯ
= Р =	
РЫЧАГ СТЕКЛООЧИСТИТЕЛЯ	5310 02 5310 02
= Щ =	
ЩЕТКА СТЕКЛООЧИСТИТЕЛЯ	5310 03 5310 03
= Г =	
ГАЙКА	5310 04
= К =	
КОЛПАЧОК, РЫЧАГА СТЕКЛООЧИСТИТЕЛЯ	5310 05
КОРОМЫСЛО СТЕКЛООЧИСТИТЕЛЯ	5310 06
= Б =	
БОЛТ / ВИНТ	5310 08
= С =	
СТЕКЛООЧИСТИТЕЛЬ В СБОРЕ	5310 09
= Б =	
БАЧОК СТЕКЛООМЫВАТЕЛЯ	5330 01
= П =	
ПРОКЛАДКА БАЧКА СТЕКЛООМЫВАТЕЛЯ	5330 02
= Н =	
НАСОС В СБОРЕ, СТЕКЛООМЫВАТЕЛЯ	5330 03
= Ш =	
ШЛАНГ ОТ БАЧКА СТЕКЛООМЫВАТЕЛЯ	5330 04
= Т =	
ТРУБКА ЗАЛИВНАЯ БАЧКА СТЕКЛООМЫВАТЕЛЯ	5330 06
= К =	
КРЫШКА РАСШИРИТЕЛЬНОГО БАЧКА	5330 07
= Б =	
БОЛТ / ВИНТ	5330 08
= Г =	
ГАЙКА	5330 09 5330 09
= Ш =	
ШЛАНГ СТЕКЛООМЫВАТЕЛЯ	5330 10
= С =	
СОПЛО СТЕКЛООМЫВАТЕЛЯ	5330 11

ИДЕНТИФИКАЦИЯ НАИМЕНОВАНИЯ

НАИМЕНОВАНИЕ	ПОЗИЦИЯ
= Ф =	
ФИКСАТОР	5330 16
= П =	
ПРОКЛАДКА, ТРУБКИ БАЧКА СТЕКЛООМЫВАТЕЛЯ	5330 21
= Б =	
БОЛТ / ВИНТ	5330 22
= С =	
СИГНАЛ В СБОРЕ, ЗВУКОВОЙ	5410 01
= Б =	
БОЛТ / ВИНТ	5410 02
= П =	
ПЛАФОН В СБОРЕ СО СТОРОНЫ ПАССАЖИРА	5410 03 5410 03
= Л =	
ЛАМПОЧКА, ИНСТРУМЕНТАЛЬНОЙ ПАНЕЛИ	5410 04 5410 04
= Д =	
ДИНАМИК НИЗКОЧАСТОТНЫЙ	5410 05 5410 05
ДИНАМИК ПЕРЕДНИЙ	5410 06 5410 06
= Б =	
БОЛТ / ВИНТ	5410 07
= Г =	
ГАЙКА	5410 08 5410 08
= П =	
ПЛАФОН САЛОНА, ПЕРЕДНИЙ	5410 09 5410 09
= Л =	
ЛАМПОЧКА, ПЛАФОНА ОСВЕЩЕНИЯ САЛОНА	5410 11 5410 11
= Б =	
БОЛТ / ВИНТ	5410 12
= П =	
ПЛАФОН САЛОНА ЗАДНИЙ	5410 17
= Л =	
ЛАМПОЧКА, ПОДСВЕТКИ БАГАЖНИКА	5410 19
= Б =	
БОЛТ / ВИНТ	5410 20
= П =	
ПЛАФОН В СБОРЕ БАГАЖНОГО ОТСЕКА	5410 21
= Л =	
ЛАМПОЧКА, ПОДСВЕТКИ БАГАЖНИКА	5410 22
= Д =	
ДИНАМИК ЗАДНИЙ	5410 23 5410 23
= Б =	
БОЛТ / ВИНТ	5410 24
= Р =	
РЕЗИСТОР ВЕНТИЛЯТОРА ОХЛАЖДЕНИЯ	5410 25
= Б =	
БОЛТ / ВИНТ	5410 26
= С =	
СЕТКА ВЫСОКОЧАСТОТНОГО ДИНАМИКА	5410 44 5410 44 5410 44 5410 44
СТЕКЛО ПЛАФОНА САЛОНА, ПЕРЕДНИЙ	5410 45 5410 45
= К =	
КАБЕЛЬ АНТЕННЫ ЗАДНИЙ	5420 08
= Б =	
БОЛТ / ВИНТ	5420 15
= М =	
МОДУЛЬ В СБОРЕ, АНТЕНЫ	5420 22
= Ф =	
ФИЛЬТР ПОМЕХ	5420 26
= Р =	
РАДИО В СБОРЕ (AM/FM STEREO&AUDIO DISC PLYR & MP3 PLYR)	5430 01
= Б =	
БОЛТ / ВИНТ	5430 05
= М =	
МОДУЛЬ ПОДУШКИ БЕЗОПАСНОСТИ, ВОДИТЕЛЯ	5510 01 5510 01
= П =	
ПОДУШКА БЕЗОПАСНОСТИ ПАНЕЛИ ИНСТРУМЕНТА	5510 02
= Б =	
БОЛТ / ВИНТ	5510 03
= Г =	
ГАЙКА	5510 04
= Б =	
БОЛТ / ВИНТ	5510 05
= Д =	
ДАТЧИК ПОДУШКИ БЕЗОПАСНОСТИ	5510 06 5510 06
= Б =	
БОЛТ / ВИНТ	5510 10
= К =	
КАТУШКА СОЕДИНИТЕЛЬНАЯ ПОДУШКИ БЕЗОПАСНОСТИ	5510 11 5510 11
= Б =	
БОЛТ / ВИНТ	5510 12 5510 17
= А =	
АККУМУЛЯТОРНАЯ БАТАРЕЯ	5610 01
= К =	
КРЕПЛЕНИЕ АККУМУЛЯТОРНОЙ БАТАРЕИ	5610 02
= С =	
СТЕРЖЕНЬ КРЕПЛЕНИЯ АККУМУЛЯТОРНОЙ БАТАРЕИ	5610 03 5610 03
= К =	
КРОНШТЕЙН КРЕПЛЕНИЯ АККУМУЛЯТОРНОЙ БАТАРЕИ	5610 04
= Г =	
ГАЙКА	5610 05
= К =	
КОЛПАЧОК КЛЕММЫ	5610 08 5610 08
КОРОБКА ПРЕДОХРАНИТЕЛЕЙ	5620 01 5620 01 5620 01 5620 01
КОРОБКА ПРЕДОХРАНИТЕЛЕЙ	5620 01 5620 01
КРЫШКА КОРОБКИ, ПРЕДОХРАНИТЕЛЕЙ	5620 02 5620 02 5620 02 5620 02 5620 02 5620 02 5620 02 5620 02 5620 02 5620 02 5620 02 5620 02 5620 02
= Э =	
ЭТИКЕТКА, БЛОКА ПРЕДОХРАНИТЕЛЯ	5620 03 5620 03 5620 03 5620 03 5620 03 5620 03 5620 03 5620 03 5620 03 5620 03 5620 03 5620 03 5620 03 5620 03
= К =	
КОРПУС КОРОБКИ ПРЕДОХРАНИТЕЛЕЙ	5620 04
= Г =	
ГАЙКА	5620 05
= Р =	
РЕЛЕ В СБОРЕ ЦЕНТРАЛЬНОГО ЗАМКА РЕЛЕ СВЕТОСИГНАЛЬНЫЙ	5620 07 5620 10 5620 10
= Б =	
БОЛТ / ВИНТ	5620 11
= Г =	
ГАЙКА	5620 12
= П =	
ПРЕДОХРАНИТЕЛЬ, МИНИ 10А	5620 13 5620 13 5620 13

ИДЕНТИФИКАЦИЯ НАИМЕНОВАНИЯ

НАИМЕНОВАНИЕ	ПОЗИЦИЯ
ПРЕДОХРАНИТЕЛЬ	5620 15
	5620 15
	5620 15
	5620 15
	5620 15
	5620 15
= Р =	
РЕЛЕ В СБОРЕ, ПОВОРОТНОГО СИГНАЛА	5620 18
РЕЛЕ	5620 19
	5620 21
	5620 21
	5620 21

ИДЕНТИФИКАЦИЯ НАИМЕНОВАНИЯ

НАИМЕНОВАНИЕ	ПОЗИЦИЯ
= Б =	
БОЛТ / ВИНТ	6130 16
= Ф =	
ФИКСАТОР	6130 33
= Г =	
ГАЙКА	6130 34
= К =	
КРЫЛО ПЕРЕДНЕЕ	6140 01 6140 01 6140 01 6140 01
КОЛЕСНАЯ АРКА, ПЕРЕДНЕГО КОЛЕСА	6140 02 6140 02 6140 02 6140 02 6140 02 6140 02 6140 02 6140 02
= С =	
СЕРЬГА ПЕРЕДНЕГО ПОДКРЫЛЬНИКА	6140 03
СЕРЬГА ПОДКРЫЛЬНИКА	6140 03
= О =	
ОПОРА АККУМУЛЯТОРНОЙ БАТАРЕИ	6140 04 6140 04
= Б =	
БОЛТ / ВИНТ	6140 05 6140 08
= П =	
ПОДКРЫЛЬНИК, ПЕРЕДНЕЙ КОЛЕСНОЙ АРКИ	6140 10 6140 10
= Б =	
БОЛТ / ВИНТ	6140 11
= Г =	
ГАЙКА	6140 19 6140 21
= Ф =	
ФИКСАТОР	6140 26
= И =	
ИЗОЛЯТОР КРЫЛА ПЕРЕДНИЙ	6140 27 6140 27
= З =	
ЗАГЛУШКА, ОТВЕРСТИЯ ПЕРЕДНЕЙ ПАНЕЛИ КОЛЕСНОЙ АРКИ	6140 28

НАИМЕНОВАНИЕ	ПОЗИЦИЯ
ЗАГЛУШКА	6140 45
ЗАГЛУШКА, ОТВЕРСТИЯ ПЕРЕДНЕЙ ПАНЕЛИ КОЛЕСНОЙ АРКИ	6140 46
= К =	
КЛИПСА	6140 50
= И =	
ИЗОЛЯТОР ПЕРЕДНЕГО КРЫЛА	6140 51
= П =	
ПАНЕЛЬ В СБОРЕ ПЕРЕДНЕЙ ЧАСТИ	6150 01 6150 01
= Щ =	
ЩИТОК ОТСЕКА ДВИГАТЕЛЯ	6150 02 6150 02
= У =	
УСИЛИТЕЛЬ ЩИТКА, ОТСЕКА ДВИГАТЕЛЯ	6150 04 6150 04
УПЛАТНИТЕЛЬ КАПОТА	6150 05
= Ж =	
ЖЕЛОБ ВОДОСТОЧНЫЙ	6150 06 6150 06
= К =	
КЛИПСА	6150 09
= З =	
ЗАГЛУШКА, ЩИТКА ОТСЕКА ДВИГАТЕЛЯ	6150 18 6150 28
= У =	
УПЛОТНИТЕЛЬ ВОДОСТОЧНОГО ЖЕЛОБА	6150 40 6150 40
= Д =	
ДВЕРЬ ПЕРЕДНЯЯ	6210 01 6210 01 6210 01 6210 01
= П =	
ПАНЕЛЬ ПЕРЕДНЯЯ ДВЕРИ	6210 02 6210 02 6210 02 6210 02
= З =	
ЗАМОК В СБОРЕ, ПЕРЕДНЕЙ ДВЕРИ	6220 01 6220 01
= Т =	
ТЯГА ЗАМКА ПЕРЕДНЕЙ ДВЕРИ	6220 03 6220 03
ТЯГА ПРИВОДА ЗАМКА ПЕРЕДНЕЙ ДВЕРИ	6220 05

НАИМЕНОВАНИЕ	ПОЗИЦИЯ
ТЯГА ПРИВОДА ЗАМКА ПЕРЕДНЕЙ ДВЕРИ	6220 05
= Ф =	
ФИКСАТОР	6220 06
= О =	
ОГРАНИЧИТЕЛЬ ПЕРЕДНЕЙ ДВЕРИ	6220 07
= Б =	
БОЛТ / ВИНТ	6220 08 6220 09
= К =	
КОНТАКТ ДВЕРНОЙ В СБОРЕ, ВКЛЮЧЕНИЯ ОСВЕЩЕНИЯ САЛОНА, ПЕРЕДНЯЯ	6220 10 6220 10
= Б =	
БОЛТ/ВИНТ	6220 11
= Р =	
РУЧКА ПРИВОДА ЗАМКА ПЕРЕДНЕЙ ДВЕРИ, НАРУЖНАЯ	6220 13 6220 13
= Ф =	
ФИКСАТОР ТЯГИ НАРУЖНОЙ РУЧКИ ПЕРЕДНЕЙ ДВЕРИ	6220 14
= Т =	
ТЯГА ПРИВОДА ЗАМКА ПЕРЕДНЕЙ ДВЕРИ	6220 15
= Ф =	
ФИКСАТОР В СБОРЕ ПЕРЕДНЕГО ДВЕРНОГО ЗАМКА	6220 16
= Б =	
БОЛТ / ВИНТ	6220 18 6220 20
= И =	
ИЗОЛЯТОР	6220 21
= П =	
ПЕТЛЯ ПЕРЕДНЕЙ ДВЕРИ	6220 22 6220 22 6220 22 6220 22
= Б =	
БОЛТ / ВИНТ	6220 23 6220 24
= П =	
ПОДУШКА	6220 26

НАИМЕНОВАНИЕ	ПОЗИЦИЯ
= Б =	
БОЛТ	6220 27
= К =	
КНОПКА БЛОКИРОВКИ ЗАМКА ПЕРЕДНЕЙ ДВЕРИ	6220 29 6220 29
КОЛПАЧОК РУЧКИ ПРИВОДА ЗАМКА	6220 38 6220 38 6220 38 6220 38
= С =	
СТЕКЛОПОДЪЕМНИК ПЕРЕДНЕЙ ДВЕРИ	6230 01 6230 01
= Э =	
ЭЛЕКТРОДВИГАТЕЛЬ В СБОРЕ СТЕКЛОПОДЪЕМНИКА ПЕРЕДНЕЙ ДВЕРИ	6230 02 6230 02
= Г =	
ГАЙКА	6230 04
= К =	
КРОНШТЕЙН ХОДА СТЕКЛА ПЕРЕДНЕЙ ДВЕРИ	6230 07 6230 07
= Б =	
БОЛТ / ВИНТ	6230 08
= Н =	
НАПРАВЛЯЮЩАЯ ХОДА СТЕКЛА ПЕРЕДНЕЙ ДВЕРИ	6240 01 6240 01
= У =	
УПЛОТНИТЕЛЬ ПЕРЕДНЕЙ ДВЕРИ	6240 02 6240 02
УПЛОТНИТЕЛЬ ПЕРЕДНЕЙ ДВЕРИ, СТЕКЛА	6240 03 6240 03
= М =	
МОЛДИНГ ПЕРЕДНЕЙ ДВЕРИ	6240 04 6240 04
= О =	
ОБЛИЦОВКА ПЕРЕДНЕЙ ДВЕРИ	6240 05 6240 05
= Б =	
БОЛТ / ВИНТ	6240 06
= У =	

НАИМЕНОВАНИЕ	ПОЗИЦИЯ
УПЛОТНИТЕЛЬ ПЕРЕДНЕГО ДВЕРНОГО ПРОЕМА	6240 07 6240 07
= Б =	
БОЛТ / ВИНТ	6240 11
= К =	
КЛИПСА	6240 12
= У =	
УПЛОТНИТЕЛЬ НИЖНИЙ ПЕРЕДНЕЙ ДВЕРИ	6240 13
= Э =	
ЭЛЕКТРОПРИВОД ЗАМКА В СБОРЕ	6250 01 6250 01 6250 01 6250 01 6250 01
ЭЛЕКТРОПРИВОД ЗАМКА	6250 03 6250 03
= Б =	
БОЛТ / ВИНТ	6250 04 6250 04 6250 04 6250 04 6250 04
= Д =	
ДВЕРЬ В СБОРЕ, ЗАДНЯЯ	6310 01
ДВЕРЬ В СБОРЕ ЗАДНЯЯ	6310 01 6310 01 6310 01
= П =	
ПАНЕЛЬ ЗАДНЕЙ ДВЕРИ	6310 02 6310 02 6310 02 6310 02
= З =	
ЗАМОК В СБОРЕ ЗАДНЕЙ ДВЕРИ	6320 01 6320 01
= Т =	
ТЯГА ПРИВОДА ЗАМКА ЗАДНЕЙ ДВЕРИ	6320 03 6320 03
ТЯГА БЛОКИРОВКИ ЗАМКА ЗАДНЕЙ ДВЕРИ	6320 04 6320 04
= О =	
ОГРАНИЧИТЕЛЬ ЗАДНЕЙ ДВЕРИ	6320 06
= Б =	
БОЛТ	6320 07 6320 08

ИДЕНТИФИКАЦИЯ НАИМЕНОВАНИЯ

НАИМЕНОВАНИЕ	ПОЗИЦИЯ
= К =	
КОНТАКТ ДВЕРНОЙ В СБОРЕ, ВКЛЮЧЕНИЯ ОСВЕЩЕНИЯ САЛОНА, ЗАДНЯЯ	6320 09
= Б =	
БОЛТ	6320 10
= Р =	
РУЧКА ПРИВОДА ЗАМКА ЗАДНЕЙ ДВЕРИ, НАРУЖНАЯ	6320 12 6320 12
= П =	
ПЕРЕХОДНИК	6320 13
= Т =	
ТЯГА ПРИВОДА ЗАМКА ЗАДНЕЙ ДВЕРИ	6320 14 6320 14 6320 14
= Б =	
БОЛТ	6320 15
= Ф =	
ФИКСАТОР ДВЕРНОГО ЗАМКА	6320 16
= Б =	
БОЛТ	6320 18
= П =	
ПЕТЛЯ ЗАДНЕЙ ДВЕРИ	6320 20 6320 20 6320 20 6320 20 6320 20 6320 20
= Б =	
БОЛТ	6320 21 6320 22
= П =	
ПОДУШКА	6320 25
= Б =	
БОЛТ	6320 28
= К =	
КУЛИСА, БЛОКИРАТОРА ЗАДНЕЙ БОКОВОЙ ДВЕРИ	6320 32
КНОПКА БЛОКИРОВКИ ЗАМКА ЗАДНЕЙ ДВЕРИ	6320 34
= С =	
СТЕКЛОПОДЪЕМНИК ЗАДНЕЙ ДВЕРИ	6330 01 6330 01
= Э =	
ЭЛЕКТРОДВИГАТЕЛЬ В СБОРЕ СТЕКЛОПОДЪЕМНИКА ЗАДНЕЙ ДВЕРИ	6330 02 6330 02
= Г =	
ГАЙКА	6330 03
= К =	
КРОНШТЕЙН ХОДА СТЕКЛА ЗАДНЕЙ ДВЕРИ	6330 06 6330 06
= Б =	
БОЛТ / ВИНТ	6330 07
= Н =	
НАПРАВЛЯЮЩАЯ ХОДА СТЕКЛА ЗАДНЕЙ ДВЕРИ	6340 01 6340 01
= У =	
УПЛОТНИТЕЛЬ ЗАДНЕЙ ДВЕРИ	6340 02 6340 02
УПЛОТНИТЕЛЬ ЗАДНЕЙ ДВЕРИ СТЕКЛА	6340 03 6340 03
= М =	
МОЛДИНГ ЗАДНЕЙ ДВЕРИ	6340 04 6340 04
= О =	
ОБЛИЦОВКА ЗАДНЕЙ ДВЕРИ	6340 05 6340 05
= Б =	
БОЛТ / ВИНТ	6340 06
= О =	
ОБЛИЦОВКА НАРУЖНАЯ ЗАДНЕЙ ДВЕРИ	6340 07 6340 07
= Б =	
БОЛТ / ВИНТ	6340 08
= У =	
УПЛОТНИТЕЛЬ ДВЕРНОГО ПРОЕМА	6340 09 6340 09
= О =	
ОБШИВКА ЗАДНЕЙ ДВЕРИ	6340 10 6340 10
= К =	
КЛИПСА	6340 11
= Б =	
БОЛТ / ВИНТ	6340 14
= У =	
УПЛОТНИТЕЛЬ НИЖНИЙ ЗАДНЕЙ ДВЕРИ	6340 18
= К =	
КЛИПСА	6340 19
= Б =	
БОКОВИНА КУЗОВА В СБОРЕ	6410 01 6410 01
БОКОВИНА В СБОРЕ	6410 01 6410 01
БОКОВИНА, НАРУЖНАЯ	6410 03
БОКОВИНА,НАРУЖНАЯ	6410 03
БОКОВИНА НАРУЖНАЯ	6410 03 6410 03
= У =	
УСИЛИТЕЛЬ ЦЕНТРАЛЬНОЙ СТОЙКИ	6410 10 6410 10
УСИЛИТЕЛЬ ДВЕРНОГО ПОРОГА	6410 11 6410 11 6410 11 6410 11
УСИЛИТЕЛЬ, ДВЕРНОЙ СТОЙКИ КУЗОВА	6410 12 6410 12
= К =	
КАРКАС КОЛЕСНОЙ АРКИ	6410 15 6410 15 6410 15 6410 15
= А =	
АРКА КОЛЕСНАЯ ЗАДНЯЯ	6410 19 6410 19 6410 19 6410 19
= К =	
КЛИН КРЕПЛЕНИЯ ФОНАРЯ ЗАДНЕЙ	6410 21 6410 21 6410 21 6410 21
= Р =	
РЕШЕТКА ВЕНТИЛЯЦИОННАЯ	6410 35 6410 35
= К =	
КЛИН БОКОВОЙ	6410 40 6410 40
= У =	
УСИЛИТЕЛЬ ФИКСАТОРА ДВЕРНОГО ЗАМКА	6410 41
= К =	
КАРКАС ЦЕНТРАЛЬНОЙ СТОЙКИ БОКОВИНЫ	6410 48 6410 48
= У =	
УСИЛИТЕЛЬ ДВЕРНОГО ПОРОГА	6410 49 6410 49 6410 49 6410 49
УСИЛИТЕЛЬ ЗАДНЕЙ ФОРТОЧКИ	6410 51 6410 51
УПЛОТНЕНИЕ БОКОВИНЫ	6410 53
= К =	
КАРКАС ПЕРЕДНЕЙ СТОЙКИ	6410 59
= Г =	
ГНЕЗДО ТОПЛИВОЗАЛИВНОЕ ГОРЛОВИНЫ	6420 01
= Л =	
ЛЮЧОК ТОПЛИВОЗАЛИВНОЙ ГОРЛОВИНЫ	6420 02
= Б =	
БОЛТ / ВИНТ	6420 04
= К =	
КРЫШКА В СБОРЕ ТОПЛИВОЗАЛИВНОЙ ГОРЛОВИНЫ	6420 06 6420 06
= Т =	
ТРОС ПРИВОДА ЗАМКА	6420 08
= Р =	
РУЧКА В СБОРЕ, ПРИВОДА ЗАМКА	6420 10
= Б =	
БОЛТ / ВИНТ	6420 13
= П =	
ПАНЕЛЬ КРЫШИ В СБОРЕ	6430 01 6430 01
= Б =	
БАЛКА КРЫШИ, ПЕРЕДНЯЯ	6430 02
= П =	
ПАНЕЛЬ КРЫШИ	6430 03 6430 03
= Б =	
БАЛКА КРЫШИ, ЗАДНЯЯ	6430 04
БАЛКА ЗАДНЯЯ	6430 05
= М =	
МОЛДИНГ КРЫШИ	6430 06 6430 06
= Р =	
РАМА ЭЛЕКТРИЧЕСКОГО ЛЮКА	6430 08
= Б =	
БАЛКА ПЕРЕДНЯЯ	6430 17
= К =	
КРЫШКА БАГАЖНИКА	6440 01 6440 01
= У =	
УПЛОТНИТЕЛЬ КРЫШКИ БАГАЖНИКА	6440 02
= П =	
ПОДУШКА	6440 03 6440 04
ПЕТЛЯ КРЫШКИ БАГАЖНИКА	6440 05 6440 05
= Б =	
БОЛТ / ВИНТ	6440 06 6440 07
= П =	
ПОДУШКА ПЕТЛИ	6440 08
ПАНЕЛЬ ПОЛКИ	6440 09 6440 09
= Т =	
ТОРСИОННАЯ БАЛКА КРЫШКИ БАГАЖНИКА	6440 11 6440 11
= Ф =	
ФИКСАТОР, ТОРСИОНА КРЫШКИ БАГАЖНИКА	6440 14
= О =	
ОБШИВКА ДВЕРИ БАГАЖНИКА	6440 16
= К =	
КЛИПСА	6440 21
= Р =	
РУЧКА КРЫШКИ БАГАЖНИКА	6450 01
= Г =	
ГАЙКА	6450 02

ИДЕНТИФИКАЦИЯ НАИМЕНОВАНИЯ

НАИМЕНОВАНИЕ	ПОЗИЦИЯ
= З =	
ЗАМОК В СБОРЕ БАГАЖНИКА	6450 03
= Т =	
ТЯГА ПРИВОДА ЗАМКА	6450 04
= Б =	
БОЛТ / ВИНТ	6450 05
= Ф =	
ФИКСАТОР ЗАМКА, БАГАЖНОГО ОТСЕКА	6450 07
= Б =	
БОЛТ / ВИНТ	6450 08 6450 10
= К =	
КРЫШКА, МЕХАНИЗМА ПРИВОДА ЗАМКА БАГАЖНОГО ОТСЕКА	6450 11
= М =	
МЕХАНИЗМ ПРИВОДА ЗАМКА, КРЫШКИ БАГАЖНИКА	6450 13
= Б =	
БОЛТ / ВИНТ	6450 15
= П =	
ПЕРЕКЛЮЧАТЕЛЬ В СБОРЕ ЗАМКА БАГАЖНОГО ОТСЕКА	6450 16
= Ф =	
ФИКСАТОР	6450 21
= К =	
КОМПЛЕКТ ЗАМКОВ В СБОРЕ	6460 01 6460 01
КЛЮЧ ДИСТАНЦИОННЫЙ	6460 05
= З =	
ЗАМОК ВЕЩЕВОГО ЯЩИКА	6460 06
= В =	
ВИНТ	6460 12
= П =	
ПАНЕЛЬ ПЕРЕДНЕГО ПОЛА	6510 01
= Т =	
ТОННЕЛЬ ПОЛА	6510 03 6510 03
= К =	
КАРКАС ПОЛА ПЕРЕДНЕГО ПОЛА	6510 04

НАИМЕНОВАНИЕ	ПОЗИЦИЯ
КАРКАС ПОЛА ПЕРЕДНЕГО ПОЛА	6510 04 6510 04 6510 04
= Б =	
БАЛКА В СБОРЕ ПЕРЕДНЯЯ, СИДЕНЬЯ	6510 05 6510 05
БАЛКА В СБОРЕ ЗАДНЯЯ, СИДЕНЬЯ	6510 06 6510 06
БАЛКА ПРОДОЛЬНАЯ ПЕРЕДНЕГО ПОЛА	6510 10 6510 10
= П =	
ПРОБКА, ВЕРХНЕЙ ПАНЕЛИ	6510 14
= К =	
КРЫШКА, ДРЕНАЖНОГО ОТВЕРСТИЯ ПОЛА	6510 17
= П =	
ПРОБКА, ПОЛА И ПРИБОРНОЙ ПАНЕЛИ	6510 18
= З =	
ЗАГЛУШКА	6510 21
ЗАГЛУШКА, ПОЛА	6510 42
= П =	
ПАНЕЛЬ В СБОРЕ ЗАДНЕГО ПОЛА	6520 01 6520 01
ПАНЕЛЬ ЗАДНЕГО ПОЛА ПЕРЕДНЕЙ ЧАСТИ	6520 04 6520 04
ПАНЕЛЬ ПОЛА БАГАЖНОГО ОТСЕКА	6520 05 6520 05
= О =	
ОПОРА ЗАПАСНОГО КОЛЕСА	6520 06
= К =	
КРОНШТЕЙН КРЕПЛЕНИЯ ДОМКРАТА	6520 10
КРЮК БУКСИРОВОЧНЫЙ	6520 12
= П =	
ПАНЕЛЬ В СБОРЕ ЗАДНЕГО ПОЛА	6520 15 6520 15
= С =	
СЕРЬГА ЗАДНЕГО ПОДКРЫЛЬНИКА	6520 18 6520 18
= К =	
КРЫШКА СМОТРОВОГО ЛЮКА ЗАДНЕЙ ПОЛА	6520 19
= З =	
ЗАГЛУШКА	6520 22
= Ш =	

НАИМЕНОВАНИЕ	ПОЗИЦИЯ
ШУМОИЗОЛЯЦИЯ, ПАНЕЛИ ПОЛА	6520 35
= К =	
КРОНШТЕЙН, ДЕТСКОГО СИДЕНИЯ	6520 38
КЛИН БОКОВОЙ ПАНЕЛИ ЗАДНЕГО ПОЛА	6520 46
КЛИН БОКОВОЙ ПАНЕЛИ ЗАДНЕГО ПОЛА В СБОРЕ	6520 46
= Л =	
ЛОНЖЕРОН В СБОРЕ ПЕРЕДНИЙ	6530 02 6530 02 6530 02 6530 02
= К =	
КРОНШТЕЙН РАДИАТОРА, ВНЕШНИЙ	6530 04 6530 04 6530 04 6530 04
= Л =	
ЛОНЖЕРОН ЗАДНИЙ	6530 10 6530 10 6530 10 6530 10
= Б =	
БАЛКА В СБОРЕ ПОЛА ЗАДНЯЯ	6530 13 6530 13 6530 14 6530 14
= З =	
ЗАГЛУШКА, ОТВЕРСТИЯ ПЕРЕДНЕЙ ПАНЕЛИ КОЛЕСНОЙ АРКИ	6530 20
ЗАГЛУШКА	6530 21
= С =	
СТОЙКА ПРЕДНЕГО ЛОНЖЕРОНА	6530 50 6530 50
= М =	
МОЛДИНГ ПЕРЕДНЕЙ ДВЕРИ	6610 01 6610 01
МОЛДИНГ ЗАДНЕЙ ДВЕРИ	6610 02 6610 02
= К =	
КЛИПСА	6610 15 6610 15 6610 16 6610 16
= Б =	
БОЛТ / ВИНТ	6610 17 6610 17
= З =	
ЗЕРКАЛО В СБОРЕ, НАРУЖНОГО	6630 01

НАИМЕНОВАНИЕ	ПОЗИЦИЯ
ЗАДНЕГО ВИДА	
ЗЕРКАЛО В СБОРЕ, НАРУЖНОГО ЗАДНЕГО ВИДА	6630 01 6630 01 6630 01
= Б =	
БОЛТ / ВИНТ	6630 02
= О =	
ОБШИВКА, БОКОВОГО ЗЕРКАЛА	6630 04 6630 04 6630 04
= Р =	
РЕГУЛЯТОР УСТАНОВКИ ЗЕРКАЛА	6630 10 6630 11
= К =	
КЛИПСА	6630 12
= О =	
ОБЛИЦОВКА ЗЕРКАЛА, ВНУТРЕННЯЯ	6630 15 6630 15
= П =	
ПРОКЛАДКА КОРПУСА НАРУЖНОГО ЗЕРКАЛА	6630 19 6630 19
= С =	
СТЕКЛО ВЕТРОВОЕ	6640 01 6640 01
= У =	
УПЛОТНИТЕЛЬ ВЕТРОВОГО СТЕКЛА	6640 02
= П =	
ПЛАСТИНА, ЗЕРКАЛА ЗАДНЕГО ВИДА, ВНУТРЕННЯЯ	6640 03
= К =	
КЛИН ВЕТРОВОГО СТЕКЛА	6640 05
= С =	
СТЕКЛО ЗАДНЕЕ	6640 06
= У =	
УПЛОТНИТЕЛЬ ЗАДНЕГО СТЕКЛА	6640 07
= С =	
СТЕКЛО ПЕРЕДНЕЙ ДВЕРИ	6640 10 6640 10
СТЕКЛО ЗАДНЕЙ ДВЕРИ	6640 11 6640 11
= Г =	

НАИМЕНОВАНИЕ	ПОЗИЦИЯ
ГАЙКА	6640 12 6640 12
= Б =	
БОЛТ / ВИНТ	6640 13 6640 13
= Ф =	
ФОРТОЧКА ЗАДНЯЯ	6640 22 6640 22
= Г =	
ГАЙКА	6640 23
= Э =	
ЭМБЛЕМА, ПЕРЕДНЕЙ РЕШЕТКИ	6650 01 6650 01
ЭМБЛЕМА В СБОРЕ, КРЫШКИ БАГАЖНИКА	6650 02 6650 02
= Н =	
НАДПИСЬ	6650 03 6650 03 6650 04 6650 04
НАДПИСЬ МОДИФИКАЦИИ АВТОМОБИЛЯ	6650 05 6650 05
= Д =	
ДИСК КОЛЕСНЫЙ	6660 01 6660 01 6660 01
= К =	
КОЛПАК, КОЛЕСА	6660 02 6660 02 6660 02 6660 02
КОЛПАЧОК КОЛЕСА ЦЕНТРАЛЬНЫЙ	6660 04 6660 04
= Н =	
НИППЕЛЬ	6660 05 6660 05 6660 06
= Б =	
БОЛТ КРЕПЛЕНИЯ ЗАПАСНОГО КОЛЕСА	6660 08
= К =	
КРЫШКА СТУПИЦЫ КОЛЕСА	6660 12
= Г =	
ГАЙКА	6660 13 6660 13
= Д =	
ДИСК КОЛЕСНЫЙ, ЗАПАСНОЕ	6660 14

ИДЕНТИФИКАЦИЯ НАИМЕНОВАНИЯ

НАИМЕНОВАНИЕ	ПОЗИЦИЯ
ДИСК КОЛЕСНЫЙ, ЗАПАСНОЕ	6660 14
= Г =	
ГРУЗИК БАЛАНСИРОВОЧНЫЙ	6660 15
	6660 15
	6660 15
	6660 15
	6660 15
	6660 15
	6660 15
	6660 15
	6660 15
	6660 15
	6660 15
	6660 15
	6660 15
	6660 15
	6660 15
	6660 15
	6660 15
	6660 15
	6660 15
	6660 15
	6660 15
= Э =	
ЭТИКЕТКА, УКАЗАТЕЛЯ БЛОКИРОВКИ ЗАДНЕЙ ДВЕРИ	6670 06
= Н =	
НАКЛЕЙКА ДАВЛЕНИЯ ВОЗДУХА В ШИНАХ	6670 07
	6670 07
НАКЛЕЙКА ЛЮКА ТОПЛИВНОГО БАКА	6670 31
НАКЛЕЙКА	6670 41
= Р =	
РЕШЕТКА РАДИАТОРА	6710 01
	6710 01
	6710 01
	6710 01
	6710 01
	6710 01
	6710 01
	6710 01
	6710 01
	6710 01
	6710 01
	6710 01
	6710 01
	6710 01
= О =	
ОБЛИЦОВКА ЦЕНТРАЛЬНАЯ	6710 02
= К =	
КАРКАС РЕШЕТКИ РАДИАТОРА	6710 03
= Б =	
БОЛТ / ВИНТ	6710 04
	6710 04
	6710 04
	6710 04
	6710 04

НАИМЕНОВАНИЕ	ПОЗИЦИЯ
БАМПЕР В СБОРЕ, ПЕРЕДНИЙ	6720 01
	6720 01
	6720 01
	6720 01
= Р =	
РУБАШКА ПЕРЕДНЕГО БАМПЕРА	6720 02
	6720 02
	6720 02
	6720 02
= У =	
УДАРОПОГЛОТИТЕЛЬ ПЕРЕДНЕГО БАМПЕРА	6720 03
	6720 03
	6720 03
	6720 03
= Б =	
БАЛКА В СБОРЕ, ПРОТВОУДАРНАЯ ПЕРЕДНЕГО БАМПЕРА	6720 04
	6720 04
	6720 04
	6720 04
	6720 04
	6720 04
	6720 04
	6720 04
	6720 04
	6720 04
= К =	
КРЫШКА, ПЕРЕДНЕЙ ПРОТИВОТУМАННОЙ ФАРЫ	6720 05
	6720 05
	6720 05
	6720 05
	6720 05
	6720 05
	6720 05
	6720 05
	6720 05
	6720 05
	6720 05
= Б =	
БОЛТ/ВИНТ	6720 08
БОЛТ / ВИНТ	6720 12
= Г =	
ГАЙКА	6720 13
= Б =	
БОЛТ / ВИНТ	6720 14
	6720 14
	6720 14
	6720 14
	6720 14
	6720 15
= У =	

НАИМЕНОВАНИЕ	ПОЗИЦИЯ
УСИЛИТЕЛЬ РУБАШКИ БАМПЕРА	6720 18
	6720 18
	6720 18
	6720 18
	6720 18
	6720 18
	6720 18
	6720 18
	6720 18
	6720 18
	6720 18
= Г =	
ГАЙКА	6720 23
= К =	
КЛИПСА	6720 25
	6720 25
	6720 25
	6720 25
	6720 25
	6720 25
	6720 25
	6720 25
= Б =	
БОЛТ / ВИНТ	6720 34
	6720 34
	6720 34
	6720 34
	6720 38
= К =	
КРОНШТЕЙН В СБОРЕ ПЕРЕДНЕГО БАМПЕРА	6720 41
	6720 41
= У =	
УСИЛИТЕЛЬ, ПРОТИВОУДАРНОЙ БАЛКИ ПЕРЕДНЕГО БАМПЕРА	6720 41
	6720 41
	6720 41
	6720 41
	6720 41
	6720 41
= Г =	
ГАЙКА	6720 47
	6720 47
	6720 47
	6720 47
	6720 47
	6720 47
	6720 47
	6720 47
	6720 47
	6720 49
	6720 55
	6720 55
	6720 55
	6720 55
	6720 55
= Б =	
БОЛТ / ВИНТ	6720 63

НАИМЕНОВАНИЕ	ПОЗИЦИЯ
БОЛТ / ВИНТ	6720 67
	6720 67
	6720 67
	6720 67
	6720 67
= У =	
УСИЛИТЕЛЬ, ПЕРЕДНЕЙ РУБАШКИ БАМПЕРА	6720 68
	6720 68
	6720 68
	6720 68
	6720 68
	6720 68
	6720 68
	6720 68
	6720 68
	6720 68
	6720 69
	6720 69
	6720 69
	6720 69
	6720 69
= Б =	
БОЛТ / ВИНТ	6720 ?1
	6720 ?1
	6720 ?1
	6720 ?1
= М =	
МОЛДИНГ	6720 ?2
	6720 ?2
	6720 ?2
	6720 ?2
= Б =	
БАМПЕР В СБОРЕ, ЗАДНИЙ	6730 01
= Р =	
РУБАШКА ЗАДНЕГО БАМПЕРА	6730 02
= Б =	
БАЛКА В СБОРЕ ПРОТИВОУДАРНАЯ ЗАДНЕГО БАМПЕРА	6730 04
= Г =	
ГАЙКА	6730 07
	6730 07
= Б =	
БОЛТ / ВИНТ	6730 11
	6730 16
	6730 16
= Г =	
ГАЙКА	6730 17
= К =	
КЛИПСА	6730 28

НАИМЕНОВАНИЕ	ПОЗИЦИЯ
= Г =	
ГАЙКА, ЗАДНЕЙ РУБАШКИ БАМПЕРА	6730 34
	6730 34
ГАЙКА	6730 35
= Б =	
БОЛТ / ВИНТ	6730 36
= У =	
УСИЛИТЕЛЬ РУБАШКИ БАМПЕРА ЗАДНИЙ	6730 37
	6730 37
	6730 37
	6730 37
= Б =	
БОЛТ / ВИНТ	6730 40
= Г =	
ГАЙКА	6730 41
= Б =	
БОЛТ/ВИНТ	6730 57
= Ш =	
ШУМОИЗОЛЯЦИЯ	6730 60
= Б =	
БРЫЗГОВИК ПЕРЕДНИЙ	6750 01
	6750 01
БОЛТ / ВИНТ	6750 02
= Г =	
ГАЙКА	6750 03
= Б =	
БРЫЗГОВИК ЗАДНИЙ	6750 05
	6750 05
= Г =	
ГАЙКА	6750 07
= Н =	
НАКЛАДКА ЗАДНЕГО БАМПЕРА	6750 08
	6750 08
= П =	
ПАНЕЛЬ ИНСТРУМЕНТАЛЬНАЯ, ВЕРХНЯЯ	7113 01
	7113 01
ПАНЕЛЬ ИНСТРУМЕНТОВ В СБОРЕ	7113 02
= К =	
КРЫШКА БОКОВАЯ ПАНЕЛИ ИНСТРУМЕНТОВ	7113 03
КРЫШКА БОКОВАЯ, ИНСТРУМЕНТАЛЬНОЙ ПАНЕЛИ	7113 03

ИДЕНТИФИКАЦИЯ НАИМЕНОВАНИЯ

НАИМЕНОВАНИЕ	ПОЗИЦИЯ
= Я =	
ЯЩИК ВЕЩЕВОЙ	7113 04
	7113 04
= К =	
КАРКАС ИНСТРУМЕНТАЛЬНОЙ ПАНЕЛИ	7113 05
	7113 05
КРЫШКА НИЖНЯЯ, ИНСТРУМЕНТАЛЬНОЙ ПАНЕЛИ	7113 06
КРЫШКА ПАНЕЛИ ИНСТРУМЕНТОВ, ЦЕНТРАЛЬНАЯ	7113 07
= У =	
УСИЛИТЕЛЬ ЗАМКА ПЕРЧАТОЧНОГО ЯЩИКА	7113 08
УСИЛИТЕЛЬ НИЖНЕЙ ПАНЕЛИ УПРАВЛЕНИЕ	7113 09
	7113 10
= Р =	
РЕШЕТКА ВЕНТИЛЯЦИОННАЯ, БОКОВАЯ	7113 11
	7113 11
= К =	
КРОНШТЕЙН В СБОРЕ ИНСТРУМЕНТАЛЬНОЙ ПАНЕЛИ, БОКОВАЯ	7113 12
	7113 12
КРОНШТЕЙН В СБОРЕ КРЕПЛЕНИЯ КАРКАСА ИНСТРУМЕНТАЛЬНОЙ ПАНЕЛИ	7113 13
	7113 13
= О =	
ОПОРА ИНСТРУМЕНТАЛЬНОЙ ПАНЕЛИ	7113 14
= К =	
КРОНШТЕЙН В СБОРЕ, ВЕРХНИЙ	7113 15
= Н =	
НАПРАВЛЯЮЩАЯ ПАНЕЛИ ИНСТРУМЕНТОВ	7113 18
= З =	
ЗАМОК ВЕЩЕВОГО ЯЩИКА	7113 19
= К =	
КОНТАКТ ВКЛЮЧАТЕЛЯ ОСВЕЩЕНИЯ ВЕЩЕВОГО ЯЩИКА	7113 20
	7113 20
	7113 20
= П =	
ПРОКЛАДКА	7113 22
= Б =	
БОЛТ / ВИНТ	7113 30
	7113 32
БОЛТ / ВИНТ	7113 33
	7113 34
	7113 35
	7113 37
	7113 37
	7113 39
БОЛТ/ВИНТ	7113 40
БОЛТ / ВИНТ	7113 41
	7113 42
	7113 43
	7113 44
	7113 45
	7113 46
	7113 47
= Г =	
ГАЙКА	7113 48
	7113 48
= О =	
ОБЛИЦОВКА ПАНЕЛИ ПРИБОРОВ	7120 01
	7120 01
= Б =	
БОЛТ / ВИНТ	7120 02
= В =	
ВКЛЮЧАТЕЛЬ АВАРИЙНОГО ОСВЕЩЕНИЯ	7120 05
= Р =	
РЕГУЛЯТОР УГЛА УСТАНОВКИ ФАР	7120 17
= С =	
СОПЛО ВЕНТИЛЯЦИОННОЕ БОКОВОЕ	7120 38
	7120 38
СОПЛО ВЕНТИЛЯЦИОННОЕ ЦЕНТРАЛЬНОЕ	7120 51
= О =	
ОБЛИЦОВКА ПАНЕЛИ УПРАВЛЕНИЯ	7120 57
	7120 57
= Б =	
БОЛТ / ВИНТ	7120 76
= Г =	
ГАЙКА	7120 80
= К =	
КЛИПСА	7120 81
	7120 81
= П =	
ПЕПЕЛЬНИЦА В СБОРЕ, ИНСТРУМЕНТАЛЬНОЙ ПАНЕЛИ	7130 01
= Б =	
БОЛТ / ВИНТ	7130 03
= К =	
КОРОБКА ИНСТРУМЕНТАЛЬНОЙ ПАНЕЛИ, ЦЕНТРАЛЬНАЯ	7130 06
= О =	
ОБЛИЦОВКА ЦЕНТРАЛЬНАЯ ПАНЕЛИ ИНСТРУМЕНТОВ	7130 10
= П =	
ПОДНОС ПЕПЕЛЬНИЦЫ	7130 13
= Б =	
БОЛТ / ВИНТ	7130 20
= К =	
КОЛЬЦО ПРИКУРИВАТЕЛЯ	7130 22
КРЫШКА, ПРОЕМА АУДИОСИСТЕМЫ	7130 23
= Ч =	
ЧАСЫ ЭЛЕКТРОННЫЕ	7130 27
= Б =	
БОЛТ / ВИНТ	7130 28
= П =	
ПРИКУРИВАТЕЛЬ	7130 33
= К =	
КРЫШКА	7130 46
	7130 49
КРЫШКА, ОТВЕРСТИЯ ДАТЧИКА ТЕМПЕРАТУРЫ САЛОНА	7130 52
= П =	
ПОДЛОКОТНИК	7141 05
	7141 05
	7141 05
	7141 05
= К =	
КОРОБКА ЗАДНЕЙ КОНСОЛИ	7141 06
	7141 06
	7141 06
	7141 06
= П =	
ПЕПЕЛЬНИЦА ЗАДНЕЙ КОНСОЛИ	7141 11
	7141 11
ПОДНОС ПЕПЕЛЬНИЦЫ	7141 12
	7141 12
= Б =	
БОЛТ / ВИНТ	7141 13
= К =	
КОВРИК КОНСОЛИ	7141 15
	7141 15
	7141 15
= П =	
ПЫЛЬНИК РЫЧАГА СТОЯНОЧНОГО ТОРМОЗА	7141 16
	7141 16
	7141 16
	7141 16
= Б =	
БОЛТ / ВИНТ	7141 17
	7141 18
= К =	
КРЫШКА УПРАВЛЕНИЯ АКПП	7141 19
КОЛПАЧОК	7141 20
	7141 20
= П =	
ПЫЛЬНИК РЫЧАГА ПЕРЕКЛЮЧЕНИЯ ПЕРЕДАЧ	7141 29
= З =	
ЗАГЛУШКА ЗАДНЕЙ КОНСОЛИ	7141 30
	7141 30
= К =	
КРОНШТЕЙН ЗАДНЕЙ КОНСОЛИ	7141 35
= Д =	
ДЕРЖАТЕЛЬ ПОДСТАКАННИКА КОНСОЛИ	7141 43
	7141 43
	7141 43
	7141 43
= К =	
КОНСОЛЬ В СБОРЕ, ПЕРЕДНЯЯ	7141 45
	7141 45
= В =	
ВКЛЮЧАТЕЛЬ СЕКВЕНТАЛЬНОГО РЕЖИМА	7141 50
= Б =	
БОЛТ / ВИНТ	7141 57
	7141 57
	7141 57
	7141 57
	7141 57
	7141 57
	7141 57
	7141 57
= К =	
КОНСОЛЬ В СБОРЕ, ЗАДНЯЯ	7141 61
	7141 61
	7141 61
КОНСОЛЬ В СБОРЕ, ЗАДНЯЯ	7141 61
= В =	
ВКЛЮЧАТЕЛЬ, ОБОГРЕВА ПЕРЕДНЕГО СИДЕНЬЯ	7141 68
	7141 68
= К =	
КРЫШКА	7141 79
	7141 79
	7141 79
	7141 79
= Б =	
БОЛТ / ВИНТ	7141 83
	7141 83
	7141 83
= К =	
КРОНШТЕЙН ПЕРЕДНЕЙ КОНСОЛИ	7141 85
= Б =	
БЛОК УПРАВЛЕНИЯ ОБОГРЕВАТЕЛЕМ ПЕРЕДНЕГО СИДЕНЬЯ	7141 91
= Я =	
ЯЩИК, ПОДСТАКАННИК КОНСОЛИ	7141 92
	7141 92
	7141 92
	7141 92
= К =	
КОНСОЛЬ, ВЕРХНЯЯ	7141 93
	7141 93
КОНСОЛЬ, НИЖНЯЯ	7141 94
	7141 94
= Э =	
ЭЛЕКТРОПРОВОДКА В СБОРЕ, КОНСОЛИ	7141 95
= Щ =	
ЩИТОК ИНСТРУМЕНТАЛЬНОЙ ПАНЕЛИ	7150 01
= Б =	
БОЛТ / ВИНТ	7150 02
= О =	
ОБШИВКА, ПЕРЕДНЕЙ ДВЕРИ	7210 01
	7210 01
	7210 01
	7210 01
	7210 01
	7210 01
	7210 01
	7210 01
= К =	
КЛИПСА	7210 03

ИДЕНТИФИКАЦИЯ НАИМЕНОВАНИЯ

НАИМЕНОВАНИЕ	ПОЗИЦИЯ
= Р =	
РУЧКА ПРИВОДА ЗАМКА ПЕРЕДНЕЙ ДВЕРИ, ВНУТРЕННЯЯ	7210 07
	7210 07
= Б =	
БОЛТ / ВИНТ	7210 09
= П =	
ПЛЕНКА ПЫЛЕЗАЩИТНАЯ ПЕРЕДНЕГО ДВЕРИ	7210 13
	7210 13
= Г =	
ГАЙКА	7210 15
= Н =	
НАКЛАДКА ОБЛИЦОВКИ	7210 31
	7210 31
	7210 31
	7210 31
	7210 31
= О =	
ОБЛИЦОВКА ПРИВОДА СТЕКЛОПОДЪЕМНИКОВ	7210 33
= В =	
ВКЛЮЧАТЕЛЬ СТЕКЛОПОДЕЪМНИКА	7210 34
ВИНТ	7210 35
= У =	
УПЛОТНИТЕЛЬ ДВЕРНОЙ ОБЛИЦОВКИ	7210 36
	7210 36
= Г =	
ГАЙКА	7210 53
	7210 53
= Б =	
БОЛТ / ВИНТ	7210 54
	7210 54
= П =	
ПРОКЛАДКА ОБШИВКИ ПЕРЕДНЕЙ ДВЕРИ	7210 58
	7210 58
= В =	
ВКЛЮЧАТЕЛЬ ЗАМКА БАГАЖНИКА	7210 59
= О =	
ОБЛИЦОВКА ДВЕРНОЙ РУЧКИ ПЕРЕДНЕЙ ДВЕРИ	7210 62
	7210 62

НАИМЕНОВАНИЕ	ПОЗИЦИЯ
= К =	
КНОПКА БЛОКИРОВКИ ЗАМКА, ПЕРЕДНЕЙ ДВЕРИ	7210 67
	7210 67
	7210 67
	7210 67
	7210 67
	7210 67
	7210 67
	7210 67
= Б =	
БЛОКИРАТОР ДВЕРНОГО ЗАМКА	7210 68
	7210 68
= В =	
ВКЛЮЧАТЕЛЬ СТЕКЛОПОДЕЪМНИКОВ	7210 71
= К =	
КРОНШТЕЙН ДВЕРНОЙ РУЧКИ	7210 91
= Р =	
РУЧКА ПАССАЖИРСКАЯ	7210 92
= П =	
ПЕРЕКЛЮЧАТЕЛЬ, ЦЕНТРАЛЬНОГО ЗАМКА	7210 93
= О =	
ОБШИВКА ЗАДНЕЙ ДВЕРИ	7220 01
	7220 01
	7220 01
	7220 01
	7220 01
	7220 01
= П =	
ПЛЕНКА ПЫЛЕЗАЩИТНАЯ ЗАДНЕЙ ДВЕРИ	7220 02
	7220 02
= К =	
КРОНШТЕЙН ДВЕРНОЙ РУЧКИ	7220 05
= Р =	
РУЧКА ПРИВОДА ЗАМКА ПЕРЕДНЕЙ ДВЕРИ, ВНУТРЕННЯЯ	7220 07
	7220 07
= Б =	
БОЛТ / ВИНТ	7220 12
	7220 16
= Г =	
ГАЙКА	7220 17
	7220 18
= В =	

НАИМЕНОВАНИЕ	ПОЗИЦИЯ
ВКЛЮЧАТЕЛЬ СТЕКЛОПОДЕЪМНИКОВ	7220 36
= Н =	
НАКЛАДКА ОБЛИЦОВКИ	7220 37
	7220 37
	7220 37
	7220 37
= О =	
ОБЛИЦОВКА ДВЕРНОЙ РУЧКИ ЗАДНЕЙ ДВЕРИ	7220 40
	7220 40
= К =	
КНОПКА БЛОКИРОВКИ ЗАМКА, ЗАДНЕЙ ДВЕРИ	7220 45
	7220 45
	7220 45
	7220 45
	7220 45
	7220 45
= Г =	
ГАЙКА	7220 53
= Б =	
БОЛТ / ВИНТ	7220 54
= Р =	
РУЧКА ДВЕРНАЯ, ЗАДНЯЯ	7220 56
	7220 56
= П =	
ПРОКЛАДКА ОБШИВКИ ЗАДНЕЙ ДВЕРИ	7220 57
	7220 57
= О =	
ОБШИВКА ПОТОЛОЧНЫЙ	7310 01
	7310 01
= К =	
КЛИПСА	7310 03
= П =	
ПОРУЧЕНЬ	7310 05
	7310 06
= Ф =	
ФУТЛЯР ДЛЯ ОЧКОВ	7310 37
= П =	
ПОДУШКА ПОРУЧНЯ	7310 38
ПОЛКА ЗАДНЕГО САЛОНА	7320 01
	7320 01
= К =	
КЛИПСА	7320 04

НАИМЕНОВАНИЕ	ПОЗИЦИЯ
= О =	
ОБЛИЦОВКА ПОЛКИ САЛОНА, ВЕРХНЯЯ	7320 16
= К =	
КЛИПСА	7320 17
КОЖУХ ПЕРЕДНЕЙ СТОЙКИ САЛОНА	7330 01
	7330 01
= О =	
ОБШИВКА ЦЕНТРАЛЬНОЙ НИЖНЕЙ СТОЙКИ	7330 06
	7330 06
ОБЛИЦОВКА ПЕРЕДНЕЙ СТОЙКИ	7330 09
	7330 09
ОБШИВКА ЦЕНТРАЛЬНОЙ ВЕРХНЕЙ СТОЙКИ	7330 10
	7330 10
ОБШИВКА ЗАДНЕЙ СТОЙКИ	7330 12
	7330 12
= К =	
КЛИПСА	7330 13
= Б =	
БОЛТ / ВИНТ	7330 20
= К =	
КЛИПСА	7330 21
= З =	
ЗАЖИМ	7330 27
= П =	
ПРОКЛАДКА	7330 29
	7330 29
= Б =	
БОЛТ / ВИНТ	7330 43
= Г =	
ГАЙКА	7330 44
= О =	
ОБЛИЦОВКА ЗАДНЕЙ КОЛЕСНОЙ АРКИ	7330 45
	7330 45
= К =	
КЛИПСА	7330 47
= О =	
ОБЛИЦОВКА ПОРОГА	7330 48
	7330 48
ОБЛИЦОВКА ЗАДНЕГО ПОРОГА	7330 49
	7330 49
ОБШИВКА ОТСЕКА БАГАЖНИКА	7340 04
	7340 04

НАИМЕНОВАНИЕ	ПОЗИЦИЯ
= К =	
КЛИПСА	7340 06
	7340 12
= О =	
ОБШИВКА ЗАДНЕГО БАГАЖНОГО ОТСЕКА	7340 19
= К =	
КРЮК ЗАДНИЙ БУКСИРОВОЧНЫЙ	7340 25
= Б =	
БОЛТ / ВИНТ	7340 28
= Г =	
ГАЙКА	7340 29
= З =	
ЗЕРКАЛО ЗАДНЕГО ВИДА, ВНУТРЕННЯЯ	7350 01
= К =	
КОЗЫРЕК СОЛНЦЕЗАЩИТНЫЙ В СБОРЕ	7350 02
	7350 02
	7350 02
= Б =	
БОЛТ / ВИНТ	7350 03
= Ф =	
ФИКСАТОР КОЗЫРЬКА	7350 04
	7350 04
= Б =	
БОЛТ / ВИНТ	7350 05
= С =	
СИДЕНЬЕ В СБОРЕ, ВОДИТЕЛЯ	7510 01
	7510 01
	7510 01
	7510 01
	7510 01
	7510 01
	7510 01
	7510 01
= Ч =	
ЧЕХОЛ СПИНКИ, ПЕРЕДНЕГО СИДЕНИЯ	7520 01
	7520 01
	7520 01
	7520 01
ЧЕХОЛ ПОДУШКИ, ПЕРЕДНЕГО СИДЕНИЯ	7520 04
	7520 04
	7520 04
	7520 04
= П =	
ПОДГОЛОВНИК ПЕРЕДНЕГО СИДЕНЬЯ	7520 07
	7520 07

ИДЕНТИФИКАЦИЯ НАИМЕНОВАНИЯ

НАИМЕНОВАНИЕ	ПОЗИЦИЯ
ПОДГОЛОВНИК ПЕРЕДНЕГО СИДЕНЬЯ	7520 07
	7520 07
= В =	
ВТУЛКА ПОДГОЛОВНИКА	7520 08
	7520 08
	7520 08
	7520 08
	7520 08
	7520 08
	7520 08
	7520 08
= К =	
КОЖУХ НАРУЖНЫЙ, ПЕРЕДНЕГО СИДЕНИЯ	7520 09
	7520 09
	7520 09
	7520 09
= Р =	
РУЧКА РЕГУЛИРОВКИ ПЕРЕДНЕГО СИДЕНЬЯ	7520 12
	7520 12
	7520 12
= С =	
СПИНКА ПЕРЕДНЕГО СИДЕНЬЯ В СБОРЕ	7520 17
	7520 17
	7520 17
	7520 17
= П =	
ПОДУШКА ПЕРЕДНЕГО СИДЕНИЯ В СБОРЕ	7520 18
	7520 18
	7520 18
	7520 18
= К =	
КРЫШКА, НАРУЖНОЙ ОТДЕЛКИ СИДЕНИЯ	7520 20
	7520 20
	7520 20
	7520 20
	7520 21
	7520 21
	7520 21
	7520 21
= Р =	
РУЧКА РЕГУЛИРОВКИ СИДЕНЬЯ	7520 22
	7520 22
	7520 22
	7520 22
РУЧКА РЕГУЛИРОВКИ СПИНКИ СИДЕНЬЯ	7520 29
= К =	
КРЫШКА ВНУТРЕННЯЯ, ПЕРЕДНЕГО СИДЕНИЯ	7520 34
	7520 34
	7520 34
	7520 34

НАИМЕНОВАНИЕ	ПОЗИЦИЯ
= Н =	
НАКОНЕЧНИК САЛАЗОК ПЕРЕДНИЙ СИДЕНИЙ	7530 20
	7530 22
= Р =	
РУЧКА РЕГУЛИРОВКИ СИДЕНЬЯ	7530 40
= С =	
СПИНКА ЗАДНЕГО СИДЕНЬЯ В СБОРЕ	7541 01
	7541 01
= Ч =	
ЧЕХОЛ СПИНКИ, ЗАДНЕГО СИДЕНИЯ	7541 02
	7541 02
= С =	
СПИНКА ЗАДНЕГО СИДЕНЬЯ В СБОРЕ	7541 05
	7541 05
= Ч =	
ЧЕХОЛ СПИНКИ, ЗАДНЕГО СИДЕНИЯ	7541 06
	7541 06
= О =	
ОСЬ СПИНКИ ЗАДНЕГО СИДЕНЬЯ	7541 12
= П =	
ПОДУШКА ЗАДНЕГО СИДЕНЬЯ	7541 29
	7541 29
= Ч =	
ЧЕХОЛ ПОДУШКИ, ЗАДНЕГО СИДЕНИЯ	7541 31
	7541 31
= П =	
ПОДЛОКОТНИК ЗАДНЕГО СИДЕНЬЯ	7541 37
= К =	
КРЫШКА	7541 41
КНОПКА БЛОКИРОВКИ СПИНКИ	7541 43
	7541 43
	7541 43
	7541 43
= Б =	
БОЛТ / ВИНТ	7541 52
	7541 53
= П =	
ПЕТЛЯ НАКЛОНА СПИНКИ ЗАДНЕГО СИДЕНЬЯ	7541 56
ПОДГОЛОВНИК ЗАДНЕГО СИДЕНЬЯ	7541 57
	7541 57
= В =	

НАИМЕНОВАНИЕ	ПОЗИЦИЯ
ВТУЛКА ПОДГОЛОВНИКА	7541 58
	7541 58
	7541 58
	7541 58
	7541 59
	7541 59
	7541 59
	7541 59
= П =	
ПОДГОЛОВНИК ЗАДНЕГО СИДЕНЬЯ	7541 61
	7541 61
= Р =	
РЕМЕНЬ БЕЗОПАСНОСТИ ПЕРЕДНЕГО СИДЕНЬЯ	7550 01
	7550 01
	7550 01
	7550 01
	7550 01
= П =	
ПРЯЖКА РЕМНЯ БЕЗОПАСНОСТИ ПЕРЕДНЕГО СИДЕНЬЯ	7550 02
	7550 02
	7550 02
= Р =	
РЕГУЛЯТОР РЕМНЯ БЕЗОПАСНОСТИ	7550 03
= Б =	
БОЛТ / ВИНТ	7550 08
= К =	
КРЫШКА	7550 10
КРЫШКА РЕГУЛЯТОРА РЕМНЯ БЕЗОПАСНОСТИ	7550 27
КРЫШКА РЕМНЯ БЕЗОПАСНОСТИ ПЕРЕДНЕГО СИДЕНЬЯ	7550 27
= Р =	
РЕМЕНЬ БЕЗОПАСНОСТИ ЗАДНЕГО СИДЕНЬЯ	7560 01
РЕМЕНЬ БЕЗОПАСНОСТИ ЦЕНТРАЛЬНЫЙ	7560 02
= П =	
ПРЯЖКА РЕМНЯ БЕЗОПАСНОСТИ	7560 03
= К =	
КРОНШТЕЙН ДЛЯ ДЕТСКОГО СИДЕНИЯ	7560 24
= Р =	
РЕМЕНЬ БЕЗОПАСНОСТИ ЦЕНТРАЛЬНЫЙ	7560 29
= П =	
ПРЯЖКА РЕМНЯ БЕЗОПАСНОСТИ	7560 31
= К =	

НАИМЕНОВАНИЕ	ПОЗИЦИЯ
КОВРОВОЕ ПОКРЫТИЕ ПОЛА	7610 01
КЛИПСА	7610 02
= И =	
ИЗОЛЯЦИЯ ЩИТКА ВНУТРЕННЯЯ САЛОНА	7610 03
= К =	
КЛИПСА	7610 04
= И =	
ИЗОЛЯЦИЯ ПЕРЕДНЕГО ПОЛА	7610 05
	7610 05
= К =	
КЛИПСА	7610 10
= И =	
ИЗОЛЯЦИЯ ЩИТКА, НАРУЖНАЯ	7610 12
	7610 12
= К =	
КРОНШТЕЙН	7610 15
= Г =	
ГАЙКА	7610 16
= Н =	
НАКЛАДКА ДЛЯ ЛЕВОЙ НОГИ	7610 17
= И =	
ИЗОЛЯЦИЯ СРЕДНЕГО ПОЛА	7610 20
= П =	
ПРОКЛАДКА ЧАШКИ ЗАДНЕЙ СТОЙКИ ПОДВЕСКИ	7610 23
	7610 23
= Ш =	
ШУМОИЗОЛЯЦИЯ	7610 28
= И =	
ИЗОЛЯЦИЯ ЦЕНТРАЛЬНОЙ СТОЙКИ	7610 40
	7610 40
= К =	
КРЮЧОК НАСТИЛА БАГАЖНОГО ОТСЕКА	7610 41
= И =	
ИЗОЛЯЦИЯ ЗАДНЕГО СИДЕНЬЯ	7610 42
= К =	
КОВРОВОЕ ПОКРЫТИЕ БАГАЖНИКА	7610 43
	7610 43
КЛИПСА	7610 45
	7610 45

НАИМЕНОВАНИЕ	ПОЗИЦИЯ
= Б =	
БОЛТ / ВИНТ	7610 51
= И =	
ИЗОЛЯЦИЯ ПОЛКИ САЛОНА	7610 67
	7610 67
= Ш =	
ШУМОИЗОЛЯЦИЯ, ЗАДНЕЙ ПАНЕЛИ ПОЛА	7630 14
ШУМОИЗОЛЯЦИЯ	7630 15
= В =	
ВОЗДУХОВОД ИНСТРУМЕНТАЛЬНОЙ ПАНЕЛИ	8110 01
ВОЗДУХОВОД ОБОГРЕВА СТЕКЛА	8110 02
	8110 02
= Б =	
БОЛТ / ВИНТ	8110 03
= В =	
ВОЗДУХОВОД ЦЕНТРАЛЬНЫЙ	8110 08
= Б =	
БОЛТ / ВИНТ	8110 09
= П =	
ПЕРЕХОДНИК ВОЗДУХОВОДА	8110 18
	8110 18
= В =	
ВОЗДУХОВОД ЗАДНИЙ	8110 19
	8110 19
= М =	
МОДУЛЬ ОТОПЛЕНИЯ САЛОНА	8212 01
	8212 01
	8212 01
	8212 01
	8212 01
= Ш =	
ШЛАНГ ДРЕНАЖНЫЙ	8212 26
= Б =	
БОЛТ / ВИНТ	8212 31
	8212 32
= Э =	
ЭЛЕКТРОДВИГАТЕЛЬ ВЕНТИЛЯТОРА	8221 02
= Р =	
РЕЗИСТОР ВЕНТИЛЯТОРА	8221 03
= Э =	

ИДЕНТИФИКАЦИЯ НАИМЕНОВАНИЯ

НАИМЕНОВАНИЕ	ПОЗИЦИЯ
ЭЛЕКТРОМОТОР РЕЦИРКУЛЯЦИИ	8221 04
= Р =	
РАДИАТОР ИСПАРИТЕЛЯ	8221 07
= К =	
КЛАПАН ТЕРМОСТАТА	8221 08
= Ф =	
ФИЛЬТР ВОЗДУШНЫЙ САЛОНА	8221 09
= К =	
КРЫШКА САЛОННОГО ФИЛЬТРА	8221 10
= П =	
ПРОКЛАДКА	8221 11
	8221 12
= Р =	
РЕМКОМПЛЕКТ КЛАПАНА ТЕРМОСТАТА	8221 13
РАДИАТОР В СБОРЕ, КОНДИЦИОНЕРА	8310 01
= Б =	
БАЧОК ХЛАДАГЕНТА	8310 02
БОЛТ / ВИНТ	8310 06
= К =	
КОМПРЕССОР В СБОРЕ, КОНДИЦИОНЕРА	8320 01
КРОНШТЕЙН КОМПРЕССОРА КОНДИЦИОНЕРА	8331 01
КОМПРЕССОР В СБОРЕ, КОНДИЦИОНЕРА	8331 02
= Б =	
БОЛТ / ВИНТ	8331 07
= Т =	
ТРУБКА ПОДАЧИ ФРЕОНА	8340 02
= Ш =	
ШЛАНГ В СБОРЕ, ИСПАРИТЕЛЯ КОНДИЦИОНЕРА	8340 04
ШЛАНГ В БОРЕ, КОМПРЕССОРА КОНДИЦИОНЕРА	8340 05
	8340 05
= Д =	
ДАТЧИК ДАВЛЕНИЯ В СБОРЕ	8340 06
= К =	
КОЛЬЦО УПЛОТНИТЕЛЬНОЕ	8340 08
= Г =	
ГАЙКА	8340 10
= Б =	
БОЛТ / ВИНТ	8340 11

НАИМЕНОВАНИЕ	ПОЗИЦИЯ
= Г =	
ГАЙКА	8340 18
= П =	
ПАНЕЛЬ УПРАВЛЕНИЯ КЛИМАТОМ САЛОНА	8350 01
	8350 01
= Л =	
ЛАМПОЧКА	8350 13
	8350 13
	8350 13
	8350 13
= Т =	
ТРОС ПЕРЕКЛЮЧЕНИЯ РЕЖИМОВ	8350 29
	8350 29
	8350 29
	8350 29
ТРОС УПРАВЛЕНИЯ ТЕМПЕРАТУРОЙ	8350 30
	8350 30
	8350 30
	8350 30
= К =	
КНОПКА УПРАВЛЕНИЯ КЛИМАТОМ САЛОНА	8350 33
	8350 33
= С =	
СУМКА В СБОРЕ НАБОРА ИНСТРУМЕНТОВ	9110 01
= К =	
КЛЮЧ НАКИДНОЙ, БАЛЛОННЫЙ	9110 02
= О =	
ОТВЕРТКА	9110 03
= Д =	
ДОМКРАТ В СБОРЕ	9110 04
= Р =	
РУЧКА ДОМКРАТА	9110 05
= К =	
КЛЮЧ ГАЕЧНЫЙ	9110 07
= М =	
МАСЛО ДВИГАТЕЛЯ	9120 01
МАСЛО МЕХАНИЧЕСКОЙ КПП	9120 02
МАСЛО АВТОМАТИЧЕСКОЙ КПП	9120 03
= Ж =	
ЖИДКОСТЬ ГИДРОПРИВОДА РУЛЕВОГО УПРАВЛЕНИЯ	9120 04

НАИМЕНОВАНИЕ	ПОЗИЦИЯ
ЖИДКОСТЬ ТОРМОЗНАЯ	9120 05
	9120 05
ЖИДКОСТЬ СТЕКЛООМЫВАТЕЛЯ	9120 06
= А =	
АНТИФРИЗ	9120 09
	9120 09
= Л =	
ЛЮК ЭЛЕКТРИЧЕСКИЙ	9250 01
= К =	
КРОНШТЕЙН В СБОРЕ ЭЛЕКТРИЧЕСКОГО ЛЮКА	9260 01
= Б =	
БОЛТ / ВИНТ	9260 02
= Т =	
ТРУБКА В СБОРЕ, ДРЕНАЖНАЯ ПЕРЕДНЯЯ ПОТОЛОЧНОГО ЛЮКА	9260 05
	9260 06
= У =	
УПЛОТНИТЕЛЬ ТРУБКИ	9260 07
	9260 08
= З =	
ЗАГЛУШКА	9260 09
ЗАГЛУШКА, ОТВЕРСТИЯ ПЕРЕДНЕЙ ПАНЕЛИ КОЛЕСНОЙ АРКИ	9260 10
= Ф =	
ФИКСАТОР	9260 11

ИДЕНТИФИКАЦИЯ НОМЕРА ДЕТАЛИ

НОМЕР ДЕТАЛИ	ПОЗИЦИЯ	
25187239	1111	01
25187240		01
25187241		01
25187242		01
25189732		01
25183297	1130	01
25183130		02
25183296		03
95076719		04
96802618	1220	03
94535689		04
94535690		04
25180973		05
96830683		06
25181550		07
25188593		08
25182263		09
25180990		10
N/S		11
		12
94580093		13
96985322		14
25185964		15
25190490		16
94502071		17
15157546		18
94760728		19
96864000		20
25180984		21
25187599		22
N/S		23
96830652		24
96830685		25
25185027		26
25190026		26
25190067		27
94500811		28
25187243		29
25183589		30
94535167		31
94535937		32
11588713		37
94501910		37
94535940		51
N/S	1230	01
25182369		02
25182370		02
24504031		03
25182372		04
11588711		05
25182375		06
25186179		07
25190359		07

НОМЕР ДЕТАЛИ	ПОЗИЦИЯ	
12616850	1230	08
11562588		09
11588713		10
96994943		11
96994974		12
94580164		13
25185527		14
96830697		15
96850435		16
94520094		17
11588713		18
11519133		19
25183786		20
12632361		21
96985730		22
96808827		23
96850437		24
96994926		24
94536110		25
96830706		26
11589299		27
11588727		28
96980206		29
12378521		30
11503302		31
94535691		32
94535943		33
94535283		34
25186181		35
96875090	1311	01
11588714		02
11588718		02
25182505		03
25182508		04
11588712		05
25189709		07
96416362		08
96990231		09
96878104		10
25184202		11
11515756		12
		13
96990185		14
94536122		15
96985328		17
96985327		18
94502248		19
11516425		20
96985326		21
11588711		22
25185000		23
96935785		23
25184998		24
96830690		24

НОМЕР ДЕТАЛИ	ПОЗИЦИЯ	
25183803	1311	25
25189733		25
96990161		26
96830672		27
96830680		28
96830679		29
96463000		30
96852801		31
96852802		31
96852803		31
96852804		31
96852805		31
96852806		31
96852807		31
96852808		31
96852809		31
96852810		31
96852811		31
96852812		31
96852813		31
96852814		31
96852815		31
96852816		31
96852817		31
96852818		31
96852819		31
96852820		31
96852821		31
96852822		31
96852823		31
96852824		31
96852825		31
96852826		31
96852827		31
96852828		31
96852829		31
96852830		31
96852831		31
96852832		31
96852833		31
96852834		31
96852835		31
96852836		31
96852837		31
96852838		31
96852839		31
96852840		31
25189708		32
96990158		33
94501997		34
25187737		39
94500414		40
11589303		41
N/S		42

НОМЕР ДЕТАЛИ	ПОЗИЦИЯ	
94535802	1311	45
25184999		46
96830691		46
25185001		47
96935787		47
96985291		48
94525091		49
96991802		50
25187419		51
25182509		52
94525289		53
25185527	1331	01
96830697		02
94520094		03
96850434		04
96850435		05
94502245		06
25188411		07
25188412		07
25185962		10
94502244		11
25182135		12
25185585		13
11588724		14
11588728		14
25191468		15
25183370		16
11588727		17
96940086		19
25182133		20
25187245		21
11588711		22
96940512		23
25186240	1341	01
96985767		02
25183128		03
55573248		05
11588713		06
15157546		07
12577245		08
11588712		09
25185280		10
11588712		11
11518860	1411	01
11588722		04
96830682		05
96830681		06
25180902		07
25180903		07
25186660		09
25182697		11
25186951		12
25188376		12
96990270		16

НОМЕР ДЕТАЛИ	ПОЗИЦИЯ	
25182698	1411	17
11588717		17
96985666		22
96830708		23
25182694		26
25182693		26
N/S		27
25181804		29
25181801		30
25180930		33
96943742		34
11514516		35
96307854		36
25182689		37
25182690		39
11516076		40
95352466		41
96985671	1413	01
25181804		02
11588722		03
25181801		04
25190967	1511	05
25190968		05
11588746		06
25184731	1610	01
94500811		02
09049143		03
24249828		04
96850417		05
11588743		06
25186038	1761	01
11588724		02
95940888	2110	01
95104345		02
95949303		02
96183170		03
96183169		04
96553801		07
96553805		07
96640577		08
96313240		11
96553823		12
94515147		13
94515107		20
94520301		22
94500400		23
96447441		36
95076496	2120	03
96553795		05
96553796		07
96335719		08
96490497		09
94500075		10
N/N		13

НОМЕР ДЕТАЛИ	ПОЗИЦИЯ	
94530335	2120	21
96351199		22
94500071		30
96444762		33
95076888		42
96385826		52
95076495		X1
95076499		X2
96553770	2130	01
96553863		02
		02
96553865		03
96553873		04
		04
95076887		05
95076888		06
96985666		07
94500070		09
96469100		12
96553838		12
96469102		12
96553844		12
96553842		14
		14
96553963		16
94500400		21
96328776		31
96417332		31
95297824	2210	01
96553423		01
96553425		01
96553422		01
95297827		01
95297826		01
95297825		01
96553426		01
96413313		11
96887037	2220	02
95374679		04
96553376		05
96930824		05
96413741		07
96987423		07
96413741		07
96987423		07
94501377		14
94501607		14
95076438		14
95076435	2230	01
95387629		02
N/N		03
		06
95370049		07
96813425		08

НОМЕР ДЕТАЛИ	ПОЗИЦИЯ	
95224299	2230	08
96420303		09
94515137		13
95076434		14
N/N		15
		17
94530038		21
94530024		21
94530038		21
94530064		22
94530055		22
94530071		23
N/N		24
20913965		26
		26
94530332		27
95363099		K1
95268142		X2
95268143		X3
95352210		X5
24238097	2241	05
95076433	2242	01
95076439		02
96425001		03
N/N		04
94535529		06
94535531		06
94525120		07
N/N		13
11514596		X1
95071284	2410	01
95270937		02
96553448		03
96553450		07
94501767		09
		09
96553466		13
96553474		19
94501410		20
		20
94535928		26
		26
96553506		30
94501363		42
96889673		42
		42
95270938		47
96553523		50
96300905		51
96351042		52
		52
95071286	2411	01
95071285		01
94530125		02

ИДЕНТИФИКАЦИЯ НОМЕРА ДЕТАЛИ

НОМЕР ДЕТАЛИ	ПОЗИЦИЯ		НОМЕР ДЕТАЛИ	ПОЗИЦИЯ		НОМЕР ДЕТАЛИ	ПОЗИЦИЯ		НОМЕР ДЕТАЛИ	ПОЗИЦИЯ		НОМЕР ДЕТАЛИ	ПОЗИЦИЯ		НОМЕР ДЕТАЛИ	ПОЗИЦИЯ	
94530124	2411	03	25186833	3110	02	96813439	3230	39	96298951	3260	21	24239923	3620	21	24243541	3624	03
96806010		04	11570368		03	94580805		40	94500775		22	24243519		22	24230872		07
		04	25188714	3210	01	96180876		41	90182169		23	24247757		23	24230871		08
95076494	2451	05	94500860		02	94580799		47	25188650		24	24231613		24	24239302		15
95076493		05	25188715	3220	01	90142092	3240	01	25189447		28	24237245		24	24244511		16
90193282		06	N/N		02	94580798		02	96274719		29	24222255		25	24244512		16
		06			03	N/N		03	96274720		30	24237244		25	24244513		16
95020242	2460	01			04	25190210		04	90578181		33	11516337		27	24232110		18
15032594		02	96292092		05	94580070		05	25191467		34	24241897		27	24257696	3625	02
94515068		03	96866844		06	94580622		06	90334360		35	24226020		28	24249337		03
11588835		04	96829393		07	96108005		07	96169394	3270	01	24265128		29	24263736		04
94501015		05	94500952		08	94580800		09	25183496		02	24265884		29	24256328		06
11588723		05	94580546		12	94525131		10	90125064		03	08654382	3621	02	24249853		07
95076047		08	94580016		19	25191473		11	25190005		04	08644685		03	24249705		08
95076046		08	94535685		20	94580634		12	25188977		05	24241991		03	24249328	3626	03
95076049		08	90375764		21	94535263		13	25188978		06	24249634		06	24234262		04
95076048		08	94500765		22	25184318		K1	25190003		07	24237428		08	24249339		04
96350814		10	02887067		23	94580603	3250	01	96297027		08	24248479		10	24249813		23
96553593		11	96192077		24	94580518		02	96169094		09	24241923		11	24231689	3630	01
96553591		11	94525096		25	94501822		02	94501830		10	24239619		12	24231688		02
95351749		11	90334359		30	94501230		03	96335754		11	24230715		15	24259910		03
95351750		11	25186250	3230	01	94580518		04	94580553		12	24230707	3622	01	24260375		04
95333744		12	25183491		02	25188657		05	24266727		13	24253824		02	24263551		08
95333745		12	25190029		02	94580057		07	24266728		13	08680884		05	24231692		09
96553624		12	94580650		03	N/S		08	25187787		13	24247894		06	24266204		10
96553619		12	94580543		04			09	96243158		14	24231604		07	24231694		11
96536925		13	96237744		05			10	94580557		15	24231603		08	24231695		12
96498154		14	25186233		06	96431032		11	96243159		16	24242404		09	24231698	3631	01
96460427		15	94580614		06	96180886		12	94580512		17	24242405		09	24263508		02
96553543		16	96419270		07	94501244		13	94501381		18	24230682		10	24231696		03
96553542		16	96951091		08	96175844		16	94500951		19	24267774		K1	24243371		03
94515325		17	96951044		08	25191320		16	24256948	3610	01	24264139	3623	01	24260512		06
		17	96180879		11	96179238		17	24243755		05	24231278		02	24260516		08
		17	55558717		11	94580033		18	24241898	3620	01	24265919		03	24261857		09
96553545		18	N/N		12	96179244		19	24253434		02	24231788		04	24262414		09
96553544		18	94525171		13	94500791		20	24234281		03	24230762		05	24262213		10
96553547		20	94580802		14	94500793		21	24230927		04	24245954		06	24266205		11
96553661		23	96157319		16	94500774		22	24230931		06	24264364		06	24231666		14
		23	94580652		17	25183857		24	24263196		08	24243154		07	24231668		15
96351543		24	96813303		19	96180849	3260	01	24230924		09	24234072		08	24231699		16
95903778		32	94580806		20	25184313		02	24230926		10	24237380		10	24252240		17
96966906		32	96861751		21	11054212		03	24249345		11	24237523		10	24231669		18
95076041		39	N/N		22	96180851		04	24249346		11	24260437		10	24259908	3632	02
94742390		39	96419269		23	25184314		05	24267597		12	24245952		11	24260390		03
96293025		41	94525163		29	25183860		07	24243351		13	24255265		11	24253472		04
25192115	2510	01	94580588		30	94580584		08	24230724		15	24265875		11	24259677		05
96190708		09	96951538		31	96180853		09	24253027		16	24231832		12	24259045		07
94515132		19	94580808		32	94580766		10	24259852		16	24245415		13	24256228		08
94515096		20	94580807		33	94580616		13	24211635		17	24259440		13	24266203		09
		20	96425312		34	94580621		14	24231174		18	24237375		14	24231761		10
95130911		24	25188658		35	25191328		16	24253028		19	24231445		15	24233629		11
96550533		25	96108006		36	94580579		17	24259853		19	24232931	3624	01	24266206		12
95130910		X1	94580675		37	94580632		18	24242676		20	24266675		02	24231764		13
25186832	3110	01	94580582		38	94580674		20	24251028		20	24230699		03	24263719		14

НОМЕР ДЕТАЛИ	ПОЗИЦИЯ	
24252566	3632	15
24252567		16
24259907		17
24260376		17
24252568		18
24231781		22
24232891		22
24251051		22
24231787		23
24263550		24
24231777		25
24268401		26
24231779		27
24231780		28
24249185	3633	02
24251053		02
24231711		03
24231725		04
24231726		05
24231729		06
24231727		07
24231742		08
24231743		09
24231744		10
24230722	3670	02
24230721		03
24231644		04
24241895		05
24256576		06
08675086		07
24231179		08
24231618		09
24237784		10
24230719		11
24227077		12
08685700		13
96425743	3910	01
94501417		04
96498126		05
96945360		06
94501471		08
25188654		10
94535807		11
94530002		12
96182212		13
94515352		16
25191322		17
95158802	3920	01
94501417		12
94515352		21
11588722		21
95158803		24
95158804		30
95158805		X1

ИДЕНТИФИКАЦИЯ НОМЕРА ДЕТАЛИ

НОМЕР ДЕТАЛИ	ПОЗИЦИЯ
11514597	3920 X2
96549101	4110 01
96549103	01
95332633	01
95332635	01
96951691	02
96951692	02
95332636	02
95332634	02
96454297	4130 01
96454298	01
96549784	02
96549785	02
96995000	03
96207566	04
96549779	05
96549777	06
95977409	06
94525149	07
94515437	08
94520093	09
94500733	10
94501734	12
96549924	4140 01
94515070	02
94515420	03
96549921	04
94535236	05
96498780	06
96498781	07
96300082	08
94580660	09
96549925	10
	10
96407751	11
96561767	11
96549919	12
96955860	13
96955861	13
96955862	13
96955863	13
94500712	14
94515070	15
96549920	30
96415063	4150 01
96415064	01
96490218	02
	02
94500716	03
96549922	05
94502001	06
94500698	07
96444468	08
96839848	09

НОМЕР ДЕТАЛИ	ПОЗИЦИЯ
96859310	4150 10
94515070	11
96378346	13
	13
94501323	16
94515069	17
96403100	18
96403099	18
94515390	19
94525639	20
94515428	21
94525228	22
96391856	31
	31
94803654	32
	32
94515390	34
94500963	46
96549897	48
95174794	49
95174795	49
95389411	49
96550290	4190 01
95076632	01
94501163	02
94501824	04
94515070	06
94501825	08
96550235	21
94501842	22
95076630	24
94501755	26
94515378	27
	28
96550232	29
94501169	30
94515415	31
95076631	32
96550271	32
94500698	33
94501039	35
95073234	37
95073235	37
94501377	38
94530624	40
94530623	42
96852452	69
95076633	69
94501824	84
94515070	85
96550309	91
96966725	4310 01
96550053	02
96550049	03

НОМЕР ДЕТАЛИ	ПОЗИЦИЯ
96437812	4310 06
96407754	06
96933806	07
96933805	07
96488829	08
94500454	09
94501105	10
96561754	11
94515140	12
	13
96550057	14
94500987	15
94515424	16
96550051	18
94525125	21
96550055	27
96497058	28
96451498	30
96406863	37
94501885	41
94525126	42
96966756	45
	45
96328505	46
94515466	47
94500714	48
94515140	49
94515461	51
94500718	52
94525126	53
96378564	58
95949137	4320 01
96955895	01
96955901	01
95352399	01
94515419	02
94515455	03
96407217	04
96561748	05
96457423	05
96415734	06
95992666	06
96408290	07
96561747	07
96561749	08
96407216	08
96403109	09
96549918	09
96454549	10
96454550	10
96955950	10
96955951	10
96955950	10
96955951	10

НОМЕР ДЕТАЛИ	ПОЗИЦИЯ
94500712	4320 11
94515070	12
96561769	14
96404799	30
94535738	31
96474030	4330 01
96474031	01
96639606	03
96639607	03
96549630	07
94520093	08
94501043	17
96378942	18
25189443	4410 01
25185276	04
96144733	15
96451314	17
94530268	19
94530221	21
25185274	25
94515147	31
96549206	33
96290453	35
96282868	36
94500752	37
96451316	41
96451315	42
95158807	4420 01
96468816	02
96549158	03
94515132	25
96628564	39
96231021	39
96436281	4430 01
96436282	01
96415625	02
96415626	02
96414849	03
94580532	03
96874571	04
95368629	04
96389041	05
	05
96389037	07
	07
94515132	08
96549642	09
	09
96549645	18
	18
94530004	41
	41
94515132	4440 05
96436052	25

НОМЕР ДЕТАЛИ	ПОЗИЦИЯ
96549788	4510 01
96549789	01
96405129	02
96418875	06
96418877	07
96418878	08
96418876	09
94500873	10
96418871	12
96418872	12
96418873	13
96800085	4521 01
96800086	01
96800089	02
96800088	06
94580023	07
96418883	08
96418882	09
94502035	10
96418879	12
96418880	12
96418895	13
96549819	4530 01
96549821	01
94500158	02
	02
94580521	03
	03
96549845	04
	04
96470186	05
	05
96470187	06
	06
96549843	09
	09
94500522	11
96435117	12
96435119	12
96463796	13
96463797	13
96496764	14
94500522	15
96308272	20
96389273	28
96389274	28
96435129	31
96435130	31
95981778	4610 01
95981779	01
94535811	02
94515132	04
94535166	05
95984179	4620 01

НОМЕР ДЕТАЛИ	ПОЗИЦИЯ
95984178	4620 01
96418842	02
96418840	03
96418841	03
94515379	06
96300535	07
96418844	09
96418848	19
93742508	29
96397200	4652 01
96397201	01
94535522	02
94525077	03
94535131	04
96349945	08
96549726	09
96438442	09
96549727	10
96438443	10
96447660	11
96549691	11
96549696	12
96447661	14
96438465	15
96438466	16
96549724	17
N/N	18
96549723	19
96549725	21
96387196	21
94535948	23
94535523	24
94525077	25
94515097	27
94501411	28
96414975	29
94530268	31
	31
N/N	32
	33
94530240	34
94530362	35
96463608	4710 01
96438436	03
96455870	03
94500736	04
94500525	06
94530268	13
94530783	14
94515107	18
95106372	27
95106373	27
	27
95245384	27

НОМЕР ДЕТАЛИ	ПОЗИЦИЯ
96806333	4710 29
96665819	30
96665820	31
96399754	4810 01
96837668	01
96837667	01
96399750	03
96407336	03
96552842	05
96392862	06
96387324	06
93742520	07
96550711	19
94520953	20
96837677	21
96837678	21
96399746	23
96399747	23
96399746	23
96399747	23
96615568	4820 01
96615570	02
94520177	03
94520142	04
94520377	05
95264018	4831 01
96815407	01
96815409	01
96878782	01
94515152	07
93740644	11
94515152	17
96261298	18
96238726	19
94500679	20
96238727	22
96261307	52
96988749	57
95262292	57
94520142	58
95209431	4910 01
94501445	02
96801726	03
94501675	04
94515097	05
94501827	06
94515405	07
94515069	09
94500698	11
96321405	12
93742552	4931 01
96407485	05
96407486	05
94515052	06

ИДЕНТИФИКАЦИЯ НОМЕРА ДЕТАЛИ

НОМЕР ДЕТАЛИ	ПОЗИЦИЯ		НОМЕР ДЕТАЛИ	ПОЗИЦИЯ		НОМЕР ДЕТАЛИ	ПОЗИЦИЯ		НОМЕР ДЕТАЛИ	ПОЗИЦИЯ		НОМЕР ДЕТАЛИ	ПОЗИЦИЯ		НОМЕР ДЕТАЛИ	ПОЗИЦИЯ		НОМЕР ДЕТАЛИ	ПОЗИЦИЯ	
93742553	4931	13	95076189	5140	01	96336790	5410	01	96280186	5610	02	96234924	5620	13	96234920	5620	13	96190189	5620	21
93742555		14	96551223		01	94500233		02	96280188		03			13			13			21
93742557		20	96551224		01	96247399		03			03			13			13			21
95075829	4950	01	94535564		02			03	96280187		04			13			13			21
96451834		02	94535561		03	94535588		04	94515147		05			13			13			21
96451788		03	94535560		04			04	96452251		08			13			13			21
96263705		15	94515096		06	96470071		05	96452250		08			13			13			21
95390381		20	96190751		09	96470072		05	96451746	5620	01			13			13			21
94500400		25	94535581		10	96453084		06	96451739		01			13			13			21
95365208		51	94520166		11	96453562		06	96451740		01			13	96377978		15			21
95365207		51	94515254		12	94520183		07	96451742		01			13	96377976		15			21
95380472		58	96551250		13	94515248		08	96451743		01			13			15			21
95380471		58	96461922		13			08	96451744		01			13			15			21
94500400		60	94535581		14	96615323		09	96451745		01			13			15			21
96263717		64			14	96615327		09	96418067		02			13			15			21
96275005		69	94520208		17	94535600		11	96551399		02	96234923		13			15			21
94515147		76	95072595	5220	01			11			02			13			15			21
96839809		77	95072594		01	94520339		12	96418067		02			13	96584144		15			21
11610513		X1	95072597		01	96615319		17	96551399		02			13			15			21
25187251		X2	95072596		01	94535591		19	96418067		02			13			15			21
25188596		X3	96550381		02	94520344		20	96551399		02			13			15			21
11588726		X4	96550382		03	96247398		21	96418067		02			13			15			21
11588734		X5	96550383		08	94535591		22	96551399		02			13			15			21
96943712	5110	01	94535598		10	96453086		23	96418067		02			13			15			21
96943713		01	96077679		11	96453582		23	96551399		02			13	96377978		15			21
94535545		02	94535579		12	94520183		24	96418067		02			13			15			21
94535561		03	94797519		13	96614412		25	96551399		02			13			15	96190187		21
94535581		04	94535596		14	94500203		26	96418056		03			13			15			21
94501378		05	94797520		15	96550653		44			03			13			15	96344573		21
94515079		06	94520326		22	96550654		44	96551401		03			13			15	96190187		21
		06	96442580	5310	01	96550653		44			03			13	96312545		18			21
		06	95211018		02	96550654		44	96418056		03			13	96190189		19			21
		06	95211019		02	96281315		45	96551401		03			13			21			21
		06	95211012		03	96407813		45	96418056		03			13	96190187		21			21
		06	95211014		03	96550691	5420	08	96551401		03			13			21			21
		06	94515394		04	94501878		15	96418056		03	96234922		13			21			21
		06	96262507		05	95298238		22	96551401		03			13			21			21
94530630		07	96474947		06	96488170		26	96418056		03			13	96190189		21			21
95076186		11	94501523		08	92199291	5430	01	96551401		03			13			21			21
95076187		11	96442578		09	94501387		05	96418056		03			13			21			21
95076186		11	96550797	5330	01	96474818	5510	01	96551401		03			13			21			21
95076187		11	96190258		02	96474817		01	96551400		04			13			21			21
95076186		11	96396602		03	96474822		02	94515096		05	96234921		13			21			21
95076187		11	96389090		04	94501379		03	96190176		07			13			21	96190189		21
95147615		11	96550799		06	94515119		04	95966731		10			13			21			21
95147616		11	96327989		07	94501401		05	96459510		10			13			21			21
94535555		12	94501371		08	94833085		06	94520424		11			13			21			21
94520499		16	94515119		09	94833084		06	94515096		12			13			21			21
		16	94515147		09	94501379		10	96234924		13			13			21			21
		16	96550800		10	95486555		11			13	96234920		13			21			21
		16	96550793		11	95486537		11			13			13			21	96312299		21
96337460		17	94530250		16	94520176		12			13			13			21	90414786		23
94535582		18	96389092		21	94501702		17			13			13			21	94520424		24
95076188	5140	01	94525633		22	94566303	5610	01			13			13			21	96550552		32

ИДЕНТИФИКАЦИЯ НОМЕРА ДЕТАЛИ

НОМЕР ДЕТАЛИ	ПОЗИЦИЯ
94520515	5620 38
94520326	41
96408390	52
95383790	5710 01
95383791	01
95383792	01
95383793	01
95383794	01
95383795	01
95402106	01
95402107	01
95383798	01
95383799	01
95402108	01
95402109	01
95328604	02
95130906	02
95130907	02
95130908	02
95130909	02
95328607	02
95328606	02
95328605	02
95392610	03
95392609	03
95392613	03
95392612	03
95392611	03
95392608	03
95392607	03
95392621	03
95392616	03
95392617	03
95392618	03
95392619	03
95392620	03
95392622	03
95392615	03
95392614	03
96613933	04
96613935	04
96613937	04
96613939	04
96613976	04
96418006	04
96418007	04
96613783	04
96613942	05
95400485	06
95400483	06
95400471	06
95400465	06
95400482	06
95400484	06

НОМЕР ДЕТАЛИ	ПОЗИЦИЯ
95400464	5710 06
95400466	06
95400467	06
95400468	06
95400469	06
95400470	06
95400472	06
95400473	06
95400478	06
95400479	06
95400480	06
95400481	06
95400458	06
95400459	06
95400460	06
95400461	06
95400462	06
95400463	06
95400474	06
95400475	06
95400476	06
95400477	06
95400486	06
95400487	06
95400489	06
95400488	06
96813093	07
95249666	08
96551393	09
96551392	09
95400457	10
96551379	11
96551298	12
94501349	27
	27
	27
	27
	27
96252835	33
95990810	35
96224564	38
96222777	41
95371196	43
95371198	43
95371197	43
N/N	48
96551427	54
	54
	54
	54
	54
	54
	54
	54
	54
	54

НОМЕР ДЕТАЛИ	ПОЗИЦИЯ
96551427	5710 54
	54
	54
	54
96487809	54
95392248	6100 01
95392247	01
95392246	01
95392245	01
95366746	6110 01
96548973	01
96417504	03
96417505	03
94501318	04
94500956	05
96476594	07
96406953	10
96222845	11
94530268	12
94580619	13
96301472	14
96464759	16
94530503	17
94501522	23
	23
96548882	30
94515211	39
96617416	6130 02
96544543	04
96852853	04
96430976	04
96852800	04
96548875	06
94501522	07
96544663	08
96544664	08
96251069	09
96417509	10
96165268	11
94530159	12
94501513	16
94530268	33
94515246	34
96548951	6140 01
96548956	01
95366744	01
95366745	01
96946155	02
	02
96946156	02
	02
96946161	02
	02
96946162	02

НОМЕР ДЕТАЛИ	ПОЗИЦИЯ
96946162	6140 02
96544617	03
96544618	03
96617439	04
96617440	04
94500114	05
94501371	08
96548771	10
96810478	10
94520536	11
94515246	19
94515325	21
94535928	26
96442563	27
96442564	27
94535659	28
94535734	45
94535659	46
94530432	50
96484321	51
95027329	6150 01
95027333	01
96980724	02
96980725	02
96442751	04
96442752	04
96940960	05
96544353	06
96544354	06
94530397	09
94535720	18
94535659	28
96544501	40
96544502	40
95907260	6210 01
95907261	01
95367103	01
95367096	01
96547867	02
96547868	02
95367098	02
95367105	02
96272641	6220 01
96272642	01
96548617	03
96548618	03
96548025	05
96548026	05
94530599	06
96548021	07
94500090	08
94501540	09
96338783	10
96338784	10

НОМЕР ДЕТАЛИ	ПОЗИЦИЯ
94520177	6220 11
96547951	13
96547952	13
94530139	14
96547977	15
95040624	16
94501688	18
94500073	20
96288972	21
96547289	22
96547421	22
96983379	22
96983380	22
94500963	23
11562507	24
96240768	26
94501601	27
96548338	29
96548340	29
96547961	38
	38
96547962	38
	38
96548080	6230 01
96548081	01
96475129	02
96475128	02
94515119	04
96548352	07
96548353	07
94500087	08
96548118	6240 01
96548119	01
96548102	02
96548103	02
96548110	03
96548111	03
96801688	04
96801689	04
96548098	05
96548099	05
95026350	06
96615176	07
96615178	07
94520533	11
96329880	12
96548461	13
96229551	6250 01
	01
96229552	01
	01
96272676	01
96229551	03
96229552	03

НОМЕР ДЕТАЛИ	ПОЗИЦИЯ
94520449	6250 04
	04
	04
	04
	04
95367111	6310 01
95367118	01
95907258	01
95907259	01
95367113	02
95367120	02
96547931	02
96547932	02
96260995	6320 01
96260996	01
96548136	03
96548137	03
96548132	04
96548133	04
96548128	06
94500090	07
94501540	08
96235956	09
94520339	10
96547981	12
96547982	12
94530139	13
96547993	14
	14
	14
94500073	15
95040624	16
94501688	18
96983381	20
	20
	20
96983382	20
	20
	20
94500963	21
11562507	22
96240768	25
94501601	28
96271579	32
96548344	34
94566240	6330 01
94566241	01
96475131	02
96475132	02
94515119	03
96548529	06
96548530	06
94500087	07
96548250	6340 01

НОМЕР ДЕТАЛИ	ПОЗИЦИЯ
96548251	6340 01
96548238	02
96548239	02
96548208	03
96548209	03
95979257	04
95979258	04
96548177	05
96548178	05
95026350	06
96548202	07
96548203	07
94520222	08
96615184	09
96615186	09
96548256	10
96548257	10
94530650	11
94520533	14
96548465	18
96329880	19
95365782	6410 01
95365783	01
96878466	01
96878467	01
95365774	03
95365775	03
96875297	03
96875298	03
96435717	10
96435718	10
96545413	11
96545414	11
96545415	11
96545416	11
96543975	12
96543976	12
95365778	15
95365779	15
96544695	15
96547079	15
95952889	19
95952890	19
95952891	19
95952892	19
96545015	21
96545016	21
96545017	21
96545018	21
96546894	35
96546895	35
96545071	40
96545072	40
96545087	41

ИДЕНТИФИКАЦИЯ НОМЕРА ДЕТАЛИ

НОМЕР ДЕТАЛИ	ПОЗИЦИЯ
96545088	6410 41
96544707	48
96544708	48
96547063	49
96547064	49
96547065	49
96547066	49
96544023	51
96544024	51
96544040	53
96838844	59
96547077	6420 01
96413420	02
94520444	04
22591475	06
96351800	06
96548935	08
96310389	10
94501514	13
96879094	6430 01
95040813	01
96545155	02
96545148	03
96545149	03
96545178	04
96875326	05
96545679	06
96545680	06
96875337	08
96875318	17
95366750	6440 01
95907257	01
96545244	02
96240768	03
96169594	04
96548816	05
96548817	05
94501515	06
94501769	07
96185310	08
96545124	09
96545129	09
96405839	11
96405840	11
96379720	14
96615960	16
94530432	21
96545770	6450 01
94515128	02
96349669	03
96349668	04
94501629	05
96327157	07
94501375	08

НОМЕР ДЕТАЛИ	ПОЗИЦИЯ
94501383	6450 10
96327156	11
96327155	13
96327158	15
96327923	16
94530295	21
96419708	6460 01
96419747	01
96548420	05
96419228	06
93742534	12
96543471	6510 01
96543490	03
96617516	03
96543510	04
96543511	04
96543512	04
96543513	04
96543492	05
96543493	05
96543498	06
96543499	06
96543505	10
96543506	10
94535974	14
96238373	17
94535987	18
94535738	21
94535715	42
95365784	6520 01
96543575	01
95365786	04
96983992	04
95365787	05
96950715	05
96543609	06
96543787	10
96543611	12
96543736	15
96543782	15
96543846	18
96543847	18
96543535	19
94535738	22
96244896	35
96801239	38
96543854	46
96801266	46
95949300	6530 02
95949301	02
96436299	02
96617507	02
96544159	04
96544160	04

НОМЕР ДЕТАЛИ	ПОЗИЦИЯ
96544161	6530 04
96544162	04
96427175	10
96427176	10
96617497	10
96617498	10
96876884	13
96876885	13
96617489	14
96617490	14
94535659	20
94535734	21
96544345	50
96544351	50
96545651	6610 01
96545652	01
96545653	02
96545654	02
94530629	15
	15
94530542	16
	16
94520216	17
	17
96810493	6630 01
95947437	01
96546969	01
95947511	01
94520572	02
96428815	04
96428816	04
96428818	04
96546914	10
96546913	11
94530641	12
96546864	15
96546867	15
96547163	19
96547164	19
96545261	6640 01
96940947	01
96543951	02
96321150	03
96435716	05
96545212	06
96545216	07
96548613	10
96548614	10
96548186	11
96548187	11
94515281	12
	12
94520266	13
	13

НОМЕР ДЕТАЛИ	ПОЗИЦИЯ
96617455	6640 22
96617456	22
94515115	23
95076727	6650 01
95076731	01
95076737	02
96547119	02
95392799	03
95386687	03
95392797	04
95392798	04
96547228	05
96547229	05
96456156	6660 01
96817346	01
96941985	01
96417938	02
96452287	02
96452288	02
96458027	02
95027804	04
96452238	04
94581012	05
	05
94580051	06
96428807	08
96410955	12
94515412	13
94837389	13
96456156	14
96817346	14
96940441	15
96940443	15
96940445	15
96940447	15
96940449	15
96940451	15
96940452	15
96940453	15
96940454	15
96940455	15
96940456	15
96940457	15
96940541	15
96940543	15
96940545	15
96940547	15
96940549	15
96940551	15
96940552	15
96940553	15
96940554	15
96548512	6670 06
96458018	07

НОМЕР ДЕТАЛИ	ПОЗИЦИЯ
94811393	6670 07
94580186	31
95396385	41
95076730	6710 01
95248660	01
95352867	01
95352868	01
95352869	01
95352870	01
95352871	01
95352872	01
95352861	01
95352862	01
95352863	01
95352864	01
95352865	01
95352866	01
N/N	02
	03
94520483	04
	04
	04
	04
	04
95248656	6720 01
95248657	01
95248658	01
95248659	01
95076736	02
	02
	02
	02
95076725	03
	03
95076726	03
	03
95281480	04
	04
	04
95281481	04
	04
	04
95281482	04
	04
95281483	04
	04
95076721	05
	05
	05
	05
95076722	05
	05
	05
	05

НОМЕР ДЕТАЛИ	ПОЗИЦИЯ
95076723	6720 05
	05
95076724	05
	05
94520536	08
	12
94515246	13
11611584	14
	14
	14
	14
	14
94500993	15
96545517	18
	18
	18
	18
96545518	18
	18
	18
	18
94515365	23
94530623	25
	25
	25
	25
94530624	25
	25
	25
	25
94520499	34
	34
	34
	34
94501395	38
96545535	41
96545536	41
96546897	41
	41
	41
96546898	41
	41
	41
94515267	47
	47
	47
	47
	47
	47
94515001	49

НОМЕР ДЕТАЛИ	ПОЗИЦИЯ
94515290	6720 55
	55
	55
	55
	55
94501534	63
94520288	67
	67
	67
	67
	67
95281485	68
	68
	68
	68
	68
95281486	68
	68
	68
	68
96545513	69
	69
	69
	69
	69
94520499	?1
	?1
	?1
	?1
95076720	?2
	?2
	?2
	?2
96545554	6730 01
96545559	02
96953428	04
94515267	07
	07
94500688	11
94520220	16
	16
94515341	17
94530623	28
96308596	34
	34
94515242	35
94520542	36
96545627	37
	37
96545628	37
	37
94520536	40
94515246	41

ИДЕНТИФИКАЦИЯ НОМЕРА ДЕТАЛИ

НОМЕР ДЕТАЛИ	ПОЗИЦИЯ		НОМЕР ДЕТАЛИ	ПОЗИЦИЯ		НОМЕР ДЕТАЛИ	ПОЗИЦИЯ		НОМЕР ДЕТАЛИ	ПОЗИЦИЯ		НОМЕР ДЕТАЛИ	ПОЗИЦИЯ		НОМЕР ДЕТАЛИ	ПОЗИЦИЯ	
94501395	6730	57	94500433	7113	47	95076956	7141	19	96946582	7210	01	94520326	7220	12	96615873	7330	45
96244896		60	94515017		48	96554602		20	96946584		01	94520329		16	94530560		47
96545665	6750	01	94515451		48			20	94530620		03	94515248		17	96866782		48
96545666		01	96435834	7120	01	96615460		29	96447031		05			18	96866784		48
94520536		02	96435841		01	96615491		30	96548063		07	96417454		36	95392576		49
94515246		03	94520326		02			30	96548064		07	96616383		37	95392579		49
96545639		05	96551008		05	96554730		35	94520329		09			37	96615861	7340	04
96545640		05	96615341		17	96451482		43	96556081		13	96616384		37	96615863		04
94515267		07	96435859		38			43	96556082		13			37	94530432		06
96545645		08	96435861		38	96615493		43	94515248		15	96548326		40			12
96545646		08	96435857		51			43	96616210		31	96548327		40	96615898		19
96615646	7113	01	96957185		57	95076952		45			31	96616396		45	96615869		25
96615647		01	96957186		57	95076954		45			31			45	94520326		28
96425691		02	94520326		76	96803551		50	96616211		31			45	94515248		29
96427337		03	94515241		80	94520315		57			31	96616398		45	96378732	7350	01
96615527		03	94530631		81			57	96615368		33			45	95364953		02
95995589		04			81			57	96418302		34			45	96615772		02
95995591		04	95969496	7130	01			57	94520311		35	94515248		53	96615778		02
96433408		05	94520326		03			57	96556293		36	94520326		54	94520526		03
96434739		05	96615546		06			57	96556294		36	96616412		56	96615802		04
96615511		06	96615552		10			57	94515248		53	96616414		56	96615804		04
96615667		07	96450526		13			57			53	96548321		57	94520526		05
96468999		08	94501387		20	96852770		61	94520326		54	96548322		57	95297755	7510	01
96554791		09	96457062		22	96852774		61			54	96615808	7310	01	95297756		01
96469167		10	96261246		23	96862364		61	96548107		58			01	95297757		01
96615680		11	96812050		27	96862366		61	96548108		58	94530500		03	95297758		01
96615682		11	94520338		28	96552858		68	96615389		59	96412805		05	96471035		01
96554564		12	96457065		33	96552859		68	96548324		62	96412808		06	96471073		01
96554565		12	96615566		46	96615505		79	96548325		62	96412811		37	96472467		01
96555196		13	96615565		49			79	96616223		67	96405854		38	96472509		01
96555197		13	96615669		52			79			67	96615910	7320	01	96472058	7520	01
96554562		14	96853034	7141	05			79	96616226		67	96615915		01			01
95479494		15			05	94520163		83			67	94530560		04	96472737		01
96428935		18			05			83			67	96615895		16	96472751		01
96419228		19			05			83	96616227		67	94530560		17	96471990		04
90033510		20	96615479		06	96398595		85			67	96407196	7330	01			04
		20			06	96615338		91			67	96993896		01	96472598		04
		20			06	96615503		92	96447633		68	96951503		06	96472600		04
96802616		22			06			92	96447634		68	96951506		06	96472078		07
94501419		30	96615485		11			92	96417454		71	96615750		09	96472787		07
94520326		32			11			92	96556084		91	96615752		09			07
		33	96615487		12	95076964		93	96616233		92	96615834		10	96495554		07
		34			12			93	96552824		93	96615836		10	96486562		08
94501383		35	94520326		13	96554599		94	96864106	7220	01	96615931		12			08
94520326		37	96615509		15			94	96864108		01	96615933		12			08
		37			15	96347324		95	96864268		01	94530566		13			08
		39			15	96495154	7150	01	96864270		01	94520326		20	96616511		08
		40			15	94500433		02	96946590		01	94530498		21			08
		41	96615480		16	96443563	7210	01	96946592		01	94530664		27			08
94501383		42			16	96864252		01	96556085		02	96615951		29			08
94520326		43			16	96864026		01	96556086		02	96615953		29	96616535		09
		44			16	96864028		01	96556084		05	94520320		43			09
		45	94520163		17	96864258		01	96548063		07	94515242		44			09
94500400		46	94501375		18	96864260		01	96548064		07	96615871		45	96616537		09

НОМЕР ДЕТАЛИ	ПОЗИЦИЯ	
96486561	7520	12
		12
		12
96471996		17
		17
96472644		17
96472646		17
96471974		18
		18
96472554		18
96472558		18
96616521		20
		20
		20
		20
96616523		21
		21
		21
96616525		21
96616507		22
		22
		22
96616509		22
96616513		29
96616527		34
		34
		34
96616529		34
96616551	7530	20
96616553		22
96616517		40
96471093	7541	01
96472841		01
96472084		02
96472881		02
96471099		05
96472849		05
96472090		06
96472887		06
96496835		12
96471089		29
96472793		29
96472080		31
96472816		31
96472912		37
96616603		41
96616605		43
		43
		43
		43
94501368		52
94501418		53
96556787		56
96471101		57

ИДЕНТИФИКАЦИЯ НОМЕРА ДЕТАЛИ

НОМЕР ДЕТАЛИ	ПОЗИЦИЯ	
96472934	7541	57
96496832		58
		58
		58
		58
96496834		59
		59
		59
		59
96471103		61
96472950		61
96616644	7550	01
96616647		01
96616649		01
96936170		01
96936325		01
96405842		02
96415492		02
		02
96072013		03
94501612		08
96236550		10
96414233		27
96414234		27
95018567	7560	01
96616687		02
96616693		03
96860012		24
96829980		29
96829988		31
96969608	7610	01
94530478		02
96464763		03
94530387		04
96436033		05
96436034		05
94530387		10
96433097		12
96436037		12
96556928		15
94515096		16
96616635		17
96436035		20
96497004		23
96497005		23
96247406		28
96556891		40
96556892		40
94535973		41
96436036		42
96615713		43
96615715		43
94530693		45
94530695		45

НОМЕР ДЕТАЛИ	ПОЗИЦИЯ	
94520326	7610	51
96556958		67
96556959		67
96497009	7630	14
96490627		15
96451400	8110	01
96554846		02
96554847		02
94520326		03
96838182		08
94520326		09
96554674		18
96554675		18
96554672		19
96554673		19
96813362	8212	01
96813363		01
96813364		01
95372093		01
95372092		01
96211764		26
94520580		31
94520326		32
N/N	8221	02
		03
		04
		07
		08
		09
		10
		11
		12
		13
96844907	8310	01
96887076		02
94500405		06
96863368	8320	01
96830665	8331	01
96863368		02
94500452		07
96968482	8340	02
95076520		04
95076518		05
95076519		05
95018104		06
94535504		08
94515119		10
94500405		11
94515040		18
96615406	8350	01
96615408		01
96817976		13
		13
		13

НОМЕР ДЕТАЛИ	ПОЗИЦИЯ	
96817976	8350	13
96470353		29
		29
		29
		29
96470354		30
		30
		30
		30
96413310		33
		33
94535627	9110	01
95963799		02
95963801		03
96897547		04
95963800		05
95951596		07
N/N	9120	01
93740315		02
93744589		03
93740316		04
93745443		05
93745444		05
93740317		06
93742646		09
93742647		09
94567681	9250	01
96545197	9260	01
94500656		02
95950874		05
95950875		06
96245671		07
96239613		08
94535734		09
94535659		10
96242655		11

КАТАЛОГ ЗАПАСНЫХ ЧАСТЕЙ

ДЖЕНТРА

ПОДГОТОВЛЕН
ОТДЕЛОМ "АВТОСЕРВИС И ЗАПАСНЫЕ ЧАСТИ"
ЗАО "ДжиЭм Узбекистан"

100060, г. Ташкент, ул. Нукусская, 8
Тел: (998-71) 140 55 40
e-mail: service@uzgm.uz